AIRES®
New Medical Technologies Foundation. BIP International Association Research Center.
www.aires.spb.ru

И. Серов

Парадигма универсального развития личности

ЭПИКРИЗ

Книга первая

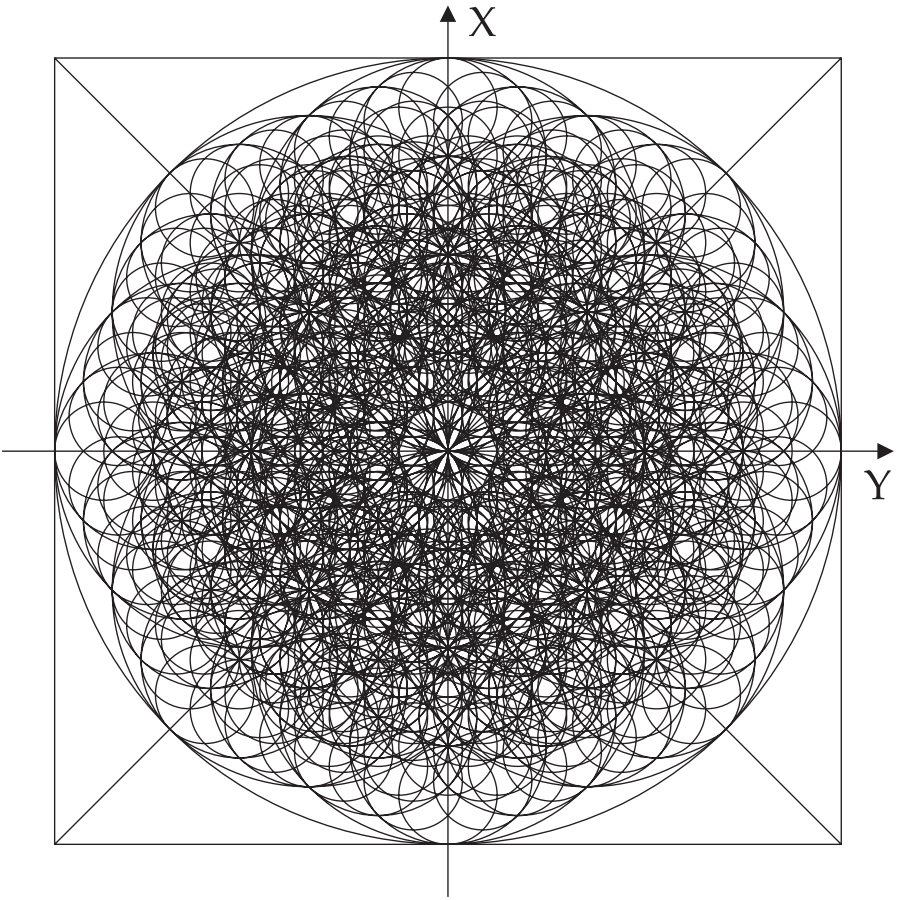

Санкт-Петербург
2009

Глава 1

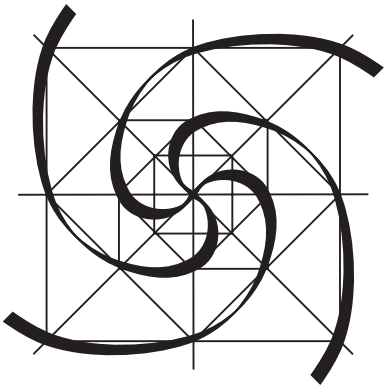

Как правило, на первом занятии тренинг-семинара по медитативно-виртуальному моделированию BIP[1] проводится небольшое тестирование, и все прошедшие его зачисляются на первый курс. Вопрос задается один – цель прихода и ожидаемые в итоге занятий результаты. Ответы выявляют готовность пришедших к занятиям, и остаются, в итоге, только те, кто имеет адекватное представление о том, зачем он пришел, что хочет и для чего ему это нужно.

Как правило, ответы шаблонно одинаковы, например: «Считаю, что не усвоил качественно материал текущего тренинга. Хочу еще раз повторить занятия и, с учетом имеющегося опыта, уловить те нюансы, которые упустил в первый раз».

Основная трудность обучения «в первый раз» заключалась в том, что с самого начала предлагалось моделирование точки в пространстве (в отличие от ОК BIP, где предлагалась работа с точкой на плоскости), но представить точку в пространстве, не привязанную к чему-либо, принципиально не представлялось возможным. В этом заключается проблема всех начинающих, когда человек, пришедший на тренинг-семинар, прочитавший имеющуюся литературу, не смог понять заложенного в ней смысла. Другими словами: основная ошибка людей, приступающих к практическим занятиям по виртуальному моделированию, в том, что они хотят взять лишь «голую» технологию, не вдаваясь в смысл того, что лежит в ее основе, то есть, упуская из внимания философию процесса.

Например, представьте себе компьютер и специалиста, работающего на нем. Другой человек видит его действия и, когда появляется возможность, пытается повторить, не пройдя соответствующего обучения, то есть, не усвоив огромного количества специальной информации, которой необходимо овладеть для качественной работы на этом устройстве. В результате механического нажимания на клавиши у такого пользователя возникает множество проблем, которые связаны с одним-единственным ключевым моментом: незнанием принципов, заложенных в основу работы данного прибора и непониманием нюансов используемых программ.

К сожалению, основная масса людей, пришедших на тренинг по медитативно-виртуальному моделированию, сознательно игнорирует базовую философию, лежащую в основе технологии. Естественно, их действия становятся сугубо поверхностными, и в результате даже малейшие трудности или незначительные проявления динамики внутреннего или внешнего пространства приводят к выпадению сознания практикующего из информации, необходимой для вхождения в технологию моделирования. Предлагаемая «гуманитарная» технология, с одной стороны, «более материальна, чем духовна», но, с другой, тем не менее, она гораздо «более духовна, чем

---

1 – Общий курс BIP (английская аббревиатура «Bio-Informatic Programming» – «Био-Информационное Программирование») – это технология программирования структурных взаимосвязей, определяющих базовую основу биологической общности, называемой «организмом».

материальна». Если относиться к этому с позиции накатанных стереотипов, предлагаемых текущей цивилизацией или просвещенным социумом, то сдвинуться с места, став на путь совершенствования собственной структурной формы, не удастся. Производимые действия будут весьма похожи на очередную интерпретацию известной басни «Мартышка и очки». У тех, кто пришел на тренинг с элементарной целью излечиться (не вникая в суть некой «сложной», «запутанной» философии), в результате непонимания сути процесса виртуального программирования, также ничего не получится, так как данная технология недоступна без постижения основ ее философии. Можно ассоциировать философию со стволом и ветвями дерева, а технологию – с его листьями, где плоды – результат строго смоделированного алгоритма, из которого невозможно «выкинуть» какую-либо часть программно-подчиненной схемы.

Еще один нюанс: как правило, многими из пришедших людей прочитано большое количество различной специальной литературы, на базе которой они пытались, каждый на своем уровне, осознать объективную реальность бытия и проанализировать действительность. В результате этих действий сформировалось некое одностороннее «псевдознание» окружающего мира, исходя из которого у личности создается впечатление, что «это я знаю, давайте дальше», и она «выпадает» из предлагаемой, не знакомой на самом деле, информации. В итоге, в сознании такого человека смысл подаваемого материала сильно искажается, возникает парадокс: лучше и эффективнее всего занимаются те, у кого сознание развито и готово к восприятию, но, в данном аспекте, представляет собой «чистый лист». Отсутствие жестких стереотипов о себе и о мире позволяет подобному человеку впитывать новую информацию как губка, весьма адекватно анализируя ее и строя доступную для себя форму осознания реальности, которая в дальнейшем становится основой индивидуальной личности. Пятнадцатилетний опыт общения с людьми, активно посещавшими различные так называемые духовные курсы развития и эзотерические школы, показывает, что они становятся практически неспособными к пониманию информационных форм, отличающихсяся от ранее усвоенных, и для того, чтобы начать эффективные занятия, им необходимо «забыть» ранее полученные представления.

Некоторые практикующие заявляли: «за время знакомства с основами ВІР я понял некую несостоятельность многих духовных направлений, течений, конфессий, где есть либо хорошо изложенная, но поверхностная, без применения к жизни, философия; либо присутствует технология, не связанная с физическими законами пространства. За время знакомства с теорией ВІР я понял, что при использовании данных знаний в своей непосредственной жизни появляется возможность прийти к принципиально иному, более качественному результату».

Так называемая несостоятельность вышеупомянутых конфессий, в первую очередь, заключается в неадекватном трактовании полученной информации практикующими, адаптирующими ее в технологию целенаправленного развития. В результате, сама «идея» за сотни, тысячи лет своего существования «обросла наростами» субъективизма, а желающие познать истину должны суметь пробиться сквозь эти множественные наслоения к первоисточнику.

Иногда пришедшие на семинар говорят: «Хочу научиться стабилизировать свою структуру, процессы, происходящие в организме, с перспективой дальнейшего

развития. В процессе изучения теории, в какой-то момент пришла уверенность, что это именно то, что необходимо, без этого я не смогу. Анализируя различные ситуации своей жизни, поняла, что все происходит неспроста, случайностей не бывает, все предопределено моим поведением и отношением к жизни (по мере изменения отношения к жизни, меняется и сама жизнь)».

Или: «Желание максимально глубоко и качественно погрузиться в процесс познания принципов построения гиперкомплексных систем и собственного несоответствия этим категориям. По молодости я много, долго и интенсивно занимался различными эзотерическими техниками, затем перестал, думал, что больше и не буду. Но заниматься осознанием себя все равно приходится, независимо ни от чего. С ВІР столкнулся недавно, прочитал в Интернете статью и, кроме большого интеллектуального удовольствия, получил интересные физические ощущения. Получил «ответы» на давно возникшие вопросы, хочу большего применения базовой философии в жизни».

На данном этапе, оглядываясь назад, я (автор) не понимаю, каким образом мне самому удалось пройти начальный этап (если бы я знал в свое время «что» требуется совершить, то у меня, наверное, не хватило бы духу). Видимо, присутствовал огромный энтузиазм и детская уверенность, что завтра удастся получить вожделенный результат. Вначале это было «завтра», затем – «послезавтра», потом – «на следующей неделе», дальше – «в этом квартале», «в этом году», «через год». А потом я перестал на эту тему думать, так как оказалось, что пространственное структурирование собственной гиперкластерной системы – это просто жизнь, а не построение суперканала в Вечность, пирамиды или Вавилонской башни, когда можно очень сильно напрячься и быстро достичь результата. В данном случае, это – «пожизненная» эволюционная работа, т.е. сама жизнь, и если добиться определенных успехов, то она может растянуться на очень долгий (бесконечный) период.

Как известно, существует принцип неразрывности взаимосвязей между материей, энергией и информацией. В данной системе:

– информация – это философия, основа программы, комплекс физических законов;

– энергия, которая задействуется – это широкий диапазон волновых фронтов, имеющих электромагнитную природу;

– материя – это фиксированный в виде конкретной структуры результат, который обязана создавать первая составляющая через вторую посредством синтеза – адекватного технологического процесса.

Следовательно, ни одна философия не может существовать стабильно в пространстве и времени без результата – опыта собственной материализации. Другими словами, если философия не формирует через порождаемую технологию, как через «передаточный механизм», некую материализованную проекцию себя, то она погибает. И наоборот, никакой процесс не будет стабильным, если в его основе нет адекватной философии, и осталось непонятым, «что», «откуда», «зачем», «почему», нет осознанных взаимосвязей с другими формами существования пространства и времени. Промежуточный механизм реализации формируется только на основе объективно развернутой программной базы (виртуальной информации), когда в

процессе множества поэтапных модификаций, база (прототип) постепенно синтезирует собственные материальные производные, как структурно-развернутую проекцию философии в конкретной среде.

Действительно развитый человек не может не иметь материализованного результата своего мироосознания. Хотя испокон веков формировалось особое мировоззрение: если ты «совершенен», то обязан быть побитым, одетым в рубище, стоять на паперти и громко критиковать «власть имущих». В России эти философские «плоды» видны повсюду: существует огромное количество достаточно развитых людей, хороших специалистов, которые не могут материализовать результат своего интеллектуального развития даже в виде необходимых для жизни материальных благ, вследствие огромного извращения передаточного механизма, которое насильно культивировалось на протяжении многих поколений.

Только абсолютно свободное, а, следовательно, совершенное сознание может позволить себе, вернее, на него «ниспадает роскошь» – «не иметь ничего», так как оно в любое время может синтезировать все необходимое ему для жизни в данный момент. Такой личности, а это, как минимум, третий уровень структурного развития, не нужно «тащить» с собой по жизни ничего материального, в этом тоже часть философии BIP.

Самая большая проблема человечества на данном эволюционном этапе, кроме генетической, это фрагментарное разрушение и извращение спирально-винтового передаточного механизма между базовой личностью (I Ф.Б.) и периферией (III-IV Ф.Б.). В результате этого, имеющийся в базе (квантовом объекте) потенциал не может адекватно развернуться на периферию, получив необходимый результат – пространственно-развернутую структуру личности. Такая ситуация проецируется повсеместно, неважно где это происходит: на уровне всей цивилизации или одной индивидуальной структурной организации. В результате, каким бы гениальным руководителем не был стоящий «наверху» социума человек, он не сможет добиться четкого выполнения причинно-следственной связи: программная установка – материализованный результат. Даже если программа будет безукоризненна, вследствие огромных искажений запутанной после третьего уровня фрактализации спирально-винтовой системы взаимодействий, итог сильно отличается от заданных программных параметров.

Данный процесс автоматически возникающей деструкции будет происходить до тех пор, пока понятия общестуктурной целостности (интеграции) и внутрисистемных взаимосвязей не осознаны повсеместно. Задача программно-подчиненного восстановления «передаточного механизма» – это только первый шаг, практически нулевой, на пути эволюционного развития сознания. Он означает лишь формирование адекватной спирально-винтовой системы восприятия: центр – периферия, периферия – центр, но без этого дальнейшая пространственно-подчиненная эволюция невозможна. В результате, так же как и любую гуманитарную технологию, BIP нельзя имплантировать директивно.

В основе формирования модификационных структурных композиций лежат принципы, определяющие внутреннее строение гиперкластерных объектов: наличие «перекосов», адекватно структурированной и наоборот, неструктурированной массы.

Вследствие этого, количество никогда не переходит в «качество», например, можно тысячу раз сказать слово «халва», во рту от этого слаще не станет. Но стоит хоть на мгновение полноценно визуализировать эту «халву» как виртуальную реальность – и моментально почувствуешь ее вкус. Конечно, если когда-либо, хоть раз, пробовал ее в виде материального объекта.

Существуют стандартные технологии структурирования, реализованные в различных конфессиях: в христианстве – это крестное знамение и молитва, в исламе – намаз и наличие молитвенного коврика. Истинный христианин обязан креститься много раз в день, в определенных ситуациях: в храме, перед принятием пищи и т.д. Без осознания, что крестное знамение – это не просто «размахивание» рукой в определенных направлениях, что крест – это структурная композиция, плоская часть ортогональной системы координат, и рука лишь отмечает ее наличие во внутреннем пространстве индивидуума, позитивный результат невозможен. Таким образом, прежде чем «креститься», человеку необходимо войти в медитативное – измененное – состояние сознания (И.С.С.), позволяющее сделать процесс виртуальной коррекции реальностью. Крестное знамение, совершаемое поверхностно, суетливо, следуя некой сугубо внешней форме, в расчете на то, что «хуже не будет», без понимания «что» это такое, зачем и для чего делается (что характерно для католицизма), не принесет практикующему никакой реальной пользы.

Истинный мусульманин или буддист обязан иметь особый молитвенный коврик, на котором пять раз в день он совершает намаз. На этом коврике должна быть металлической нитью вышита четкая «матрица» – плоский срез одной из пространственных фрактальных баз. Далее правоверный садится на него, вводит себя в медитативный транс (измененное направление вектора восприятия сознания), активируя тем самым собственную структурную композицию, которая, взаимодействуя с графикой матрицы на коврике, вызывает обратный эффект когерентного преобразования фоновой активности биоформы, что провоцирует согласование структуры взаимодействий медитирующего объекта. Коррекции способствует и наличие специальных «оптических фильтров» в виде всевозможных дифракционных решеток, являющихся, как и графика на коврике, фрагментами самоаффинных фрактальных матриц. Ислам существует уже полторы тысячи лет, это давно известная духовная школа виртуального совершенствования спирально-винтовой структуры человека, следовательно, технология BIP является некой современной интеграцией давно известных понятий, ставших доступной технологией в результате новейших научных представлений о структуре материи, пространства, энергии, информации и т.д.

Надо понимать, что «чистое» христианство (ислам или буддизм) – это не политические партии. В основе этих философий лежат некие смысловые откровения, конкретизированные «избранными» людьми, в разные времена и этапы развития цивилизации. Т.к. базовая информация – одна во всех мировых религиях, то, с одной стороны, прослеживается множество одинаковых смысловых основ. С другой стороны, вследствие того, что каждая религиозная философия развивалась в регионах со своим укладом жизни, в разных языковых группах, имеющих собственный менталитет, внешняя форма основных религиозных догматов заметно отличается друг от друга. Точно так же отличаются менталитеты европейца и китайца, это по

своей сути разные цивилизации, хотя внешне их представители весьма похожи друг на друга, как все представители Homo sapiens: у каждого присутствует одна голова, две руки, две ноги, два глаза, один нос, но, самое главное, у всех один и тот же генетический спирально-винтовой прототип – трехуровневая двойная полипептидная спираль ДНК.

Несмотря на единую смысловую основу всех религий, даже в рамках одной конфессии верующие поклоняются «разным богам», по-своему понимая написанное или сказанное. Это происходит в результате того, что одновекторное спирально-винтовое восприятие периферической личности весьма несовершенно. Только наличие высокоразвитого, пространственно-развернутого сознания позволяет формировать максимально точные, однозначно адекватные понятия. Например, на лекциях, где присутствует множество слушателей, каждый поймет преподавателя по-своему, и в дальнейшем будет передавать усвоенный материал уже своим языком, с помощью собственных понятийных представлений. Только человек, достаточно развитый, увидит, что в этом нет заведомой попытки исказить истину, наоборот, есть стремление ее осознать. Другими словами: интегрировать разноплановые представления в единую, максимально адекватную базовому источнику смысловую форму – это задача, которую по-своему решали все великие просветители человечества.

В каждой религиозной философии существуют свои «позитивные» стороны и нюансы, которые, по объективным причинам адекватно развить не удалось. Также существует множество всевозможных извращений изначально заложенного в каноны смысла. Как правило, искажения возникают вследствие огромного количества необразованных толкователей, которые из лучших побуждений, но, опираясь на уровень собственных примитивных стереотипных понятий, читая, казалось бы, одно и то же, но понимая по-своему, в результате проповедовали разное. Но самое опасное, когда «толкователи» пытаются использовать чужие проблемы в собственных корыстных целях. Это целенаправленное извращение истинного смысла, философии, делающее практикующих рабами собственной веры.

Например, всем известный исламский фундаментализм, провоцирующий «мировой джихад» со всеми вытекающими отсюда последствиями, ничего общего с традиционным исламом не имеет; чтобы убедиться в этом, нужно просто почитать Коран. Пророк и основатель ислама Мухаммед говорил об Иисусе, как о величайшем из мировых пророков, весь ислам строился на основе христианских заповедей, которые Мухаммед хорошо знал. Безусловно, то, что сейчас происходит в исламе, соответствует тенденциям, допущенным христианством во времена крестовых походов, когда христианское духовенство решило, что «второе пришествие» Христа и «Золотой век» не происходят оттого, что в мире слишком много иноверцев, а всевышнему требуется соответствующее количество «истинных» христиан. Способ, избранный для реализации «...огнем и мечом...», был прямым нарушением основных канонов христианства, т.к. на самом деле требовалось решить некие политические задачи. Другими словами, духовная аристократия, спровоцировавшая эти действия, использовала сложившуюся ситуацию и веру людей в Иисуса для удовлетворения своих собственных, узко корыстных интересов. Такие попытки, не имеющие ничего общего с идеей, привнесенной Назаретянином, предпринимались неоднократно.

Возможно, сегодняшние проблемы религиозной конфронтации являются прямым следствием крестовых походов, направленных на Восток, инициируя процессы обратного характера – Восток идет в «крестовый поход» на Запад: за Все рано или поздно приходится платить, причем, зачастую, чрезмерно высокую цену.

В течение жизни человеку неоднократно предоставляется возможность творчески реализовывать свои представления об окружающем мире и о своем месте в нем. Любые жизненные ситуации можно рассматривать, как тесты, ярко проявляющие уровень развития сознания каждого: остался ли он «животным» или уже стал «человеком»? Каков его истинный уровень духовной зрелости, понимания, милосердия и т.д.? Или он все тот же алчный лицемер, готовый мгновенно переметнуться в «любую веру», если это выгодно на данный момент? Такая беспринципность, отсутствие каких-либо объективных стремлений, кроме накопления «богатств», безусловно, приводит людей к деградации. В России, где ранее был некий марксистско-ленинский философский суррогат, сейчас общая идеология хаотически развивается только в направлении все большего и большего экономического проявления, другого смысла существования в ней нет, он не сформирован. А, как известно, «...свято место пусто не бывает...», поэтому произошло то, о чем говорил в свое время Спаситель: «если изгнать беса, но не заполнить это место, то бес вернется, приведя с собой семь своих друзей». Другими словами: была коммунистическая идеология, ее «изгнали», ничего адекватного не предложив обществу взамен, в результате извращенное мировоззрение, «семикратно» усугубившись, вернулось в сознание народа, и сформировался соответствующий результат в виде новой алчно-агрессивной реальности.

Нельзя ликвидировать дефект структурной формы, не построив на его месте другую, более совершенную, структуру, адекватную общей стратегической концепции его развития. Так как при дезинтеграции дефекта провоцируется спонтанное заполнение этого места, как «пустоты», еще более неконструктивными формулировками.

В жизни каждого бывают ситуации, когда вдруг появляются ранее не существующие возможности творческой реализации. Видимо, так должно быть, и это можно рассматривать как некий «аванс» со стороны Универсального пространства, способного сформировать такую ситуацию. То же самое произошло и с ВІР: информация, которая предлагается, появилась не в результате особой исключительности персоны автора. В начале 90-х годов было несколько человек, которым в одно и то же время, приблизительно при одних обстоятельствах, была предоставлена, практически, одна и та же информация о возможностях структурного совершенствования человека в виде неких теоретических тезисов, но реализовать ее, к сожалению, удалось не всем.

Как известно, любая динамическая функция (III-IV Ф.Б.) со временем сворачивается вдоль вектора фрактализации в винтовую спираль. Если процесс развития системы имеет векторный характер (последовательный рост или клеточное клонирование), то траектории построения ее элементов определяют в своей сумме соответствующую конфигурацию электромагнитного поля (суперпозицию), влияющую на общую форму объекта, его программно-подчиненное содержание и функциональные возможности, которые обязательно будут формироваться в виде аналогичной винтовой спирали. Однако спираль является асимметричной формой, поэтому в ней по определению (т.е. обязательно) будут выражены нарушения принципов соответ-

ствия ее структурного равновесия и, следовательно, устойчивости системы, но эту тенденцию можно коренным образом изменить.

В свое время, когда Спаситель учил Петра «... если идешь молиться Отцу моему, не проси у него ничего, только открой сердце свое, ибо он лучше тебя знает, что тебе надобно...», он имел в виду несовершенство человеческого представления о самом себе. Естественно, в те времена отсутствовало представление об электромагнитной природе материи, как определенным образом скоррелированной по конкретной программной матрице энергии волновых фронтов, которую можно перевести в любую иную форму, где информация является одной из существующих волновых конфигураций, как формула, определяющая высококогерентный программно-подчиненный процесс построения материализованных объектов.

В результате, даже сегодня, в XXI веке, подавляющее большинство людей принципиально «не догадывается», что им на самом деле необходимо для объективной стабилизации, поэтому изначально задача состоит в том, чтобы практикующий сумел просто-напросто «открыть сердце свое». Оказывается, для человека нет ничего более сложного, чем это, казалось бы, элементарное действие. Чтобы спровоцировать резонанс с собственной базовой основой личности (квантовым объектом), а именно об этом говорит Спаситель, необходимо серьезно продвинуться по пути эволюции определяющих сознание человека волновых взаимодействий. Минуты глубокого откровения бывают у многих, в такие моменты людям удается познать некие истины или излечиться от тяжелых болезней. Как известно, таблица химических элементов Менделееву приснилась. Следовательно, концентрация сознания ученого на этом вопросе была так велика, что позволила ему «открыть сердце свое» и через него увидеть ответ.

Личность, достигшая уровня развития, когда ее «сердце (базовая личность) открыто всегда», не будет иметь других «проблем», кроме одной: где проявить свои безграничные творческие возможности? В данном случае, она, будучи уже когерентно совершенной, начинает приводить в состояние соответствия с собственной пространственно-развернутой структурной формой ту зону среды обитания, которая в этом реально нуждается. В любом человеке генетически заложено стремление к творчеству, и каждый осуществляет его на уровне своего развития в рамках реальных возможностей.

Двигаясь по пути совершенствования собственной спирально-винтовой структурной формы, личность неизменно сталкивается с реакцией окружающего социума. Это стандартная, совершенно естественная ситуация: если один из сегментов социального гиперкластера начинает менять структуру уже сложившихся взаимоотношений, то система всячески пытается восстановить «статус-кво», «поставив его» на место. Тем самым комплекс, как правило, стремится к достижению двух элементарных целей:

1) самоутверждения;

2) сохранения корреляции, сформированной за долгие годы.

Однако, если человек действительно глубоко проникся увлекшими его творческими идеями, то он, безусловно, устоит в такой ситуации. Необходимо рассматривать данные обстоятельства, как тест: смог субъект, реализовав свои представления об

эволюции спирально-гиперкластерных систем широкого профиля, построить новые программно-подчиненные взаимоотношения, более адекватные, чем прежние, – тест пройден, не сумел – вернется на прежнее место и станет «повторять пройденный материал»; в дальнейшем, возможно, будет следующий, более удачный, аналогичный тестовый рубеж.

Адаптировать в социуме радикально передовые принципы существования, которые, как правило, идут вразрез с устоями, сформированными в результате долгих лет стереотипного «прозябания», очень сложно. Особенно, если основной принцип, определяющий смысл существования общества заключается в том, чтобы минимизировать собственную творческую активность, выходящую за рамки простейших, генетически фиксированных рефлексов.

Аналогичный процесс возникает, когда человек приступает к реализации технологии медитативно-виртуального моделирования: сколько раз в день надо заниматься, чтобы добиться успеха? – Сколько хочется, можно вообще «ничего не делать», все зависит от того, что, в данном случае, необходимо получить. Когда все делается ради реального результата, это одно, а если действие только ради действия – совершенно другое. Другими словами: пока не исчезнет огромное поляризованное стремление к эфемерному результату, которое всегда «завязано» на эмоциях или эйфории, то есть пока реализация медитативной технологии не станет просто частью жизни, как дыхание или сокращение сердечной мышцы, качественного становления на путь эволюционного развития не произойдет. Человек не думает, зачем он дышит, как он это делает, он просто дышит, потому что по-другому жить не сможет. Реализация структурно-корректирующей технологии должна осуществляться не для получения неких сверхвозможностей, а для того, чтобы, увидев множество пространственно-позиционированных информационных точек, ранее выпадавших из системы одновекторного восприятия, убедиться в том, что физические законы обойти нельзя. Когда один субъект гиперкластерной формы изменяет собственную структуру, объекту придется либо смириться с этим, либо провести собственную полномасштабную коррекцию. Если удается все выше обозначенное сделать частью повседневного существования, то личность начинает думать о технологии и результате, как о жизни и творческой реализации себя в ней. В этом случае эффективность самосовершенствования многократно повысится.

Естественно, все присутствующие на тренинг-семинарах по медитативно-виртуальному моделированию имеют множество неосознанных внутренних вопросов, которые проявляются на занятиях. Бывают ситуации, когда не сформулированный сознанием практикующего вопрос озвучивается другими людьми. Со стороны преподавателя инициируется «шевеление» разума присутствующих, позволяющее более глубоко взглянуть на некоторые аспекты технологии, то есть происходит формирование неких тестовых провокаций, необходимых для смысловой концентрации сознания слушателей. Это является стимулирующим действием для объективного понимания целей, задач и смысла собственных действий. Люди, пришедшие на медитативный тренинг, как правило, находятся приблизительно на одном уровне эволюционного развития сознания, следовательно, у всех практикующих практически одинаковые возможности для работы. В процессе занятий у многих возникает

ощущение, что у кого-то получается виртуальное моделирование, а у него – нет, поэтому он бесперспективен. Однако это не совсем так. Самое главное для преодоления первичной, стереотипной инерции – внутренняя мотивация и вера в себя. На первом занятии необходимо сформировать уверенность в том, что каждый из присутствующих сделал правильный шаг, технология ему по силам, а кругом такие же, как и он, люди, и если у них получается моделирование, значит, получится и у него. Тут очень важный момент, преподавателю необходимо построить у слушателей определенный комплекс адекватных представлений в ракурсе медитативно-виртуальной коррекции. Бессмысленно давать излишнюю информацию, которую нельзя адаптировать и наставления, которые, по объективным причинам, не будут реализованы.

Таким образом, вся методика ВІР сводится к центробежно-центростремительному движению сознания практикующего от философии к технологии и обратно через осознание (анализ) и опыт (реализацию). Данное действие должно осуществляться множество раз, и каждый шаг обязан опираться на все более глубокую понятийную формулировку. Необходимо выстраивать органичные ассоциативные связи с проявлениями окружающей среды, как с известными каждому человеку информационными категориями, являющимися основой на данном этапе существования нашей цивилизации. До недавнего времени религиозная философия базировалась на трех-четырех широко известных конфессиях. Затем сформировалась еще одна новая мировая религия – наука, которая вначале пыталась дискредитировать существующие религии и, тем самым, перетянуть на себя внимание людей, населяющих планету. К счастью, по объективным причинам, это не удалось сделать.

Вспомним откровения Иоанна Богослова, где говорится о «звере, выходящем из моря», у которого «одна голова была ранена, затем исцелилась». В данном случае, налицо аллегорическая форма научного мировоззрения. С одной стороны, оно позволяет людям технологически достичь более комфортной и «сытой» жизни, с другой стороны, пытается противопоставить собственный убогий материализм глобальной мировой духовности, замкнув сознание людей внутри псевдоэволюционной техноконцепции, порождая, таким образом, различного рода субъективизм, сверхспециализацию и профанацию. Но самое главное – наука породила ощущение, что можно безнаказанно нарушать причинно-следственный принцип мироздания, ранее считавшийся нерушимым.

Другими словами, любая мировая религия всегда говорила об обязательном возмездии за нарушение закона гармонии. Новая религия, наука, сформировала альтернативную концепцию, поставив человека в центр мироздания («царь природы»), признавая существование только сугубо материальной составляющей окружающего пространства. Тем самым, возродившаяся техноцивилизация вновь встала на дорогу, ведущую к гибели. Но постепенно, двигаясь вперед от открытия к открытию, та же самая наука, незаметно для себя, начала находить прямые доказательства адекватности постулатов, что тысячи лет культивировались основными мировыми религиозными конфессиями. В результате, она стала сама себя дискредитировать: практически, не было ни одного действительно выдающегося деятеля науки, который бы, на определенном этапе жизни, не задумывался о принципах

гармонии, лежащих в основе религии, отрицать которые – бессмысленно, так как они являются базовой основой человеческой цивилизации и культуры.

К сожалению, там, где появляется человек, возникает субъективизм и стремление изменить действительность с позиции эгоистично-примитивных интересов. Единицам, которых можно перечислить поименно, удалось избежать заражения этим «вирусом», когда базовые каноны цинично интерпретировались по индивидуально-стереотипному алгоритму. За прошедшие века сформировалось множество крайне субъективных формулировок, которые искаженно отражают объективную физическую реальность мироздания. Защитной формой от таких тенденций мировые религии избрали стремление строго следовать изначально установленным канонам. Естественно, в этом случае, развития однажды привнесенной в мир философской концепции не происходит.

Тем не менее, энергоинформационный потенциал цивилизации постоянно растет: сознание и менталитет современного человека сильно отличаются от сознания людей, населяющих, например, Палестину две тысячи лет назад. Как известно, любую информацию необходимо давать на соответствующем уровне имеющихся понятий и представлений. Разговаривать с людьми нужно на понятном им языке, объясняя законы существования Вселенной в виде представлений, органично вписывающихся в понятийные категории. Естественно, современного человека не удовлетворяют смысловые формулировки в виде висящих в воздухе догм, ему необходимо понимать, почему та или иная философская концепция существует именно в таком виде, личность стремится видеть взаимосвязь предлагаемых категорий с объективной физической реальностью природы, осознанную им в результате элементарного набора собственного опыта, провоцируемого жизнью в социально-геофизической среде.

На вопросы такого содержания служители религиозных конфессий, как правило, не отвечают, воспринимая их, как провокацию дискредитации. Но если человечество на нынешнем этапе развития действительно хочет адаптировать вечные истины, имплантированные в этот мир сотни и тысячи лет назад, то ему необходимо понять, как те или иные религиозно-догматические формулировки связаны с фиксируемой на сегодняшний день наукой физической реальностью. Всем известно, как устроен человеческий организм, но для многих остается «загадкой», где находится сознание личности, каким образом оно работает и т.д.. К тому же ни одна из существующих на сегодняшний день научных или религиозных парадигм не дает четкого ответа на вопросы: в чем смысл существования человека, что есть объективная эволюция, в каком «направлении» необходимо двигаться цивилизации и т.д.? Различные мудрствования в этом аспекте приводят к множеству бесконечно запутанных конфликтов. В результате, одна из важнейших задач философии эволюционного развития человека сегодня – социализация наиболее адекватной системы восприятия мира, формирование современной, общечеловеческой сверхидеи о смысле существования личности, как части социального общества, цивилизации и в конечном итоге – Вселенной в целом.

Пока дети не осознают смысла своего существования, они пытаются его найти везде и всюду, где угодно, попадая в критические ситуации, из которых их порой приходится спасать. Как правило, этим никто не занимается всерьез, так как и многие

взрослые находятся в таком же незавидном положении бессмысленности собственного существования, реализованного в виде бесконечной суеты. К тому же вследствие объективных причин – множественных спирально-винтовых наслоений на базовом генозвене – изменение текущей ситуации спонтанным образом реально невозможно. Возникающие в результате этого попытки уйти в некий искусственный мир субъективных псевдоудовольствий или тоталитарных сект, как правило, провоцирующие деградационное разрушение личности, – результат полного отсутствия осознанных представлений о смысле собственного существования в окружающем пространстве.

Как правило, мотивация появления на различного рода семинарах и лекциях многих из присутствующих связана с собственными проблемами физиологического характера. В свою очередь, причина, по которой необходимо заниматься саморазвитием – стремление к пониманию смысла существования себя и всего окружающего мира. Жизненный опыт многих поколений говорит о том, что «тупое» зарабатывание материальных средств для потребления все новых и новых предлагаемых цивилизацией благ – это просто побег от себя «за горизонт», когда после появления «одного» хочется «другого», затем «третьего» и т.д., в результате «для счастья» всегда чего-то будет не хватать, как бы много материальных благ у человека не было. В конечном итоге, «от себя не убежать», и личность понимает, что для полной самодостаточности необходимо иметь у себя «на побегушках золотую рыбку», но при этом человек, в конечном итоге, всегда остается у «разбитого корыта», как и положено по законам жанра.

Если начать задавать среднестатистическому обывателю вопросы, о том, что он хочет получить от жизни, окажется, что смысл его существования заключается в зарабатывании все большего количества денег, которые он хочет тратить на всевозможные удовольствия, например, был реальный случай с конкретным всеми уважаемым человеком:

– Зачем вы пришли на тренинг?
– Чтобы научиться работать по этой технологии.
– Зачем вам это нужно?
– Для того, чтобы успешно работать с больными.
– Зачем вам это нужно?
– Для того чтобы заработать много денег.
– Зачем вам они нужны?
– Чтобы получать удовольствие от жизни.
– Хорошо, вы получили это, что дальше?
– Опять заработать много денег.
– Для чего?
– Чтобы получить еще большее удовольствие.

И так сорок минут подряд, это реальный, весьма наглядный случай, произошедший десять лет назад. Сегодня этот человек достиг высокого социального статуса, но как специалист вряд ли высоко поднялся, так как его жизненная мотивация не выходила за рамки примитивного условного рефлекса – элементарного смысла существования. В данном случае уместно вспомнить евангельский тезис: «... не берите с собой ничего, потому что ежели Господь дает по большому, то и малое

приложится...». Осознав, что такое «по большому», каждая личность ставит этот тезис, называемый целью существования, на то место, которое соответствует ее идеологическим понятиям и представлениям об окружающем мире. Чем ближе человек подходит к объективному и смысловому центру «эволюционного развития», тем глубже понимается смысл фразы «Побеждающий получает все», тем ярче вокруг него проявляется «краевой эффект» «малого». В результате, ничего не требуется, кроме достижения реального фрактально-подчиненного единения с «Отцом Небесным» – глобальной средой обитания – через соответствие своего внутреннего, структурно-схематизированного содержания тому, что заключается в этом универсальном понятии. Состояние глубокого единения (трансфер) характеризуется совершенно особой, пространственно-развернутой фрактальной структурной формой материи, энергии и информации. Оно отражает совершенство конструкции, качество систематизации, безупречную точность и согласованность любых встречно-обменных реакций при отсутствии энтропии.

Для существа, достигшего такого гиперсостояния, термина «неопределенность» не существует, данный объект всегда знает ответ с очень высокой степенью адекватности, и чем дальше он движется по вектору эволюционного развития, расширяя диапазон своего восприятия, тем анализ осознанных категорий реальности становится все более точным, а количество совершаемых «ошибок» стремится к нулю. Сознание, способное реализовать принцип универсальной коррекции гиперкластерных систем произвольного типа, может сформировать пространственную самоаффинную квантовую матрицу, инициирующую стопроцентное одномоментное восстановление всех структурных взаимосвязей биологического организма путем когерентного преобразования его фонового излучения. Данная схема многоуровневого преобразования представляет собой объемную самоаффинную конструкцию – гиперсферу I Ф.Б., собранную, как минимум, из 541-ой тысячи аналогичных сфер по соответствующему алгоритму, в котором допускается всего две структурные ошибки. То есть формируемый как виртуальная голограмма квантовый кристалл – тот самый Философский камень в средневековой интерпретации – может иметь только две композиционные неточности, иначе эффекта одномоментности стопроцентного универсального, пространственно-развернутого согласования всех встречно-обменных волновых процессов достичь не удастся. В результате возникнет позитивный эффект программно-подчиненной коррекции объекта, но не радикальный, а опосредованный.

Обычному человеку трудно представить качество развития сознания и уровень информации, каким оперирует такая личность, это именно то состояние, о котором говорится – «богочеловек». Для большей наглядности можно привести следующий пример: далеко не полный, плоский срез I Ф.Б. компьютер высокого уровня воспроизводит с огромной сложностью. Говорить об объемном моделировании разворота не приходится, так как количество структурно кодированной информации, заключенной в гиперсфере (I Ф.Б.), на много порядков выше.

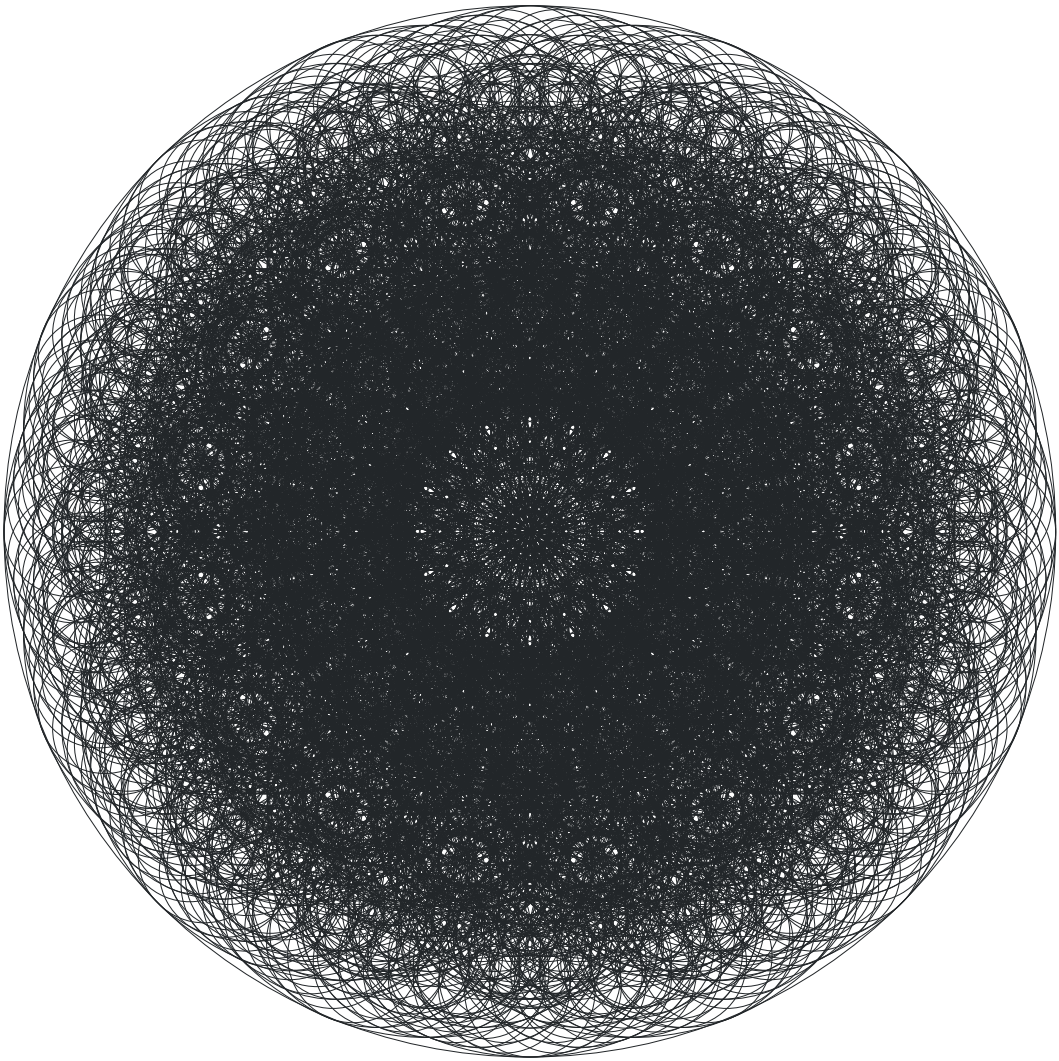

Рис. 1. Плоский срез самоаффинной гиперсферы, одной из объемных моделей I Ф.Б. (I Ф.Б.).

Данный пример можно рассматривать как показатель развития личности: чем ниже уровень, тем меньшим количеством информации может оперировать объект, и наоборот: чем выше – тем большие возможности творческой реализации имеет индивидуум. Способность одномоментной коррекции гиперкластерных систем биологического типа возникает только вследствие пространственного эволюционного развития сознания. Это не прибор, который можно украсть и, не понимая принципов работы, научиться им пользоваться, как в свое время, согласно Библейским

легендам, поступил Моисей с «Ковчегом Завета» – древнейшим оптико-квантовым процессором. Интегрировать такую схему без совершенствования всех аналитических возможностей личностного сознания не удастся ни при каких обстоятельствах.

Современному человеку, использующему всего 5-7% своих мозговых клеток и оперирующему простейшими, линейными спирально-винтовыми алгоритмами одновекторного построения информационных моделей, необходимо пройти долгий и трудный путь для достижения состояния пространственной согласованности и гиперкомплексного фрактального единения с окружающим миром. Сознание личности, спонтанно развернутое в результате физиологического процесса деления материнской клетки путем разворота трехуровневого спирально-винтового прототипа ДНК, опирается на простейшую рефлекторную деятельность, его можно смело назвать периферическим. Возможности такого сознания невелики:

– оно может использовать в процессе своей жизнедеятельности только одновекторные линейные алгоритмы, образующие винтовые спирали – проекционные аналоги генетического прототипа синтеза биоформы,

– его эволюция, по причинам несогласованности кластерно-скомпонованных субформ организма, не может идти спонтанно, как физиологические процессы жизнеобеспечения,

– для развития спирально-винтового гиперкластерного объекта обязателен контакт с социальным кругом своего вида (если контакт потерян, то, несмотря на отсутствие явных дефектов биологического организма, ребенок остается на уровне развития животного).

Зачем человеку весь мир, если он потеряет самого себя? Человечество не сможет активно двигаться по пути эволюции индивидуально-личностного сознания, пока не сформирует и социально адаптирует понятную, доступную и органично связанную с физической реальностью парадигму универсального развития личности с позиции смысла существования цивилизации. Однако это возможно, когда общество, как минимум на 61,8% (Золотое сечение) от общего числа, будет состоять из субъектов, являющихся условно самодостаточными гиперкластерными единицами, адекватно понимающими смысл своего существования в пространстве и времени. То есть из живущих сегодня на Земле более чем 6 млрд. особей приблизительно 4 млрд. человек должны знать, зачем они живут на этой планете, что их связывает друг с другом, с окружающим миром, физическим и духовным, понимать и пытаться реализовать творческое стремление к Универсальному развитию себя как личности.

Однако опыт текущей цивилизации показывает, что в условиях перманентного отсутствия истинного творчества, общество начинает деградировать и, в конечном итоге, гибнет. С другой стороны, гибель позволяет рассчитывать на возрождение, пусть сложное и долгое, но это возможность еще раз начать все сначала. Цивилизация, как суперпозиция индивидуальных спирально-винтовых гиперкластерных систем, не может достичь процветания без осознанного движения по пути эволюционного развития каждого своего звена. «Побеждающим» никогда не станет тот, чье «развитие» прельстили сиюминутной выгодой, уговорили обещаниями здоровья, запугали («ты без этого умрешь», «тебе это жизненно необходимо») или «запутали». Человек должен сам осознать, что ему необходимо в этой жизни, тогда он будет

готов и к духовно-идеологическим испытаниям, и к «долгой дороге», и к трудностям понимания новой, нестандартной информации на каждом следующем шаге. В этом случае, человек будет сам искать силы, чтобы подняться после очередного «падения» и, несмотря ни на что, идти дальше.

Нет смысла давать технологию, позволяющую реализовать неограниченные возможности, людям, эгоистично стремящимся только к субъективной личной выгоде, власти, материальным благам, не желающим нести ответственность за собственные действия. Они будут использовать полученный потенциал только в гиперполяризованных корыстных целях (как привыкли), приводя к гибели еще большие зоны окружающего пространства. Вследствие этого, на определенных, ключевых, этапах развития существуют жесткие «барьеры», обойти которые невозможно ни при каких обстоятельствах, так же, как «протащить» кого-нибудь. Только самостоятельные действия человека, адекватно осознающего цель своего существования, понимающего, что, как и почему он делает, верящего в свои силы и возможности, способны построить структурный мост в пространственно-развернутое будущее, где «Побеждающий» получит все. В этом случае он понимает, что получает не только неограниченные возможности синтеза произвольного результата, но и абсолютную ответственность за каждый собственный шаг, требующий уверенности, что именно данное действие наиболее конструктивно и рационально, и даже через «1000 лет» моделируемый программно-подчиненный импульс не приведет к непредсказуемым негативным последствиям.

Тестовые барьеры сформировать не сложно: необходимо создать условия, при которых люди, действительно заинтересованные в саморазвитии, смогли бы с ними справиться, а ищущие лишь субъективную выгоду – нет, так как не видят смысла в данном действии. Преодолевшие первый барьер, всегда готовы к следующим шагам, когда каждая новая ступень эволюции определяет колоссально расширяющиеся возможности с еще более высоким уровнем ответственности за собственные действия. В их душе есть «генератор», мотивирующий прохождение таких экзаменов, позволяя человеку, несмотря на трудности, идти вперед, получая адекватные результаты. Как правило, те, кто делает это ради личной выгоды, не хотят «брать частями», им нужна уже безукоризненно работающая технология, чтобы получить все сразу и быстро – «на блюдечке с голубой каемочкой».

Издревле известно, что, «если Господь хочет кого-то наказать, он лишает его разума», а если хочет кого-то наградить, то дает ему адекватные понятия и знания, вбирающие в себя «все», позволяющее личности победить тьму своего сознания и интегрировать новые, адаптированные, представления в социум, изменяя тем самым и саму жизнь награжденного.

Виртуальное формирование имеющего электромагнитную природу корректирующего модуля происходит не в голове, мозг отвечает лишь за рефлекторную деятельность биоформы, а в особой нейтральной зоне организма. Развитие виртуального сознания создает возможность существования человека в пространстве и времени в виде чистого разума, как духовное «я», в абсолютном единении с Универсальной Вечностью. Процесс происходит поэтапно, осознание первого этапа – адаптации – в новых стратегических позициях формирует основу для дальнейших шагов.

Переход на каждый следующий этап, а их всего четыре – адаптация-активация-синтез-материализация, характеризуется преодолением соответствующих барьерных мембран, расширяющимися возможностями и усугублением ответственности за свои действия. Наличие преград необходимо для того, чтобы в зоны супервозможностей не попали безответственные, примитивные существа, которые в результате отсутствия адекватного сознания принципов мироздания могут использовать свой потенциал только неконструктивным, грубо эгоистическим образом.

Создать нечто новое, то, что ранее не существовало во Вселенной, пусть даже в какой-либо сверхмалой ее локальной зоне, может только тот, кто является пиком совершенства пространства Метагалактики. Понять, кто способен на такие действия, нетрудно. Все остальные имеют возможность лишь познавать сотворенное ранее, и в процессе осознания физической реальности совершенствовать свои представления о пространстве, двигаясь по ступеням эволюции к тому недосягаемому «фокусу» абсолютного знания, который светит где-то в центре Вселенной. Тот, кто утверждает, что создал нечто принципиально новое, качественно не представляя собой принципиально более высокого уровня сознания, заблуждается или цинично лжет.

Существуют понятия: фрактальная мерность, алгоритм фрактализации, разные уровни конвертации системы взаимодействий, на которых происходит поэтапное изменение структурных композиций. Известные всем графические символы – тибетские мандалы, исламские символы, христианский крест – относятся к одной и той же структурной форме, но находятся на совершенно разных структурных уровнях. Их нельзя примитивно проецировать друг на друга. Реализация такой попытки может привести практикующего к гибели. Например, возможно отравление человека, съевшего ядовитый корень полезного растения, если он предварительно не разобрался в его составных частях, поняв, что является корнем, что стеблем, что цветком, что плодом. Если человеку рекомендовали стебель, а он съел корень, то винить в этом нужно только себя. К тому же, необходимо знать, в какое время можно употреблять в пищу растения и плоды для их полноценного использования.

Любой религиозный символ – это фрагмент прототипа корректирующей схемы, реализованной на одном из уровней общеуниверсальной структурной формы, имеющей 512 основных уровней, 15 зон конвертации, принципиально отличающихся алгоритмами построения схематизированных форм взаимодействия, и полноценно укладывающихся в 5 фрактальных баз. I Ф.Б. – это самоаффинная гиперсфера, собранная из собственных аналогов с соответствующей сферической диаграммой фрактализации (реализации), предпоследняя (четвертая) – спирально-винтовая цепочка взаимодействий, разворачивающаяся всего лишь по одному вектору реализации.

Во избежание трагических ошибок необходимо иметь четкое представление о внутреннем строении рассматриваемых гиперкомплексных объектов, системе встречных взаимосвязей, алгоритме работы и т.д. Только одна структурная форма четко прослеживается всюду, являясь базой для всех остальных конструкций – это ортогональная система координат, определяемая тремя взаимно перпендикулярными осями X, Y, Z. Данная система образует базовую растровую решетку, являющуюся элементарной ячейкой, используемой для построения более сложных форм

и конструкций. Ортогональная система координат, или пространственный рациональный фактор, известный еще во времена древнего Египта, функционирует, как универсальный стабилизатор всех встречно-обменных процессов, происходящих в любой структуре, имеющей электромагнитную природу, а других, как известно, в природе не существует.

Другими словами, стабилизация спирально-винтовой гиперкластерной биосистемы, то есть внесение в нее простейшей, но основной позиции (базовой решетки), позволяющей пространственно систематизировать траектории всех протекающих в данной структурной форме процессов – это первый шаг на пути адекватного развития индивидуального сознания личности. В дальнейшем необходимо кратно дублировать этот прототип, уменьшая размер элементарной ячейки, снижая, тем самым ее дискрет и амплитуду возможных цикличных волновых проявлений от максимума до минимума, то есть, осознанно расширяя диапазон и переходя от одних мировоззренческих категорий к другим, более адекватным. Любой создаваемый алгоритм, который имеет векторную направленность и возникает в течение какого-то времени, относится к волновым линейно-цепочечным, динамическим категориям (делается один шаг (волновой период), затем другой, третий и т.д.) и существует в пространстве только в виде спирально-винтового трека.

Известно, что для того, чтобы построить дом, необходимо в начале создать эскизный проект, затем определиться с материалами, из которых он будет построен, закупить их, привезти, расчистить место, сделать фундамент и т.д. На этом примере видно, как много последовательных действий нужно совершить, чтобы получить реальный результат, такая последовательность мероприятий и есть векторная траектория динамической функции построения дома. Человеческая жизнь, любые реакции в биологическом организме также являются динамическими встречно-обменными проявлениями (волновые функции) начиная с внутриутробного развития, когда сначала делится одна клетка, затем две, четыре и т.д. вплоть до полного синтеза организма из 10^{15} клеток, и заканчивая преемственностью поколений – дети, их родители и т.д. – это цепочка во времени и пространстве, реализованная уже как суперпозиция иного уровня, но, тем не менее, все эти проявления имеют волновую природу и представляют собой спирально-винтовую функцию.

Таким образом, совершить перемещение по кратчайшему расстоянию из точки А в точку Б, используя только векторно-линейный спирально-винтовой алгоритм, невозможно, так как окружающее пространство, имеющее волновую природу, не свободно. Движение динамически ориентированного импульса, имеющего массу и поляризацию, всегда будет представлять собой развернутую в пространстве винтовую спираль с траекторией, направленной вокруг условного вектора из точки А в точку Б. Поэтому истинное расстояние между двумя точками (старт и результат) может быть минимальным, а путь импульса (время процесса), неважно, что это – световой поток или стремление человека стать «Побеждающим» – очень долгим, даже бесконечным.

Исходя из вышесказанного, приведем несколько парадоксальных для рационального мировоззрения аксиом: активная структура материи, имеющая массу, не может покинуть свою звездную систему, отбрасывая часть своей энергии; следова-

тельно, все материальные объекты, зафиксированные в Солнечной системе, являются ее неотъемлемыми составляющими, они «местные», не прибывшие из другой области космоса, просто они имеют очень сложную, спирально-винтовую траекторию движения. Солнце движется в пространстве галактики по винтовой спиральной траектории, вращаясь вокруг собственной оси вместе с планетами, поэтому траектории движения планет представляют собой сложные винтовые спирали, а не замкнутые орбиты в виде эллипсов. Взаимодействие масс и множества физических полей, имеющих электромагнитную природу, приводят к тому, что взаимное расположение объектов и их движение в результате процесса общесистемного согласования становятся строго фиксированными, интегрированными в четко скоррелированный системный комплекс с множеством суперпозиций, создающий в процессе своего движения в пространстве поток электромагнитной турбулентности. В самом начале формирования научного мировоззрения считалось, что Солнце – это неподвижно висящий в пространстве объект, центр Вселенной, вокруг которого движутся все остальные небесные тела. Такая точка зрения не могла объяснить множество физических явлений. Но если рассматривать строение Вселенной с адекватной позиции, учитывающей динамическую составляющую согласованно происходящих процессов от галактики до планетарной системы, то эти несоответствия пропадают.

Таким образом, любая волновая функция является динамическим спирально-волновым импульсом. На примере синусоиды (проекции спирали на плоскость восприятия) можно рассмотреть характеристики движения такого процесса (объекта, точки) относительно вектора, определяющего цель (результат):

– амплитуду, максимум и минимум которой будет определять отклонение объекта от вектора, нацеленного на конечный результат,

– период (волну, полуволну), определяющий цикличность проявления тех или иных информационных характеристик,

– частоту, связанную с временным периодом, как обратно пропорциональную величину.

В качестве фазового периода можно рассмотреть, например, годовые циклы изменения температуры (зима, весна, лето, осень), циклы от одного високосного года до другого, циклы солнечной активности и т.д. – все это будут спирально-винтовые волновые процессы.

Амплитуда волны (мощность процесса) характеризует рамки разброса характеристик объекта, когда он, достигнув по конкретному вектору некого апогея (максимума), обязательно начинает двигаться в противоположном направлении, приближаясь через некоторое время к состоянию, противоположному по своей сути. Нейтральность, как наиболее адекватное характеристикам окружающего пространства состояние, фиксируется лишь одномоментно при переходе процесса через точку нуля (фаза) на осевом векторе, определяющем направление. При уменьшении амплитуды движение системы максимально приближается к кратчайшему расстоянию до вектора направления из точки А в точку Б. При сжатии волнового периода количество нейтральных (фазовых) состояний кратно увеличивается. Все это, в итоге, приводит к уменьшению энергозатрат и стабилизации в достижении конечной цели. Другими словами, при максимальном приближении спирально-винтового процесса к вектору

(что возможно в результате когерентного сверхвысокочастотного преобразования импульса), нацеленному на конечный результат, количество сил, средств, времени и т.п. сводится к минимуму, так же, как количество токсичных продуктов, постоянно требующих утилизации.

Все вышесказанное хорошо согласуется с процессом оптимизации гормонального баланса гиперкластерной биоформы – чем точнее и согласованнее реакции, протекающие в спирально-винтовой биосистеме, тем меньше побочных продуктов, требующих безотлагательного вывода из организма. Достичь такого состояния можно только одним способом: введением пространственных структурных рамок ортогонального характера, которые строго определяют допустимую степень отклонения любой спирально-винтовой функции жизнеобеспечения от наиболее адекватной траектории.

За свою жизнь человек перемещается на гигантские расстояния, даже если просто сидит дома на стуле, так как он вращается в пространстве галактик вслед за Солнцем вместе с планетой, двигаясь по трехуровневой винтовой спирали. Люди, находящиеся в разных точках Земли, перемещаются на разные расстояния и с различной скоростью. Например, человек, живущий на экваторе, преодолевает гораздо большее расстояние и движется в пространстве с большей скоростью, чем тот, кто находится в районах полюсов и лишь вращается «вокруг себя». Так как пространство не свободно и представляет собой сложный комплекс физических полей, имеющих электромагнитную природу, то некогерентный прирост энергии этих двух человек – разный: на экваторе энергии гораздо больше, чем на полюсе планеты. Биологический организм, как гиперкластерная система, всегда реагирует на взаимодействие с физическими полями или энергией любого типа, в результате, у человека, живущего на экваторе, скорость обменных реакций выше, так как плотность внутриструктурного заряда больше.

Наличие и качество пространственно-развернутых структурных рамок определяет многоуровневая ортогональная решетка (II Ф.Б.): если она не выражена или представлена фрагментарно, то процессы, связанные с задействованием спирально-винтовых динамических функций, протекают несогласованно. Чем качественнее и у́же пространственные рамки, ограничивающие и определяющие свободу динамических импульсов, тем точнее внутриструктурные взаимодействия, обеспечивающие, как элементарную жизнедеятельность системы на уровне биологического организма, так и эволюционное развитие индивидуально-личностного сознания.

Другими словами, формирование первичной пространственно-развернутой структурной базы в виде ортогональной системы координат, позволяет объекту:

– начать координировать общесистемные спирально-винтовые процессы, сформировав пространственную систему координат, позволяющую точно контролировать встречно-обменные взаимодействия;

– сдерживать чрезмерно активные амплитудные проявления физиологических процессов, всегда дающих побочные продукты, не санкционированные генетической программой жизнеобеспечения.

Однако идеальное развитие личности в виде движения без грубых отклонений от вектора, определяющего цель (результат), принципиально невозможно, так как

любое последовательное движение, определяемое пролонгированной динамической функцией, представляет собой винтовую спираль, которая после третьего уровня спирализации начинает бессистемно наматываться сама на себя, теряя принцип фрактального соответствия и блокируя собственную базовую основу, тем самым, провоцируя системный кризис, поддерживающийся суперпозицией аналогичного типа. В то же время, активное сознание личности может, изменяя себя, корректировать свое отношение к окружающему миру, постепенно уменьшать амплитуду и период собственных волновых функций, стремясь к абсолютной когерентности, модифицируя тем самым объективный характер движения, максимально приближая его к идеальному вектору развития.

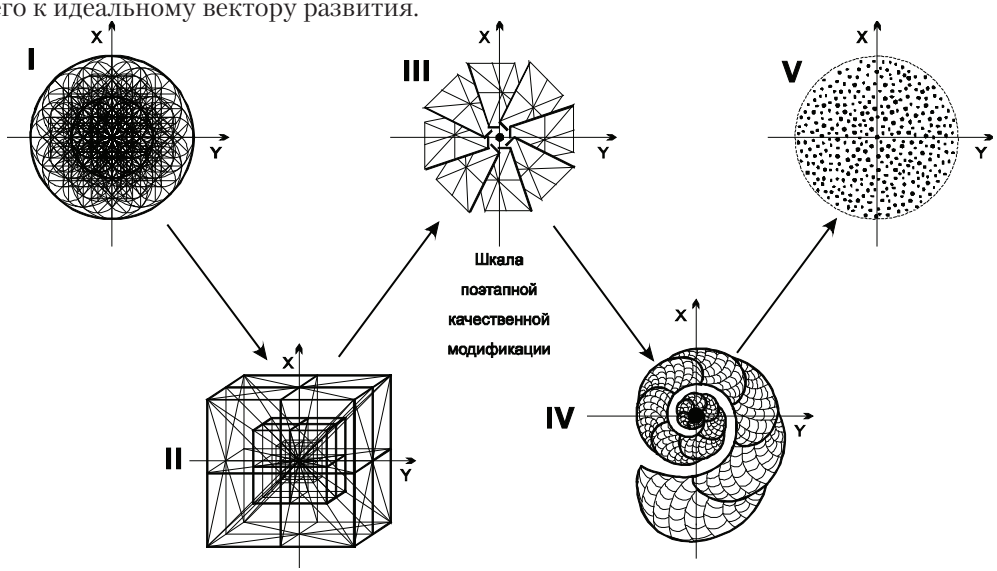

Рис. 2. Линейный ряд фрактального разворота «Точки Нуля». (I) Гиперсферический Универсальный Объем → (II) Многопространственная Структурная Решетка → (III) Пакетно-Плоскостные Модификации → (IV) Линейно-Цепочечные Винтовые Спирали → (V) Хаотические Точечные Образования (кластеры).

Изначально универсальная основа, I Ф.Б. (гиперсфера) порождает свои производные в виде II Ф.Б. (многопространственная структурная решетка), которая на своей основе образует следующие собственные производные – *III Ф.Б.* (пакеты плоскостных модификаций). Третья порождает Четвертую Фрактальную Базу (волновые линейно-цепочечные винтовые спирали), Четвертая образует Пятую Фрактальную Базу (точечно-кластерные образования). Все модификации имеют в себе собственный структурный прототип, между ними существует строгая системная иерархия, определяемая целым комплексом пошагово изменяющихся структурно-подчиненных взаимоотношений. На каждой ступени данной иерархии существуют свои законы взаимодействия. Любая структурная форма конструктивно реализует себя только в том случае, если занимает в пространстве адекватное собственной схеме место, никакие спонтанные перемещения здесь не приемлемы. Например, когда

вместо функциональных процессов основы вводится модификация, являющаяся ее далекой производной, способная существовать как конструктивная единица только вместе с аналогами, опираясь на собственную базовую основу, начинаются проблемы в согласовании, порождающие системный хаос и дезинтеграцию комплекса.

Таким образом, наиболее оптимальной общеструктурной формой для материи любого типа, образованной в процессе синтеза звездной системы, является сфера (I Ф.Б.). Только она позволяет объекту иметь минимальную площадь соприкосновения с внешней средой, минимизируя, тем самым, затраты на адаптацию постоянно изменяющихся вокруг условий среды. Например, капля жидкости всегда пытается принять форму шара, как наиболее рациональную, тем самым, хотя бы по внешней форме, быть подобной собственной базовой (атомной) основе. Можно привести множество аналогичных примеров: звезды, планеты, атомы и т.д., все они стремятся принять сферическую форму. Таким образом, наиболее рациональной единицей существующего вокруг нас пространства Вселенной является сфера.

При дальнейшем развитии материализации полученные сегменты комплекса необходимо компоновать уже по иному принципу. Оптимальной упаковкой материальных единиц произвольного типа, то есть объектов пятой фрактальной базы, сформированных в результате поэтапной реализации первой, второй, третьей, четвертой и, в конечном итоге, пятой фрактальной базы, является гексагональная схема. Гексагональная упаковка позволяет максимально плотно разместить материальные единицы, полученные в результате «разворота» гиперпространственного прототипа – I Ф.Б., такие как атомы, планеты и т.д. Другими словами, данным способом возможно формировать макрообъекты, занимающие в пространстве наименьший объем при максимальном количестве составляющих единиц.

Если ввести гексагональную схему сразу в процесс синтеза, то можно изменить принцип фрактальной реализации. Безусловно, очень заманчиво изменить принцип фрактальной мерности, например, с двойки на тройку, или на семерку.

В пространстве, где коэффициент фрактализации равен «двум», что связано с тем, что любой диаметр делится на два радиуса, а электромагнитная волна – на два полупериода, четыре четверть-периода и т.д., материнская клетка на первом шаге делится на два, на втором – каждая из полученных клеток также делится пополам, получая в результате четыре клетки, на третьем – каждая из четырех опять делится пополам, получается восемь клеток и т.д.

В гипотетическом пространстве с коэффициентом фрактализации «три» электромагнитная волна должна делиться на три части, далее на 9 частей, а материнская клетка биоформы (если такая существует) на первом шаге делится также сразу на три части, образуя три клетки, на втором шаге – каждая из трех клеток опять делится на три части, образуя уже девять клеток, на третьем шаге – каждая из девяти опять на три, получается 27 клеток.

В пространстве с коэффициентом фрактализации «семь» происходит аналогичное деление электромагнитной волны: материнская клетка на первом шаге клонирования делится сразу на семь частей, образуя семь клеток, на втором – 49 клеток, на третьем – 343 клетки.

Следовательно, при переходе на больший коэффициент фрактального клонирования (развития) происходит резкое увеличение скорости процесса синтеза результата; время, необходимое для формирования гиперкластерного биологического организма, многократно уменьшается и необходимое количество клеток образуется за гораздо меньший срок. Но увеличение скорости требует введения соответствующих системных рамок, адекватно контролирующих процесс. Если этого не сделать, спирально-винтовая система обязательно пойдет «вразнос» и погибнет. При таком шаге стремительного развития, когда фрактальная мерность меняется хотя бы с двойки на тройку, выход цивилизации в зону сверхспециализации может произойти чрезвычайно быстро. При этом меняется не только скорость образования клеток, меняется вся спирально-винтовая структура системных взаимоотношений целиком: а это и система восприятия, и адаптации, и творческой интеграции (реализация). Увлекшись такой возможностью и пытаясь ее реализовать, очень просто потерпеть неудачу, в результате, остаться «в промежутке» между «двойкой» и «тройкой», когда развиваться с шагом три еще невозможно, а с шагом два уже нельзя, так как различные фрагменты модификационной формы «тройки» будут находиться в генозвене в виде всевозможных агрессивных радикалов, мешающих полноценно эволюционировать с шагом два. Для такой «вирусно инициированной» цивилизации впереди – только гибель, коллапс в виде социально-генетической вспышки «сверхновой» – абсолютной дезинтеграции генома.

Самое важное в эволюционном развитии сознания личности, чтобы процесс самосовершенствования естественным образом вошел в жизнь человека, как ее неотъемлемая органичная часть. Все великие сподвижники любых духовных парадигм никогда не стремились к власти. Процесс эволюции собственной индивидуальной личности был частью их повседневной жизни. Они никого директивно не убеждали и не принуждали следовать за ними, практикующие просто жили, реализуя себя с позиции идеологии осознанных категорий, творили, пытаясь познать «промысел Божий» везде, где возможно. Когда это удавалось, постигнутое становилось великим откровением, «краеугольным камнем» в дальнейшем процессе познания окружающего мира и места человека в нем.

Любая гуманистическая истина основана не на догмах, а на пространственно-развернутом понимании. Догмы – это лишь некие плоские формулировки (штампы) в виде проекции объемных структур мироздания на плоскость спирально-винтового, одновекторного восприятия человека, зафиксированные в виде последовательных, простейших, то есть линейно-цепочечных категорий (III Ф.Б.). Настоящее понимание произнесенных или написанных слов, совершенных кем-то деяний приходит в результате стремления человека разобраться и пространственно осознать данные тезисы, анализируя и постигая истинный смысл информации, ассоциативно связывая ее с окружающей социальной и геофизической средой. Если удается сформировать взаимосвязи новых представлений со старыми, устоявшимися понятиями (стереотипами), пересматривая прежние представления, что-то отбросив и что-то приняв, то человек приобретает новое, расширенное, мировоззрение. Только при понимании на максимально доступном уровне сути происходящих в пространстве процессов, у него возникает внутренняя уверенность в их объективности, что, безусловно, дает толчок

дальнейшему эволюционному движению в выбранном направлении, тем самым, позволяя реализовать постигнутое в обычной жизни, не забывая опираться на опыт поколений и собственные внутренние ощущения. Эволюция – это индивидуально-личностный сознательный подход к объективной реальности. Мировоззрение такого человека не висит в воздухе: если он понимает, что идеология, предлагаемая социальной средой, для него неприемлема, он пойдет иным путем, но рано или поздно ему придется вернуться и вновь погрузиться в объективную реальность, какой бы сложной она ни была.

Если человек беспрекословно верит всему, что ему говорят, безропотно идет туда, куда велят, делая то, что скажут, даже не задумываясь, зачем и кому это необходимо, то подобное депрессивное мировоззрение никому не нужно, кроме его идеологических «основателей». Но такой объект не надежен, он может менять свое мнение на диаметрально противоположное, в зависимости от внешнего окружения (среды). Его существование основано на лицемерной попытке найти тихую нишу, в которой можно удобно, хотя и примитивно, реализовать себя «сегодняшнего», не изменяя ничего, а лишь адаптируясь, найдя комфортное место для убогой форматизации своих псевдотворческих, гипертрофированных амбиций.

Именно поэтому объективное развитие провоцирует сознательное стремление практикующего, основанное на понимании предлагаемого средой обитания информационного материала и внутренней уверенности в своей правоте.

Ни в коем случае нельзя привлекать внимание личности к предложенной информации, философии, технологии, обещая некие сверхблага в виде суперздоровья, огромного материального благополучия и т.д. В результате таких действий массово появляются именно те, кто прельстится только сопутствующими идеологическими составляющими, не обращая внимания на истинную цель преобразований. Подобные люди желают получить обещанное сразу и все, без особого труда, не понимая, что эти блага возникают исключительно вследствие огромного труда по эволюционному совершенствованию собственной структурной формы. Материализованные блага – это только производная, а не базовая функция. Факт прельщения скрывает элементарный внутренний эгоизм соблазняющего, который, запутывая сознание людей, получает от такого эгоистического самоутверждения извращенное удовольствие. В дальнейшем он, если достаточно активен, начинает использовать «учеников», образуя социальный кластер с высочайшей поляризацией. В результате, базовая информация объективного характера грубо искажается, безобразно профанируется, буквально ничего не оставляя от истинной сути первичной философии. Если человек, действительно стремящийся познать основы мироздания, встретится с такой гиперактивной структурой взаимодействия, то он, естественно, сделает вывод, что предлагаемые понятия неадекватны, автоматически проецируя этот вывод на лежащую в основе философию. В итоге, эволюционный процесс потеряет настоящего сподвижника, а тот, в свою очередь, лишится возможности использовать базовые знания.

Что такое медитация?

Медитация – это максимальная концентрация сознания на конкретной смысловой форме при минимальном напряжении биологического организма (физическое расслабление биоформы называется релаксацией), то есть выход из состояния

спирально-винтового тестирования окружающей среды и концентрация вектора восприятия на конкретной задаче (на конкретном объекте).

Официальной науке о медитации известно мало, считается, что это так называемое измененное состояние сознания (ИСС). Если записать электроэнцефалограмму (ЭЭГ) здорового человека в его обычном состоянии, то максимум активности фиксируется на затылочных отделах, если – в ИСС, то – в лобных долях. Лобные и еще некоторые структуры мозга официальная наука идентифицирует с личностью человека, делая на этом основании вывод, что медитация – это взгляд в себя или через себя путем активации глубоких личностных структурных категорий.

Другими словами, медитация характеризуется изменением состояния сознания (ИСС), при котором альфа-ритм работы головного мозга замедляется, как во время сна, а доминирующая активность мозговых отделов смещается с задних отделов в лобную часть. Зона зависимых периферических отделов лобных долей мозга (зона прямого проецирования) связана с зоной эпигастрия (зоной солнечного сплетения). В этом отделе находится целая система нервных окончаний, повторяющих структуру аналогичных рецепторов на уровне головного мозга. Разница в том, что в головном мозге существует огромное количество активно задействованных клеток-нейронов, а в зоне эпигастрия – нет.

Возникает вопрос: зачем в спирально-винтовой генетической основе человека существует программа на формирование мощной, разветвленной сети рецепторов (система восприятия), которые практически повторяют сложнейшую структуру головного мозга, но не используются? Можно провести аналогию со строительной площадкой, на которой очень много сделано: расчищена территория, поставлено ограждение, охрана, сформированы все системы коммуникаций и т.д., но ничего не строится. Это странно, и, учитывая уровень предварительной подготовки, здесь явно когда-то должно быть что-то очень важное построено.

Медитативное формирование в зоне «солнечного сплетения» собственного виртуального аналога – пространственного прототипа истинной (интегральной) личности, которая будет в дальнейшем реально существовать в виде имеющего электромагнитную природу «виртуального мозга», всегда сопровождается различными вегетативными реакциями, активность которых достигает пика через 6 часов после модуляции практикующим корректирующего импульса. Сами вегетативные реакции – это лишь производная, часть тестирования программы запуска пространственной реструктуризации данного отдела гиперкластерной биоформы. Первый этап построения структуры управляющего процессом когерентного поля связан с формированием и активацией спирально-винтовой системы взаимосвязей по имеющейся структуре иннерваций. Иногда процесс активного включения в программирование комплекса нервных окончаний может вызывать резкие спазмы в зоне эпигастрия, которые, как правило, длятся от нескольких часов до трех суток, не более.

В результате некоторых экстраординарных событий в начале 90-х годов, свидетелем которых мне довелось быть, мое материалистическое мировоззрение среднестатистического обывателя одномоментно разрушилось, исчезли все сомнения в существовании внеземных обитателей Галактики, я был абсолютно уверен в реальности того, что осознал. Наверное, на всей планете не было в тот момент более уверенного

в адекватности своих действий человека. Шел 1991 год... Я был убежден, что этап перехода с первого уровня развития через второй на третий можно преодолеть очень быстро (шкала периодов тогда была неизвестна), поэтому сделал все от меня зависящее и по максимуму возможностей: абсолютно строгий распорядок дня, полный переход на растительную пищу, никаких психоэмоциональных раздражителей (телевизор, радио, семья, встречи со знакомыми и т.д.). Так как эти изменения моего отношения к жизни произошли очень резко, в течение 40 дней, многие знакомые подумали, что парень сошел с ума. Мне хотелось добиться результата любой ценой, я считал, что можно провести реструктуризацию очень быстро, но оказалось, что эта дорога – длиной «в бесконечность», охватывающая всю жизнь, все более и более раздвигая ее пределы...

Безусловно, быстрое движение по пути развития возможно, если имеются ярко выраженные генетические предпосылки – три двойные полипептидные цепи ДНК-матрицы. Например, тогда, когда «отец» существует в виртуальном образе совершенного «святого духа» («чистого разума» от четвертого уровня развития), имеющего, как и биологическая материя, электромагнитную природу. В этом случае, дополнительная, программно-подчиненная информация, инициирующая мейоз, передается в организм матери в максимально качественном виде, являясь четко скомпонованным, пространственно-развернутым, высококогерентным импульсом, и внутриутробное развитие ребенка происходит по предельно адекватному треку. Во всех остальных, стандартных, случаях – двух двойных полипептидных цепочек плоской ДНК – в генетической базе ребенка нет собственной программы на последующую пространственную модификацию одновекторной спирально-винтовой структуры, к сожалению, она разрушена много тысяч лет назад. Как отмечалось выше, изначальная программа развития звездной системы с коэффициентом фрактализации «два» формировалась многие миллионы лет. Попытка сверхвысокотехнологичной процивилизации изменить орбитальное положение обитаемых планет, реструктурируя Солнечную систему (улучшить и без того совершенное), привела к масштабному социально-геофизическому катаклизму и разрушению шестинуклеотидной трехцепочечной генетической базы – «... он не только сам сгорел в объятиях пламени, но и уничтожил множество соседних миров...». В результате, вместо пространственно организованной спирали ДНК-матрицы осталась плоскостная, со всеми вытекающими отсюда крайне незавидными перспективами.

К настоящему моменту сложилась следующая ситуация: есть потенциал, генетически фиксированный на биологическое развитие (III-IV Ф.Б.) и выход в зону пространственной модернизации имеющейся плоской спирально-винтовой системы, где необходимо сформировать и «запустить» новую (давно потерянную старую) структурную форму (II Ф.Б.). Но программа для реструктуризации спирально-винтового алгоритма, кодируемая в третьей двойной спирали ДНК, разрушена, включая систему пространственной стабилизации системы координат и глубокую мутацию фазы митоза. В результате, происходит следующее:

1) выход в зону необходимой пространственной модификации двойной полипептидной спирали ДНК – в кольцевой многоуровневый фрактальный тор (тор, собранный из собственных аналогов),

2) пребывание там некоторое время с множеством пиковых активаций – попыток запустить реструктуризацию прототипа синтеза цитоструктуры,

3) «запутывание» спирально-винтового трека, спад активности, деградация, гибель биологического носителя сознания.

Такая цикличность осуществляется постоянно, тысячи лет, постепенно, как «колея», углубляясь из поколения в поколение.

Тем не менее, две тысячи лет назад Иисус Назаретянин привнес в этот мир пространственную структуру стабилизации, без которой движение по пути эволюции гипер-кластерной биоформы принципиально невозможно, это «трехмерный крест», являющийся базовой ортогональной системой пространственных координат. Именно поэтому его и называют Спасителем, так как спасение – в преобразовании одновекторной, плоскостной, спирально-винтовой гиперкластерной системы в пространственную самоаффинную квантовую форму со сферической (универсальной) диаграммой взаимодействий (реализации).

Спирально-винтовой мир (среда обитания человека), развивающийся в последнее время хаотически, весьма отличается от пространства с фрактальной мерностью «два», начиная с базовой системы координат и заканчивая временными рамками геофизических циклов. В результате планетарного катаклизма, пространственная ось пакета спирализованных плоскостных матриц ДНК сегодня существует только во фрагментарном виде, представляя собой множество нескоррелированных штриховых отрезков, не связанных в единый блок. Плоские матрицы взаимодействуют между собой только за счет общединамических, крайне полярных, вихревых процессов в рамках гравитационной составляющей Земли, выстраивающей их, как некие дипольные отрезки вдоль пространственной оси координат. Но на современном этапе и в этом ракурсе возникает выраженное отклонение «стволовой» модификации по ходу спирально-винтового вращения комплекса приблизительно на 10-15 градусов вправо и вперед.

Таким образом, текущая цивилизация развивается с участием только двух двойных плоских цепочек ДНК, формируя, тем не менее, к 42 году жизни человека возможность выхода в зону последующих программно-подчиненных генетических модификаций. Третья двойная цепочка может быть образована лишь как результат адекватного опыта существования и развития гиперкластерной системы в конкретных социально-геофизических обстоятельствах. Ее, к сожалению, нельзя привнести из «внешнего» мира Галактики, так как условия существования каждой цивилизации чрезвычайно индивидуальны, начиная с глобальных, таких как положение звездной системы, масса планеты и многое другое, и заканчивая историческими условиями развития социума. «Взять» такую генетическую матрицу из другой, более успешной, звездной системы и имплантировать ее в текущий планетарный геном – не удастся, она будет не адекватна имеющимся обстоятельствам и, следовательно, ее адаптация принципиально невозможна.

Оставшиеся два звена, две двойные полипептидные цепочки ДНК способны универсально адаптироваться в определенных рамках, создавая тем самым, биологический объект, способный «нести» активное сознание, которое на первом этапе развития целиком и полностью построено на сугубо рефлекторных взаимодействиях

с внешней средой – так называемое периферическое сознание, по своей сути, кроме развитой ЦНС, не отличающееся от высших животных, что в свое время и привело Дарвина, а также многих других биологов, к принципиально неверным выводам. Когда генетическая матрица уже достаточно «развернута», постепенно накапливаются новые программные возможности, знания, опыт. Затем на этой базе происходит поэтапное воссоединение с потенциалом (квантовым тором) прошлых реинкарнационных воплощений, фиксируемым в генозвене личности, преображаясь (через высококогерентное управляющее поле) в процессе дупликации в третью цепочку ДНК, несущую программу универсальной пространственной стабилизации дальнейшего развития, адекватную социально-геофизическим условиям своего формирования. Если структурно-развернутая программа стабилизации по каким-то причинам неадекватна (не соответствует принципам I Ф.Б.), то цивилизация (объект) заходит в тупик и гибнет. Если адекватна – дальнейшее развитие идет успешно. Таким образом, восстановление третьей двойной полипептидной спирали генетической матрицы Homo sapiens является приоритетным и определяет ВСЕ.

Теоретически – реструктурирующие модификации пространства звездных систем возможны, но осуществить это на практике очень трудно и сложно, слишком велик риск разрушения личностной структуры, не позволяющий достичь намеченной цели. Видимо, благополучие «вскружило голову» сверхтехнологичной процивилизации, несмотря на то, что сложности перевода планетарного комплекса из 5 планет на ближние к Солнцу орбиты могли вынести немногие, только основная раса, находящаяся на третьем уровне развития, остальных необходимо было адекватно «поддерживать». Безусловно, уровень технического развития цивилизации, решившейся на такой «прыжок», был не просто очень высок – он был гиперзначителен – структурная форма основной расы соответствовала третьему уровню развития и те, кто находился в «хвосте» эволюции, во второй половине второго уровня (2,5-2,9), имели реальную перспективу поэтапного перехода на третий. Но «хвост» оказался чрезвычайно велик, адаптация генетической структуры ДНК к новым условиям «сорвалась», и проект «пошел под откос» – одна планета взорвалась, другая потеряла атмосферу, а геном Homo sapiens лишился третьей двойной спирали.

В результате, генетические программы, позволявшие автоматически выйти за третий уровень пространственного развития и получить высочайшее осознание физической реальности и соответствующие возможности, были разрушены. Конечно, кому-то выжить удалось, раз мы как цивилизация существуем, но сейчас необходимо все утраченное восстанавливать заново. Безусловно, с тех пор пространство сильно изменилось, остатки взорвавшейся планеты до сих пор существуют на орбите в виде пояса астероидов. А, согласно историческим хроникам, такая планета как Венера еще за 2000 лет до рождества Христова не имела стабильной орбиты.

Таким образом, текущая цивилизация на данном этапе своего развития должна вновь собрать пространственно-развернутое управляющее реструктуризацией биологического гиперкластера высококогерентное поле и программу торовокольцевой модификации восстановления генетической матрицы, только сейчас сделать это гораздо труднее, чем ранее. До катаклизма вся геофизическая система работала, как конструктивно корректирующий фактор: высококогерентный геофи-

зический комплекс электромагнитных полей планеты был настолько скоррелирован, что эффективно систематизировал процесс генетического развития. Чем моложе мир, тем он стабильнее, тем проще в нем развиваться. Чем мир старше, тем интенсивнее выражены естественные процессы дезинтеграции материи. А после катаклизма, когда не осталось практически ни одной «целой» структурной решетки материи, процессы системной дезинтеграции еще более усугубились. Однако внешним цивилизациям удалось стабилизировать системное пространство, но планетарная ситуация чрезвычайно усложнилась: геофизическая структура Земли потеряла стабильность, произошла расфокусировка корреляции электромагнитных полей и потеря пространственной ориентации всей системы. Сегодня сложность задачи восстановления генома чрезвычайно возросла, и введение Назаретянином «краеугольного камня» системы координат – основы той решетки (II Ф.Б.), которая является фундаментом дальнейшего фрактального построения всей пространственной структурной организации генома, – явилось крайне важным событием в истории возрождения цивилизации.

Следуя вышесказанному, начало «пути» – это всего лишь введение основы пространственной реструктуризации трехуровневой структурной решетки в виде ортогональной системы координат – прототипа II Ф.Б., состоящей из трех взаимно перпендикулярных осей X, Y, Z. Практически все действия первого этапа – фрактально-подчиненная реализация той базы, которую Спаситель 2000 лет назад привнес в мир. Пока этот шаг не будет выполнен, дальнейшее эволюционное движение с помощью любого из адекватных алгоритмов невозможно. Другими словами, необходимо сформировать четкую осевую градацию в виде трех взаимно перпендикулярных пространственных осей X, Y, Z, проходящую через центр спирально-винтовой гиперкластерной биоформы, находящийся в верхнем отделе солнечного сплетения человека.

Изначально практикующему необходимо научиться и осуществить лишь это, на первый взгляд, простое действие, однако моделировать схему надо сразу в трехмерном пространстве, начиная виртуальное формирование структуры сразу с объемных, ортогональных конструкций. Это может показаться очень сложным для периферического сознания, привыкшего оперировать только плоскостными проекционными категориями. Оно будет пытаться рефлекторно отторгнуть навязываемые ему пространственные структурные параметры, «скатываясь» на доступные элементарно-плоскостные модели. Но нужно понять, что работа в плоскостях не принесет результата, интегрировать плоскостные модели в объемную пространственную структуру – не удастся, так как сфазировать три взаимно перпендикулярных пакета плоскостей в единый блок, имеющий одну общую для всех формирований точку (фазу), невозможно для запутанного спирально-винтового сознания личности первого уровня развития. Не надо делать для себя уступок, не нужно искать более простых путей, ведущих «в никуда», оправдываясь: «Сначала я на плоскости потренируюсь, а потом...». Тем самым, практикующий создает устойчивый виртуальный стереотип стандартно-плоскостного алгоритма, выйти из которого будет чрезвычайно сложно, и в итоге, придется «все ломать» и строить заново, а время будет потеряно.

Можно провести аналогию с занятиями музыкой: если ученик «заиграл» музыкальную пьесу, то выход один – не исполнять ее какое-то время, а потом начать учить с самого начала. Аналогично – с занятиями иностранным языком. Выработанное неправильное произношение очень трудно затем исправить по причине сформировавшегося устойчивого стереотипа, перешедшего в условный рефлекс.

Исправить ошибки в спирально-«заигранной» гиперкластерной структуре может только профессионал высокого уровня, который стабильно работает и четко ориентируется во фрактальном пространстве I–II баз, имея возможность корректировать ошибки построения, согласуя комплекс по амплитудам, диапазонам, фазам и диаграммам поляризации в рамках спирально-развернутой системы пространственных координат.

На первом этапе медитативно-виртуальной практики по вхождению в технологию ВІР придется соблюдать определенные условия.

Формировать виртуальную структуру необходимо, находясь в состоянии углубленной медитации (гася любую иную периферическую деятельность). В дальнейшем такое измененное состояние индивидуально-личностного сознания (ИСС) практикующего должно стать для него нормой, то есть человек в своей повседневной жизни частью своего сознания должен постоянно контролировать происходящие внутриструктурные процессы, фиксируя их координаты и адекватность, и если это необходимо, сразу корректируя. Отличие ВІР от других духовно-медитативных технологий в том и заключается, что нет необходимости «уходить из общества в ашрам», не требуется никаких обязательных атрибутов вроде специальных поз или медитативного коврика.

Практикующему нужно сформировать спокойное, по возможности, нейтральное отношение ко всему происходящему с собой, это относится как к обычным жизненным ситуациям, так и непосредственно к работе по данной технологии. Ведь если появляется эйфория (всегда волновой пик), то через некоторое время, согласно законам компенсации, обязательно возникнет депрессия. Не нужно ни к чему стремиться, тем самым, создавая избыточную поляризацию, надо просто жить по тем пространственно-развернутым, структурно-подчиненным законам, которые практикующий осознал, анализируя философию ВІР – это кратчайший путь к достижению результата. Таким образом, реализация – это ежедневное, многократное воплощение в жизнь согласованных, программно-подчиненных действий со стремлением каждый раз сделать чуть больше и лучше той качественной «планки», которой достиг ранее. Иногда это получается, иногда – нет, так как человек, являясь частью окружающей среды, тесно связан с изменениями социально-геофизического характера. В периоды солнечной активности личность первого уровня развития, а это периферическое, спирально-винтовое сознание, которое напрямую связано с рецепторной деятельностью (поляризацией), постоянно подсознательно отслеживает и сразу реагирует в рамках имеющихся стереотипов на состояние внешней среды, тем самым, определяя свое нестабильное состояние, как физиологическое, так и психоэмоциональное. Только построение достаточно стабильной структурной схемы II Фрактальной базы позволит такому человеку в моменты геофизической активизации окружающей среды не испытывать состояния «размазанности» или агрессив-

ности, когда концентрация сознания становится невозможна. Наоборот, чем активнее внешний фон, тем больше энергии можно позитивно использовать, тем проще реализовывать структурно-корректирующие действия любого уровня сложности.

В эти моменты, несмотря на то, что активность среды повышена, собственная структурная композиция личности становится более равновесной. Практикующему необходимо настраиваться на спокойную работу без перегрузок, строгое отношение к себе и основам технологии позволит организовать адекватную структуру взаимодействий между спирально-винтовой периферической личностью и виртуально-моделируемой, пространственно-развернутой базовой основой. Возможность общения с коллегами, как на занятиях, так и виртуально, через Интернет, позволит узнать о трудностях и достижениях своих товарищей с целью более эффективного решения «сложных» ситуаций, возникающих в процессе пространственной структуризации. Наставник, в данном случае, формирует структурные взаимосвязи с каждым практикующим индивидуально и со всей общностью в целом.

Как и везде, первое задание – это освоение основ медитации. Если у практикующего есть налаженный алгоритм медитативных занятий, то необходимо забыть все, что делалось до сих пор, и просто выполнять предложенные действия, помня о том, что «чувство» – это результат локальной поляризации, «ощущение» – динамика взаимодействия, а вот «состояние» и есть – псевдопространственная основа медитативно-виртуального тренинга. Практикующим предлагается любым способом, на уровне прямого или ассоциативного видения виртуально смоделировать в пространстве перед собой точку или зону, максимально конкретную и компактную. Самое главное на данном этапе – научиться четко концентрироваться, войдя в медитативное состояние, на поставленной задаче.

Первоначально, для того, чтобы снять внешние раздражители, можно: сделать более мягкое освещение, сесть достаточно комфортно и удобно, желательно с прямой, ровной спиной (не надо никаких специальных поз), расслабиться, глаза открыты. В дальнейшем все это будет не важно, но на первых порах – необходимо.

Далее практикующему требуется, войдя в медитативное, псевдопространственное состояние, представить перед собой виртуальную точку или зону в пространстве так, чтобы создалось впечатление (уверенность), что эта зона пространства физически изменилась, став плотнее и контрастнее (возможно изменение цвета восприятия).

Затем необходимо проанализировать свое ощущение и понять, почему появилась уверенность, что виртуально моделируемое действие произошло.

На первом этапе медитативной практики концентрировать внимание «на точке» долго не удастся, ее будет обязательно «сносить» по винтовой спирали, сдвигать в сторону – это нормальное явление на данном этапе, так как спирально-винтовое периферическое сознание способно моделировать конкретику лишь на очень короткий период. Не нужно пытаться удерживать смоделированную точечную зону на месте. Надо ее, сформировав, отпустить, сформировать-отпустить и т.д. Возникновение у практикующего внутренних ощущений в момент концентрации будет подтверждать действие, хотя отсутствие осознанных ощущений не говорит о том, что ничего не получилось.

Но: на первоначальном этапе практикующему **не** ставится задача получения конкретных ощущений, необходимо просто следить за ощущениями, если они возникли. Далее практикующий проводит анализ произведенного действия (что получилось, что – нет, как получилось и т.д.), позволяющий в дальнейшем конкретизировать технику моделирования – это адаптация полученного опыта.

По предлагаемой методике можно работать в любом удобном режиме, столько, сколько возможно, хоть 24 часа в сутки.

Как правило, преподаватель целенаправленно с группой не работает. Каждый присутствующий генерирует в окружающее пространство собственные энергоинформационные характеристики, вследствие этого вокруг него формируется соответствующая волновая интерференция – суперпозиция. Равновесие каждого наступает в результате системной корреляции и возникновения условной когерентности волновых характеристик присутствующих людей.

Чем меньшего размера получится виртуальная точка, тем лучше, так как она более конкретна, но практикующему не надо на этом заострять внимание, вначале важно получить простейший результат.

Попробуйте осуществить заданное действие.

Комментарии к первой попытке: неважно, каким зрением вы видите (прямым, ассоциативным, на уровне ощущений), так как у каждого человека доминирует своя, индивидуальная система восприятия.

Вторая попытка: глаза закрыли, вдох, выдох, еще раз вдох-выдох, глаза открыли и представили то, что смогли. Комментарии: можно просто представить некий объект в пространстве перед собой, имеющий точечную форму, приближенную к сферической.

Третья попытка: закрыли глаза, чтобы лучше вспомнить «свой» объект, форму которого вы представляете. Вспомнили. Открыли глаза и попытались смоделировать данный объект на уровне своего солнечного сплетения. Если забыли, как выглядит его форма, можно закрыть глаза, спокойно «проявить» объект (точка, условная сфера, падающая капля и т.д.) и опять попытаться сформировать его на уровне солнечного сплетения. Напрягаться не следует, наоборот, надо максимально расслабиться.

Закрыв глаза, послушали себя: есть ли какие-либо специфические ощущения, напряжения, нагрузки? Изменилось ли пространство, если да, то в чем? Менялась ли его цветность и плотность?

Если человеку кажется, что с закрытыми глазами у него медитация получается, а с открытыми – нет, то это может означать, что у него не хватает «оперативной памяти» на виртуальное формирование представляемого объекта в совокупности с восприятием окружающей среды. Конечно, с закрытыми глазами информации становится гораздо меньше, человеку проще сконцентрироваться, а с открытыми, наоборот, возникает множество дополнительной информации, которая не может не восприниматься сознанием, в результате, оперативного потенциала виртуально сформировать конкретный объект в пространстве не хватает.

Одна из главных задач начального этапа – добиться исключения рефлекторных ассоциаций, связанных с постоянной фрагментарной фиксацией сознания на

внешней информации, научиться не реагировать на нее, концентрируясь исключительно на виртуально поставленной задаче.

Четвертая попытка: закрыли глаза, сделали один-два глубоких вдоха-выдоха, чтобы снять напряжение (это простые релаксационные приемы). Вспомнили, как выглядит объект, увидели его, запомнили. Открыли глаза и спокойно пытаетесь визуализировать его на уровне своего солнечного сплетения или в ближней зоне пространства перед собой.

В результате данного действия начинается амплитудное торможение бессистемной динамики периферического характера (что крайне важно) и формирование алгоритмов концентрации на нестандартных, с точки зрения обычного сознания, виртуальных моделях.

Всевозможные возникающие ощущения говорят о многочисленных физиологических процессах.

Прохождение сформированной пространственной программы в глубь спирально-винтовой структурной формы всегда сопровождается чувством холода. Фрактализация модуля означает кратное уменьшение размеров структурной ячейки (длина волны снижается кратно полупериоду), частота модуляции при этом резко возрастает. Информационное содержание модуля также резко возрастает, программная форма структурно компонуется, фрактально сжимается, увеличивая плотность, и начинает «проваливаться» вглубь. В этот момент амплитуды линейно-динамических процессов понижаются, температура падает, человек ощущает прохладу. Это нормальное явление, означающее, что фрактально скомпонованный программно-подчиненный модуль пошел «в глубь» биоформы.

Через 6 часов структурно-скомпонованная программа «пойдет» в обратную сторону, на периферию системы. В процессе фрактального разворота модуля на периферию активизируется периферическая капиллярная сеть, появляется ощущение тепла. Это обычные циклические проявления, которые вначале шокируют непосвященного человека. Если программный модуль проходит в глубь структурной формы ниже уровня рецепторных связей корректируемого объекта, то ощущения прекращаются, практикующему кажется, что ничего не происходит, кроме некоторой «легкости парения», так как его уровень осознания не позволяет воспринять производимую программой реструктуризацию в данном диапазоне частот.

Различные вибрации, возникающие при виртуальной работе по собственной структуризации, связаны с процессами тестовой подстройки рецепторов организма.

Никто не знает, сколько он уже «живет» на Земле: первую жизнь или уже последнюю, после которой невозможно вновь воплотиться. Но это не важно – какими бы реинкарнационными предпосылками ни обладал гиперкластерный объект, реализовать их должна конкретная периферическая личность. Свободу личности никто отнять не может, не разрушив и не уничтожив саму личность физически, как индивидуальное сознание. Поэтому, в принципе, можно «сорваться» на любом этапе спирально-винтового развития: и на первом, и в середине, и в самом конце, когда, казалось бы, пространственно-развернутый результат уже достигнут. Никто не в состоянии отнять право личности на свободу выбора, даже если он направлен в сторону сознательной деградации.

Практикующему можно посоветовать читать любую литературу по данной тематике, учитывая, что информация конструктивна лишь тогда, когда возможен ее избирательный адекватный анализ, тогда человек, воспринимая дополнительные сведения, не начинает метаться из стороны в сторону в поисках все новых и новых призрачных «путей», не в силах остановиться на чем-то одном, а способен извлечь пусть малую, всего 2-3%, но полезную для своего объективного развития информацию. Медитативно-виртуальное моделирование наноструктурных матриц – ВІР является тем самым вертикальным путем, о котором многие, наверное, слышали из разных источников. Задача прошедших вертикальный путь – создать пространственно-развернутую, программно-подчиненную структуру, на которую смогут опереться идущие за ними следом.

4) Первыми проходят, как правило, самые рьяные и отчаянные, которым, по сути, нечего терять, кроме собственной жизни. Они жертвуют ею во имя Универсальной Свободы для всех, превращаясь в Аватара – Воина Света – одиноко стоящего на рубеже Невозможного, что и определяет эволюционное развитие цивилизации. Формируется основа, позволяющая развиваться остальным. Машинист в поезде или капитан на корабле может быть один, но доплывут все... Недаром сказано: «Спасись сам, и следом за тобой спасутся тысячи». Главное для «пассажира» – не пытаться на ходу «пересесть» в проносящийся мимо чужой поезд, стремительно мчащийся в сумеречную неизвестность...

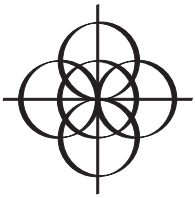

Глава 2

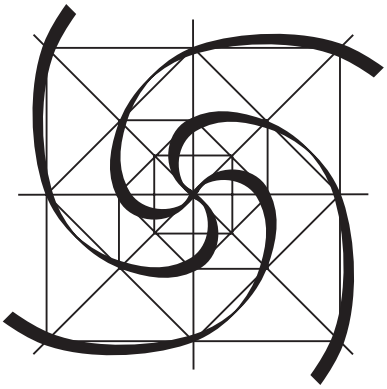

Спонтанная тенденция к развороту (центр-периферия) любого энергоинформационного потенциала, воспринимаемого системой (человеком и его биологическим организмом, являющимися частью окружающей среды, планеты, суточный цикл которой составляет 24 часа), происходит приблизительно через 6 часов.

Этапы восприятия информации выглядят следующим образом:

1. В первой половине дня наиболее эффективно происходит процесс активации и набора потенциала, так как утром, после ночного отдыха, биологический организм и структура сознания личности находятся в наиболее уравновешенном, нейтральном состоянии, что является благоприятным фактором для восприятия сложной информации.

2. В середине дня возникает некоторое системное «зависание», набора потенциала более не происходит, это зона насыщения. Далее идет реакция в виде квантового перехода, когда набранный ранее потенциал проходит на более глубокие структурные уровни. В это время восприятие информации извне происходит только на уровне простейших рефлекторных внутриструктурных реакций, так как спирально-винтовая биоформа полностью «заполнена».

3. Затем, около 18 часов, импульс «из глубины» начинает разворачиваться на периферию, что всегда сопровождается соответствующей реакцией системы взаимосвязей. Ввести в нее в это время дополнительную информацию, какой-либо корректирующий, программно-подчиненный модуль с позиции самого практикующего очень сложно, практически невозможно, по крайней мере, на начальном этапе медитативно-виртуального структурирования.

Естественно, при индивидуальной коррекции учитывается еще множество дополнительных факторов: солнечная активность и лунная активность, годовой геофизический цикл, биологические ритмы конкретного объекта и т.д.

За время существования цивилизации выработался определенный ритм: обучение в школе, институте, трудовой день и т.д. – все начинается утром, когда требуется наиболее результативная работа, до обеда эффективность труда высокая, после обеда – она резко падает, а вечером, после 6-7 часов, крайне низкая.

К сожалению, система обучения в нашем обществе несовершенна, в процессе учебы идет загрузка лишь оперативной памяти системы восприятия личности огромным количеством данных, часто позиционно никак не связанных между собой. В результате, дети подсознательно отказываются воспринимать структурно не систематизированную информацию, не понимая, зачем и для чего она необходима. Оперативная память ребенка перегружается, и объект не может свободно оперировать ею, разворачивая необходимую для полноценной реализации информацию изнутри. Для качественного усвоения смысловых категорий необходимо вводить их в личностную систему на основе многоуровневого ассоциативного резонанса, в этом случае примерно 50-60% даже не стандартных сведений запоминается с первого раза.

Как правило, цель присутствующих на семинарах по медитативно-виртуальному моделированию заключается в желании более качественно разобраться в основных принципах бытия, не отделимых от законов окружающего пространства.

Если личность всю жизнь «ищет» некий скрытый смысл своего существования, то это похоже на ситуацию, когда человек поднял ногу, чтобы сделать шаг, а куда ступить, не знает. В результате, все его действия будут крайне аккуратны и осторожны, но пока он не наделает множества ошибок, определяющих неконструктивную «карму», он так ничего и не поймет. Только тот, кто уверен в своей жизненной позиции, может реально действовать – совершать ошибки, исправлять их, опять ошибаться, вновь исправлять и т.д., набирая, таким образом, жизненный опыт, позволяющий, в свою очередь, поэтапно достичь намеченной цели.

Очень важно не бояться совершать действия (пусть даже не совсем правильные) и создавать именно те условия, естественно, убедившись в адекватности выбранного направления, при которых отступить назад уже нельзя. «Рубикон перейден, мосты сожжены, назад дороги нет», – так говорил Юлий Цезарь и был абсолютно прав.

Для того, чтобы в чем-то разобраться, например, нужно ли заниматься BIP, необходимо просто начать действовать в данном направлении. В процессе работы человек либо подтверждает свои представления о перспективах и продолжает занятия, либо нет – тогда он уходит. Но если пришедший на лекцию спрашивает, «сколько может зарабатывать оператор BIP», это означает, что он совершенно не понимает данной философии, и заниматься ему бессмысленно.

Первое испытание на пути практикующего – организация самого процесса занятий (тренингов), постоянного, регулярного, циклически проявленного, что осуществимо лишь при наличии серьезнейшей мотивации. Это очень трудный шаг, требующий отхода от сложившихся стереотипов, «обрезания старых связей», «расчистки места» для построения новых форм взаимоотношений с внутренним и окружающим пространством.

Второй шаг – формирование дополнительных условий, позволяющих не повернуть назад в случае возникновения трудностей и сомнений. Сделав эти два шага, можно получить желаемый «векторный» эффект, но если заниматься «между делом» или «от скуки» – объективного результата не будет.

Еще один очень важный момент: ставя перед собой цель, нельзя заранее «опускать планку» прогнозируемого результата, наоборот, ее необходимо максимально поднять – «плох тот солдат, который не стремится стать генералом».

Иногда приходится слышать следующее: «При реализации данной технологии появились некоторые результаты, но возникновение внутренней агрессии заставило меня остановиться; в процессе взросления мы перестаем реагировать на некоторые вещи, которые больно задевали нас в детстве, ассоциативно «блокируя» воспоминания и понимая, что не можем ничего исправить, а во время занятий подобные ситуации опять стали меня «доставать», и я ничего не могу с этим сделать».

В молодости, когда человек сталкивается с трудностями реализации собственных планов, он возмущен лишь самим фактом этого, не ощущая времени, не ассоциируя возникающие обстоятельства с личной жизнью, собственными формами реализации, условиями существования и т.д. Личность пытается, так или

иначе, бороться, так как у нее еще есть мотивация для этого, пусть обусловленная его детством, пусть неадекватная, но она есть.

Со временем происходит некая социальная адаптация, появляется безразличие, тенденция к «опусканию рук», приводящая к позиции «все равно все бесполезно». Человек впадает в пролонгированную депрессию определенного типа и более-менее спокойно относится к возникающим жизненным трудностям («живу и живу»), так как глобально он уже потерял смысл своего существования, по сути, став асоциальной личностью.

В зрелом возрасте, при наличии некоторого жизненного опыта, «трудности» существуют уже не сами по себе, а в совокупности со структурой сознания этого человека, с гораздо более глубоким уровнем собственной градации, вызывая более выраженную реакцию. Особенно тогда, когда появляется возможность вновь обрести смысл существования, и он уже понимает, что время – не бесконечно, что он тесно связан со многими людьми в социальный кластер, и прервать эти спирально-винтовые взаимоотношения – очень непросто. Пытаясь изменить сложившиеся межличностные связи и собственные стереотипы, человек сталкивается с серьезными проблемами, но на данном этапе необходимо понять, что разрешить эту ситуацию прежними методами, основанными на агрессивности, нельзя.

Текущая ситуация связана с тем, что периферическое сознание личности целиком и полностью зависит от встречных реакций, формируемых в результате рецепторного взаимодействия с внешними раздражителями. Таким образом, то, что обычно подразумевается под «разумом» – это лишь комплекс встречных, ответных реакций биологической системы на изменение параметров среды обитания, как внешней, так и внутренней, в котором присутствует несколько генетически фиксированных доминирующих программных категорий, одной из которых является «выживание в среде». Это древнейшая генетическая память, связанная с существованием биологической формы, поддерживаемая множеством условных и безусловных рефлексов, без которых человек, как физиологическое существо, не сможет выжить. Причем реакции связаны с необходимостью в случае опасности вовремя осуществить впрыск допинга, адреналина, для резкого повышения физической активности (убежать, увернуться, схватить и т.д.) в борьбе за жизнь.

Выход из-под доминирующего влияния данных стереотипных категорий весьма сложен, а варианты решения проблемы, предлагаемые многими религиозными и духовными школами, в большинстве случаев, являются лишь малоэффективными догмами, висящими в воздухе. Именно поэтому, Спаситель, исцеляя своих больных, говорил им: «...иди и постарайся не грешить...», так как действие «не грешить» доступно лишь той совершенной личности, которая уже сумела преобразовать собственную структурную композицию в квантовую голограмму («Философский камень»), взявшую на себя приоритет высококогерентных безукоризненных реакций и одношаговой обработки информации сколь угодно сложного характера.

Между человеком первого, спирально-винтового, уровня развития сознания и третьего существует колоссальная разница. В первом случае, это жизнь, связанная лишь с рефлекторными одновекторными проявлениями биологического организма. Во втором случае, это совершенно иная форма пространственного бытия, даже кван-

товая голограмма сознания такого индивидуума формируется в ином месте, не в том, которое привычно считается средоточием разума.

Классически ислам, как религия и философия, не имеет ничего общего с тем агрессивным движением против христиан, которое сформировалось на сегодняшний день. Так же, как истинно христианское понимание мира не имеет ничего общего с крестовыми походами на Восток или с кровавым распространением христианства в Америке. В этих случаях ярко проявлены корыстные мотивы, «духовная» аристократия цинично добывала деньги и власть. Те, кто в начале второго тысячелетия проводил агрессивную акцию на Восток, прикрываясь высокими идеями христианства, сформировали некую тенденцию, которая, развернувшись как встречная волновая функция, в начале третьего тысячелетия устремилась с Востока на Запад. «Что посеешь, то и пожнешь» – и, несмотря на то, что между «урожаями» достаточно длительный период, факт остается фактом.

Безусловно, ислам – это следующий после христианства шаг к созданию адекватного представления о законах, образующих Вселенную, о том, «что» есть структура. Но невозможно интегрировать сложную смысловую форму, минуя первый шаг – христианство, сумевшее сформировать основу структурной формы: точку и первичную ортогональную систему координат, так как любое действие без базы (прототипа) не будет долговечным. По-видимому, именно поэтому пророк Мухаммед так уважительно относился к Иисусу и к христианству.

Сегодня любую страну, исповедующую христианство, можно лишь условно назвать таковой. В основе христианского мировоззрения лежат всем известные десять заповедей: не убей, не укради и т.д. Если посмотреть на современный мир с точки зрения соблюдения этих законов согласованного, комплементарного существования, можно увидеть, что за последние 2000 лет краеугольными камнями существующей цивилизации стали прямо противоположные установки: «убей», если тебе это выгодно, «укради», если сможешь. Нетрудно сделать вывод, что ожидает такой, альтернативный законам Гармонии, мир и всех, кто ему принадлежит. Это касается и тех, кто в данный момент «не ворует» и «не убивает», ведь каждый живущий на планете является неотъемлемой частью современной цивилизации. Негативные изменения природного характера, нарастающая агрессия, терроризм, появление новых болезней, генетические мутации являются лишь следствиями ярко проявленных тенденций, обозначенных выше. В дальнейшем интенсивность этих процессов будет нарастать, и человек должен осознать: что он делает на этом «пире во время чумы», желает ли он участвовать в этом?

В случае отрицательного ответа придется выбрать иную цель собственного существования и «спасти себя самому». Смысл слова «спасение» каждый находит сам, как и путь к данному действию, выбирая близкую ему философию и технологию, самостоятельно формулируя вопросы и отыскивая ответы. Со временем мотивация становится более конкретной, задачи более четкими, приходит понимание того, что, если человек родился и живет в мире, существующем по законам «сатаны», то придется с этим считаться, хочет он того или нет, либо данный мир его уничтожит. В данном случае, есть только один способ выхода из-под влияния окружающей агрессивно-урбанистической среды, из-под прессинга имеющейся формы уродливых

социальных взаимоотношений – стать самодостаточной личностью, реализовав известный тезис «...я и Отец – едины...».

Но процесс осознания весьма непрост... По словам Иоанна, «... и съел я эту книгу, она была сладка на устах моих, но горька во чреве...», так как следом за радостью от собственных действий в процессе познания нового наступает огорчение от того, что не только окружающие, но и близкие люди перестают тебя понимать. В дальнейшем, приходит терпение и осознание того, что обычный человек проявляет себя, как может и как умеет, а не так, как хочет. Возможностью творчески реализовать себя обладает только самодостаточная личность, остальные находятся в тотальном «социально-геофизическом рабстве», они не способны сделать ни одного действия по собственному желанию, находясь в абсолютной зависимости от проявлений внешней среды. В свою очередь, чрезвычайно трудно творчески реализоваться личности, понятия которой отличны от социализированных представлений общества, в котором она существует, такой человек не вписывается в узкие рамки стереотипных общественных устоев: удел его – одиночество, а путь – битва с невежеством.

Для обретения фактора свободы существуют два способа:

1) спирально-винтовой, одновекторный – стать абсолютным аналогом глобальной социальной системы, войти с ней в амплитудный резонанс, и за счет очередного активного всплеска пройти на вершину общественной пирамиды, где можно получить всевозможные вожделенные «блага»: власть, деньги, «свободу», но только в рамках данной спирально-винтовой гиперкластерной системы;

2) пространственный – когерентно преобразовав все имеющиеся взаимосвязи, выйти из-под влияния поляризованных частотно-волновых, энергоинформационных модуляций общества, «переключиться» на пространственно-развернутый волновой канал. В этом случае, фактор свободы гораздо шире и глубже.

Сделать это очень трудно, личности необходимо иметь осознанную мотивацию, возможно, многим пожертвовать, чтобы посвятить себя самосовершенствованию, которым нельзя заниматься «между делом», в зависимости от настроения. Практикующему необходимо жить в этом процессе постоянно. Если заниматься собственной пространственной структуризацией только в хорошем настроении и удобной обстановке, ничем ради этого не «жертвуя», то результатов не будет. На первом этапе придется серьезно перестроить ритм своей жизни, занимаясь медитативным аутотренингом, несмотря ни на что, в любом настроении и в любой обстановке. Развитие всегда начинается с простой вещи: формирования основных смысловых тезисов, определяющих целенаправленную мотивацию.

Каждый человек, будучи ребенком, движется по вектору мотивации родителей. Затем наступает момент, когда надо сделать выбор: либо сознательно подтвердить этот вектор, либо сформировать свой, что-то принимая в свою систему мировоззрения, от чего-то отказываясь. Допустим, человек на определенном этапе решил, что хочет обрести безграничную свободу – от болезней, от пространства, времени и т.д. Продвижение к такой свободе может осуществляться только поэтапным образом, с позиции парадигмы Универсального развития личности. Но изначально необходимо обрести способность зависеть в этом процессе лишь от себя самого, а не от третьих лиц.

Следовательно, мотивация и осознанный выбор цели – это важнейшие составляющие процесса развития, под названием «Жизнь». Для достижения пространственного состояния «самодостаточности» необходимо сформировать соответствующие действия, опираясь на собственные адекватные представления и возможности, объективно используя потенциал среды (геофизической, социальной или иной). Безусловно, чем меньше объект зависит от окружающей среды, тем больше у него реальной свободы. На определенном этапе развития можно достичь абсолютного влияния на собственные физиологические процессы на любом структурном уровне биоформы, что делает жизнь человека принципиально иной. На него уже не влияют изменения погоды, он уже не сможет погибнуть от какого-либо вируса и т.д. Но если личность целиком и полностью находится под тяжестью внутренних проблем, то о какой свободе можно говорить? «Зачем человеку весь мир, если он потеряет самого себя»?

Безусловно, на начальном этапе практикующему очень важно получить способность корректировать при необходимости те или иные деформации, возникающие в его биологической форме. На следующем этапе он приобретает возможность спонтанно «не грешить», так как рефлекторная часть структуры объекта находится под строгим контролем сознания. Только здесь личность становится способной во многом поступать так, как хочет, а не только так, как может. А понятие «хочет» определяется не случайно-сиюминутным эгоистическим желанием, а выбором наиболее оптимального и реально доступного решения в конкретной ситуации. Это уже не «метание» по плоскости множества доступных решений, без перспективы найти единственно верное из них, а четкий многоуровневый пространственно-реализованный анализ и действие, позволяющие получить наиболее оптимально скоординированный результат, учитывающий все составляющие среды. Мышление такой личности соответствует пространственному прототипу взаимодействий, так как она находится в совершенно других отношениях с окружающей средой. Достичь подобного качества развития можно единственным способом – двигаясь по пути эволюции сознания, поэтапно решая множество задач, преодолевая немало барьеров, глубоко осознавая происходящее – это длительный и сложный процесс.

Оптимальный результат собственного позиционирования в среде обитания является решением уравнения с множеством неизвестных, то есть одновременным анализом целого пространственного комплекса дифференциальных уравнений, развернутых вокруг личности: справа – налево, слева – направо, снизу – вверх, сверху – вниз, и т.д.

В подобных условиях самый эффективный путь поиска ответа – применение графической схемы в виде пространственной матрицы, где каждая топологическая линия – это траектория изменения неких процессов в результате множества встречных взаимодействий. Точки пересечения треков (фазовые точки) представляют собой зоны решения для данных процессов, описываемых соответствующей графикой (ответ «да»). Зоны, где нет пересечения взаимодействий, – это ответ «нет», то есть отсутствие пересекающихся топологических линий говорит о том, что процессы встречного взаимодействия невозможны. Появляются понятия «уровневая» и «зонная» градации. Опираясь на фазовые точки (реперы), можно быстро

выделить суммарный результат, который будет наиболее объективно учитывать всех субъектов процесса.

Как правило, человек спирально-винтового уровня развития сознания в качестве отправной точки выбирает себя, свои интересы, эгоистично-корыстные цели, субъективные представления о мире, грубо игнорируя окружающую действительность и всех, кто в ней существует. Его мышление примитивно, он использует для анализа простейший, одновекторный, линейно-цепочечный алгоритм, автоматически закручивающийся в спираль. В результате, траектория решения постоянно испытывает тенденцию к сворачиванию в винтовую спираль, в ту крайне запутанную эгоцентристскую зону мотиваций, которая является приоритетной, как наиболее выгодная для данной личности.

Если решение принимает личность пространственно-развернутого уровня развития, то она всегда стремится учитывать интересы всех задействованных в ситуации субъектов, одновременно тестируя траекторию реализации принятого решения в будущем, так как адекватный ответ не может просто «висеть в воздухе», он всегда структурирован и находится в единстве с окружающим миром. Если потенциала для получения объективного результата на данном этапе не хватает, следовательно, необходимо передвинуться вниз по шкале качества до того уровня, когда имеющиеся возможности совпадут с желаемым результатом. При этом полученный результат должен четко находиться на векторе, ведущем к намеченной цели.

Практикующим предлагается следующее медитативное упражнение: фиксация внимания в ближней зоне пространства (если точки пока не получить), максимально конкретизированной на доступном каждому уровне.

При попытке произвести данное действие в привычных человеку алгоритмах, представляющих собой линейно-цепочечную винтовую функцию, происходит автоматическое сканирование пространства глазами. Взгляд скользит по сложной траектории, выхватывая из пространства различные наиболее поляризованные точечные фрагменты. Одновременно охватить вниманием достаточно большое количество субъектов среды (более одного) при таком алгоритме – не удастся, в результате, восприятие обычного человека – фрагментарное. Анализ полученных фрагментов еще более обрывочный, и спиральная интеграция – весьма условна. В итоге, при данных возможностях восприятия, анализа и интеграции информационных составляющих среды, личность принимает чрезвычайно субъективное и неадекватное реальности решение. Такое задействование векторно-линейной функции в пространстве аналогично выдергиванию страниц из книги в случайной последовательности, в результате чего понять содержание книги очень сложно, так как координаты страниц не учитываются, и смысловой материал пространственно не согласован.

Естественно, адекватный анализ возможен только при наличии максимально полной информации об объекте. Получить абсолютную информацию о линейно-динамическом процессе можно, лишь одномоментно фиксируя всю функцию целиком, в более глобальной пространственно-развернутой системе координат, что сделать спирально-винтовому сознанию практически невозможно, так как однажды заданная в пространстве и времени, она будет постоянно разворачивать собственные производные аналоги до тех пор, пока не исчезнет. В результате, сформированное

личностью действие всегда будет соответствовать только ситуации, на момент тестирования находящейся в прошлом, а сама динамическая функция за время, потраченное сознанием на восприятие, анализ и интеграцию, может существенно изменить свои параметры. В этом случае всегда присутствует период запаздывания аналитического результата, соответствующего прошедшим, но не настоящим пространственно-временным обстоятельствам.

Таким образом, процесс рефлекторного выхватывания наиболее поляризованных участков пространства по произвольной схеме – это обычная система тестирования окружающего мира периферическим спирально-винтовым сознанием, у которого анализ построен на фиксации сигналов рефлекторного аппарата различного уровня. Если взять двух человек, то, естественно, обзор будет гораздо шире, но даже при такой «хитрой» технологии останутся зоны, о которых в момент тестирования ничего не известно, и что бы в них ни происходило, наблюдающие о настоящем не узнают, хотя они являются неотъемлемой частью пространственно-развернутой реальности.

Другими словами, личность, вынужденная использовать одновекторный линейно-динамический механизм тестирования окружающей среды, принципиально не может быть объективной, и говорить о высокоэффективном процессе построения собственного будущего – не приходится. При малейшем повышении уровня сложности структуры окружающего пространства – увеличении количества информации или скорости изменения конфигурации социальной среды – начинается сбой в работе системы адаптации, так как адекватности восприятия не добиться, качество анализа и, следовательно, степень интеграции корректирующего импульса в среду – очень низкие, так как смоделировать объективную модель происходящей ситуации и найти ее оптимальное решение – становится невозможным. Выход один: для того, чтобы выраженно улучшить качество восприятия, необходимо научиться брать информацию максимально всю, сразу, целиком, не в одной точке, а в объеме. Чем масштабнее сегмент пространства одномоментно зафиксировать, тем больше элементов среды можно выделить в результате дифференциации и использовать их для последующего многоуровневого анализа.

Таким образом, в случае анализа с помощью одновекторного линейно-цепочечного механизма нужно долго перебирать все «предметы» подряд, пытаясь найти нужный. Например, для того, чтобы купить хлеб, необходимо обойти все магазины подряд (и хозяйственные, и строительные и т.д.), осматривая все попадающиеся на глаза предметы и пытаясь определить: это хлеб? – нет, это не хлеб; следующий объект – и так до тех пор, пока не возникнет резонанса, связанного с нужным объектом: это хлеб? – да, это хлеб. Элементарно видно, насколько такой способ нерационален.

Если применить пространственный механизм восприятия и анализа информации, не последовательно-поточечное перебирание всего доступного сектора подряд, а более объемное восприятие ситуации, то есть заняться поисками нужного объекта по его основным характерным признакам (координатам), изначально определив масштаб условия поиска, то на это уйдет гораздо меньше сил и времени. Например: тот же хлеб искать только в булочных или в тех местах, где он может продаваться,

сразу исключая хозяйственные, строительные, автомобильные и другие магазины. Получить результат стало гораздо проще, эффективнее и быстрее, так как в первом случае, хлеб, конечно, в итоге, найдется, но за время его поиска можно умереть от голода.

Построить виртуальную голограмму возможно, лишь двигаясь поэтапно: первый этап, без которого нереально дальнейшее движение, – это концентрация внимания на конкретном объекте, одновременно провоцируется релаксация всех физиологических систем биологического организма. Такое упражнение позволяет:

– научиться контролировать рефлекторное стремление биоформы автоматически отслеживать окружающее пространство по динамическому спирально-винтовому алгоритму;

– развить способность концентрировать имеющийся потенциал системы, не распыляя его, а когерентно преобразуя именно в то действие, которое требуется произвести в настоящий момент времени.

В результате освоения навыка концентрации внимания на конкретном объекте с сознательным отслеживанием и снятием возникающих рефлекторных напряжений, появляется возможность имплантировать имеющийся потенциал в необходимое действие.

Практикующего, проигнорировавшего данный этап, при любой попытке виртуального моделирования пространственной структурной схемы (значит, и концентрации) будет автоматически сбрасывать на линейные, спирально-винтовые категории рефлекторного характера. Вместо программно-подчиненного построения структурной конструкции пространственного управляющего поля он станет скользить по бесконечным динамическим трекам реакций своего биологического организма, активно откликаясь на сигналы из окружающего мира, связанные с инстинктом самосохранения. Любая внутренняя тревожность также будет вызывать обострение данных стереотипов и рефлекторное стремление организма отследить поступающую информацию («посмотреть» что и где происходит, убежать, ударить, укусить и т.д.), так как спирально-винтовое гиперкластерное сознание другого механизма, кроме линейно-динамического, не знает, и естественно, будет использовать исключительно его, вызывая реакцию собственной биосистемы путем ее активации.

Из вышесказанного следует, что при малейшем повышении активности внешней среды человеку первого уровня развития (III-IV Ф.Б.) становится чрезвычайно сложно позиционно концентрироваться, и какой бы ни была мотивация, он ничего не может сделать, кроме попытки напрячься, тем самым еще более «раскручивая» сложившуюся ситуацию. Таким образом, практикующему необходимо знать циклические проявления окружающего пространства и, в период повышенной геофизической и собственной психофизиологической активности (солнечная активность, полнолуние, суточный цикл, когда после 5-6 часов вечера активность среды возрастает; собственные физиологические пики, отношения с окружающими, связанные с нервным напряжением; употребление пищи, психосоматические провокации всплеска адреналина и другие формы возбуждения), снижая, по возможности, нагрузки, вести себя предельно аккуратно и спокойно, не провоцируя дополнительную активизацию биоформы.

Всюду должно присутствовать разумное начало: чтобы освоить медитативно-виртуальное моделирование, не нужно «соблюдать посты» и «изгонять бесов». Безусловно, пища, провоцирующая внутреннюю переактивизацию, на пользу не пойдет, но чувство голода не менее вредно (даже церковь советует соблюдать посты, которые по силам человеку, руководствуясь принципом «не навреди»). Все должно быть по силам, важно достичь состояния покоя, релаксации, внутреннего удовлетворения, только тогда у практикующего появится возможность плодотворно и конструктивно заниматься. Любые раздражители (тревожность – одно из проявлений гиперактивности) будут провоцировать множественные рефлекторные всплески активности, мешая работе. Преодолеть их личность первого уровня развития сознания не имеет возможности. Только сформировав свое виртуальное сознание, когда «искра Божья» развернется в высококогерентную голограмму, можно выйти на более высокий уровень стабильности, получив независимость от окружающей среды.

Итак.

1. Цель практикующего – сознательное вхождение в общесистемный резонанс с глобальной геофизической средой, дающее обретение истинной свободы творческой реализации личности.

2. Все вышесказанное не противоречит, а сопутствует известным постулатам различных духовных, религиозных и философских школ.

3. Только сознательное нахождение в общесистемном резонансе с глобальной геофизической средой позволяет адекватно реализовывать творческие возможности человека, не вступая в конфликт с окружающим пространством и другими личностями, также нуждающимися в реализации собственного творческого потенциала.

4. Нарушение физических законов, определяющих стабильность среды обитания, приведет к гибели практикующего и разрушению его личности как таковой.

5. Сохранение и повышение стабилизации среды обитания требует учета множества факторов, следовательно, проявление собственных возможностей личности должно соответствовать принципам универсального согласования I Фрактальной базы.

Только глубокое осознание причинно-следственных связей позволяет сформировать четкое представление и понимание законов, определяющих принципы пространственного структурного разворота самоаффинных когерентных полей, обусловливающих бесконфликтное взаимодействие бесконечного множества субъектов пространства. «Гуманитарные» технологии, позволяющие осуществить данные возможности, целиком и полностью связаны с индивидуальным творческим развитием личности, их нельзя «присвоить незаконным путем» или купить. Даже при условии имплантации таких программных файлов третьим лицом, они могут использоваться не ранее, чем после их сознательного подтверждения (инсталляции) личностью.

Только сознание, обладающее возможностями виртуального формирования фрактальных структурных матриц, может запустить их в рабочий режим. Первым, кто попадает под влияние запущенной программы – это ее создатель. Следовательно, объект, создавший программу, неадекватную по своим характеристикам

основополагающим принципам существования окружающей геофизической среды, будет первым, кто может погибнуть при ее реализации. Это строгий закон, позволяющий не только оградить пространство и время от безрассудных действий, но и не разрешающий набрать высокий потенциал личностям, которые не понимают (или не хотят понимать) базовых законов мироздания и смысла своего существования во Вселенной.

Другими словами, личность всегда попадает под влияние собственной программы реструктуризации, именно поэтому любому человеку выгодно «поступать с другими так, как он хотел бы, чтобы поступали с ним». Следовательно, абсурдно ожидать от личностей высокого уровня развития неконструктивных действий. Чем совершеннее индивидуально-личностная структура, тем ярче для нее проявляется закон причинно-следственных связей. Чем она хаотичнее и примитивнее, тем проще человеку избегнуть его проявлений, поэтому изначально жизнь всегда зарождается в некой средней зоне пространства между «совершенством и хаосом». Так как причинно-следственные связи в данной зоне размыты, то возникает высокий уровень энтропии и временной промежуток между моментом формирования программно-подчиненной ошибки и вызванным ею результатом, что позволяет человеку низкого уровня развития совершать и исправлять множество ошибок, последовательно набирая конструктивный потенциал, связанный с постепенным осознанием принципов существования глобального окружающего пространства. Развиваться с минимальной энтропией, а, следовательно, с четко выраженной, качественно структурированной причинно-следственной связью может только объект высокоразвитого социума, находящийся на этапе перехода с 3 на 4 уровень развития сознания. В таких мирах, безусловно, присутствует стопроцентная социальная адаптация всех важнейших законов мироздания.

Итак, сознание первого, спирально-винтового уровня развития определяется систематизированной структурой взаимодействий, связанных, в основном, с нервно-рефлекторным комплексом. Каждый последующий этап развития требует глубокого пересмотра и коррекции всех задействованных алгоритмов восприятия, анализа и интеграции творческой личности. Для того чтобы перейти на него, практикующему необходимо набрать соответствующий энергоинформационный потенциал, определяемый максимально совершенной структурной формой предыдущего этапа. Естественно, при наличии грубых исходных деструкций набрать необходимый для этого шага потенциал – не удастся.

Наличие множества глубоких деформаций индивидуально-личностной гиперкластерной структурной формы проявляется в тех или иных патологиях биологического организма. Качество имеющейся структуры объекта определяет все – и возможность набора необходимого потенциала, и наличие схемы последующей реструктуризации, и многое другое.

Следовательно, для развивающейся личности очень важен первичный этап – этап коррекции собственных структурных дефектов, не позволяющих практикующему саккумулировать необходимый потенциал, набрав дополнительную информацию о структуре следующего уровня. В данном случае, биоформа – это всего лишь тот энергоинформационный носитель, который позволяет сделать шаг в сторону каче-

ственной реструктуризации сознания, но если он ущербен, он не сможет адекватно выполнить свою функцию. Также невозможно будет двигаться вперед, если практикующий не решит проблемы, связанные с необходимостью глубокого осознания философии развития. Перейти на следующий уровень удастся, только решив все задачи, предлагаемые предыдущим этапом. Следует помнить, что личность, способная эффективно корректировать сложные патологии биоформы, не может быть их носителем. Следовательно, тот, кто заявляет о соответствующих неординарных возможностях, имея глубокие патологии своего биологического организма, либо заблуждается, либо целенаправленно обманывает окружающих.

Движение по пути эволюции с постепенным набором высокоструктурированного потенциала и пространственным разворотом программно подчиненной стабилизации влечет за собой целый комплекс производных неординарных возможностей. Первоначально они все связаны с перспективой спонтанной коррекции базовой информации, «записанной» на генетическом уровне. Если личность становится способной активировать вновь весь комплекс обменных динамических треков, определяющих понятие «жизнь», то это говорит о том, что она подошла к третьему уровню развития сознания (I Ф.Б.), структурная матрица которого позволяет существовать вечно, вне времени, как объекту с неразрушимой квантовой основой. Перед подобными существами стоят совершенно иные, глобальные задачи: избежать превращения Солнца в сверхновую звезду, на следующем этапе – не допустить коллапса Галактики, затем – ликвидировать возможный риск дестабилизации Вселенной и т.д. В подобных масштабах имеется множество возможностей для приложения творческих сил, чтобы, в конечном итоге, суметь перевести звездную материю Вселенной в новый гиперпрототип, одновременно разворачивая новейшую Супервселенную, где программно-подчиненные установки будут гораздо более четко выражены, а падения качества причинно-следственных связей ниже некого объективного параметра никогда не произойдет. И, следовательно, эволюция индивидуально-личностных сознаний может осуществляться без глобальных катаклизмов. «Побеждающий» на данном этапе постепенно творчески реализуется, становясь частью огромного коллектива, скрупулезно реализующего принципы стабилизации и когерентного преобразования бесконечного множества волновых диапазонов различного профиля в едином универсальном интегрированном комплексе.

Звездные системы существуют в «хроноямах», то есть зонах, в которых, по определенным причинам, возникают линейно-динамические процессы, порождающие понятия «электромагнитная волна», «амплитуда», «частота», «фаза», а значит, и «время». Каждая зародившаяся цивилизация со временем должна взять на себя ответственность за окружающее пространство. Курирующие ее внешние цивилизации всегда работают в проблемных геофизических зонах, по объективным причинам, недоступных развивающемуся, примитивному обществу. Постепенно, в результате эволюции, зоны, недосягаемые для контроля «изнутри», становятся все меньше, таким образом, с одной стороны, идет естественная стимуляция развития низшей цивилизации, с другой – готовится замена для осуществления собственного перехода «курирующей организации» на более глобальные уровни ответственности. Однако наличие достаточно большого количества сверхновых звезд говорит о том,

что не все звездные системы удается стабилизировать, направляя развивающиеся в этих системах цивилизации по пути адекватного развития, некоторые – впадают в коллапс обвальной деградации, порождая колоссальные катаклизмы. Естественно, никто не требует от людей делать больше, чем они способны на данный момент развития, ведь человеческие возможности явно ограничены, но вместе с тем, каждая личность обязана развиваться, ориентируясь на глобальные законы мироздания.

Ранее предлагалось виртуально сформировать в пространстве перед собой «некую зону». «Сформировать» – условный термин, по сути, не совсем отвечающий предлагаемым действиям, таких обобщенных обозначений будет достаточно много, так как точных терминов, адекватных предлагаемой медитативной практике, нет, и приходится подбирать наиболее близкие по смыслу.

На текущем этапе существования цивилизации присутствует колоссальный разброс структурных характеристик индивидуально-личностных гиперкластерных биообъектов, принадлежащих одному и тому же спирально-винтовому уровню (первому) развития сознания. В результате, практикующий, слыша стандартные фразы из «понятных» слов, тем не менее, формирует свой индивидуальный виртуальный образ. Одна и та же фраза в сознании разных людей приобретает различную форму и разный смысл, что зачастую приводит к рассогласованию, конфронтации и невозможности сознательной интеграции.

Всегда существует объективная зависимость, определяющая оптимальное количество неоднородных субъектов для формирования целого объекта – кластера. Но найти оптимальное решение сложных проблем, просто собрав вместе как можно больше людей, не удастся из-за наличия огромного количества понятийно-смысловых разногласий. Те же структурные зависимости определяют, сколько клеток головного мозга и каким образом должны одновременно включиться для возникновения виртуальной суперпозиции в виде пространственной голограммы, соответствующей конкретной информационной схеме; если нейронов, среагировавших на посланный импульс, окажется меньше нужного количества, то точной полевой структуры будет не получить, и ясной информационной картины не возникнет.

У человека есть одна особенность: для того, чтобы визуализировать в своем сознании какую-либо информационную структуру, он должен или «вытащить» уже готовый «штамп» из своей памяти, или создать новый, ассоциативный. Например, если представить опушку леса в тихий, солнечный день (опушка леса, мелколесье, большие деревья, голубое небо, медленно проплывают редкие облака, дует легкий приятный ветерок, все пронизано солнечными лучами), то возникает целый комплекс рефлекторных ощущений, связанных с данным воспоминанием. Почему возникли реальные ощущения, если в данный момент никакой опушки рядом не было? Каков механизм этого феномена?

Механизм следующий: абстрагируясь от лишней информации, человек за название («опушка леса») виртуально «вытаскивает» из блока памяти знакомую поляризованную ситуацию, стоящую за этим названием, как за файловый ярлык в компьютере извлекается информационный файл (или папка), где записан данный образ (у каждого человека он свой). Тем самым практикующий меняет свою систему внутренних взаимодействий согласно виртуально инициированной ситуации реально

несуществующего действия. Другими словами, активируя определенные информационные структуры памяти, личность может вызывать соответствующие реакции зависимой периферии. Безусловно, легче вытащить из подсознания приятную, полезную, интересную, комфортную информацию, труднее – стрессовую – вызывающую горечь, боль, печаль. В рассмотренном случае используются стандартные информационные блоки, массово представленные в оперативной и долговременной памяти человека.

На базе нестандартных информационных блоков существует множество специальных технологических алгоритмов, но:

– к ним нет стабильного кода доступа, так как часто эти процессы идут спонтанно (пусть конструктивно, но спонтанно),

– инициируемые процессы выходят за рамки естественных для имеющейся спирально-винтовой структуры реакций, следовательно, влияние на организм можно произвести лишь в рамках адаптированных на текущий момент собственной структурной формой категорий (понятий, представлений). Большего спонтанно добиться не удастся, так как все определяется адаптационными возможностями организма.

То есть моделирование любого стандартного процесса осуществляется только при использовании одной очень важной возможности сознания – разблокировки памяти.

Виртуально моделируя (вспоминая), представляя некий график, определяющий пространственно-развернутую систему оптимально согласованных взаимодействий, личность автоматически предлагает эту схему реакций всей зависимой периферии максимально доступным для нее способом. Например, сколько бы времени обычный человек не смотрел на сложные, графические схемы первой, второй или третьей фрактальной базы, он будет воспринимать только доступные ему детали или общую форму. Под термином «воспринимать» предполагается возникновение в сознании человека виртуального образа той информации, которую он увидел, услышал, почувствовал. Например, на уровне ЦНС должно активироваться определенное количество клеток головного мозга, затем возникший сигнал пойдет на периферию (известно, что каждая зона головного мозга имеет собственную периферическую проекцию), а ответный импульс – с периферии обратно, таким образом, возникает встречный эффект периферия – центр – периферия.

Другими словами, когда человек начинает виртуально моделировать в своем сознании какую-либо строгую конструкцию (не просто пытается смотреть и видеть прямым зрением нечто похожее, воспринимаемое как монообъект, а именно моделировать), то он провоцирует активацию клеток головного мозга по конкретной схеме, создающую ту имеющую электромагнитную природу виртуальную голограмму, которая является уже проекционной формой моделируемого объекта (функции).

Например, при виртуальном построении точки сознанию необходимо добиться торможения активности максимального количества клеток головного мозга (хотя бы в одном диапазоне, а это часть медитативного транса), кроме конкретного участка, то есть все клетки «выключаются», и активируется только одна группа. Если это удастся, практикующий «на внутреннем экране» «увидит» данный объект. Предмет может быть нечетким, но ассоциативно человек будет совершенно уверен, что это именно он. То же самое происходит с виртуальным моделированием графически интерпре-

тированной конструкции: клетки головного мозга активируются по определенной графической схеме, остальные – тормозятся. Когда этот сигнал (производная ЦНС) достигает периферии, она реагирует определенным для данного человека образом. Анализируя реакцию периферии, где и какая возникла нагрузка, можно сказать, что в итоге получилось. В большинстве случаев сразу адекватно оценить результат виртуального моделирования пространственной структурной конструкции не удается, так как перевод информации на зависимую периферию осуществляется с помощью системы канальных коммуникаций (иннерваций), которая также может быть запутана или блокирована в том или ином частотном диапазоне.

Но, если все-таки удастся каким-либо образом включить подавляющее большинство генерирующих электромагнитные импульсы клеток мозга по схеме, определяющей оптимальную форму согласованного взаимодействия множества субъектов, в единое целое, то она сразу же спроецируется на всю зависимую периферию, тормозя гиперактивные процессы и активизируя зоны, находящиеся в депрессии. В дальнейшем, организм начинает распределять функциональную нагрузку согласно предлагаемой собственным сознанием схеме оптимально пространственно-согласованных (когерентных) взаимодействий. По закону фрактализации гиперкомплексных систем, она начинает «погружаться» в более глубокие (частотный диапазон) структурные уровни. В результате, каждая клетка и все ее субъекты становятся носителями прототипа схемы когерентного преобразования вплоть до спирально-винтового генетического уровня, формируя путем резонансного взаимодействия фрактальную структуру распределения нагрузок широкого диапазона и профиля, позволяющую любую полиструктурную кластерную единицу или гиперкомплексную систему реструктурировать, интегрируя в пространственно-развернутую фрактальную «моноформу».

Квантовая моноформа – это самоаффинная многоуровневая резонансная система множества элементов, проявляющих себя как единый, более не делимый, пространственно-целостный объект, то есть это уже не масса (гиперкластер) отдельных единиц, взаимодействующих между собой посредством спирально-винтового линейно-динамического алгоритма, а особая гиперкомплексная конструкция.

Другими словами, реализация технологии BIP связана с сознательным запуском механизмов многоуровневой саморегуляции путем последовательного введения через систему клеток ЦНС (опорные резонаторы периферического сознания) принципов оптимального (когерентного) распределения нагрузок широкого диапазона и профиля.

В этом феномене нет ничего чудесного или мистического, механизм простейший – полноценное когерентное преобразование собственных волновых излучений биоформы – фрагменты такой технологии использовались испокон веков везде и всюду. Например, «истинный христианин», накладывая крестное знамение, видит его виртуально и ассоциативно ощущает во всем теле. Он формирует его путем сознательной активации, по крестообразной схеме, нейронов ЦНС, запускающих, в свою очередь, эту голограмму в зависимых периферических отделах организма. Если осознанной виртуальной конкретизации не получается, то крестное знамение – бесполезное размахивание руками.

В свою очередь, в исламе и буддизме существует другой механизм, там есть молитвенный коврик – резонатор, созданный по определенной весьма хитроумной технологии. Сначала из различных диэлектрических материалов (шерсти, шелка и т.д.) ткался коврик, затем металлической нитью (проводник) вышивалась принципиальная схема согласования (обычно – простейший плоскостной срез II Ф.Б.). Затем молящийся должен был сесть на коврик и в состоянии медитации (активировав особым образом собственное электромагнитное поле) войти в резонанс с вышитой схемой, через которую достигалось взаимодействие с глобальными геофизическими структурами. Обратный импульс из окружающей среды посредством коврика-структуризатора, в свою очередь, корректирует структурную форму электромагнитного поля молящегося, равномерно распределяя имеющуюся энергоинформационную нагрузку путем директивного согласования собственного электромагнитного излучения биоформы.

Полторы тысячи лет назад предложить людям построить методом графического формулирования пространственно-развернутой виртуальной матрицы сложнейшую схему широкодиапазонного когерентного преобразования – было бы совершенно безнадежным действием, поэтому курирующие наш мир цивилизации эту, безусловно, сложную информацию давали в максимально простейшем – доступном для реализации – виде. Безусловно, данная специфика относится и к факту внедрения пространственной базовой основы – ортогональной системы координат (Христос), и к введению элементарных понятий о структуризации (пророк Магомет). Однако суть процесса заключается не в пришествии конкретных личностей (носителей информации), а в том знании, которое они приносят с собой в этот мир. С помощью «полученной» и адаптированной той или иной исторически значимой личностью информации люди познавали законы мироздания. Если показать современному высокообразованному человеку спирально-винтового уровня развития прототип структуры мироздания (I Ф.Б.) сразу в виде самоаффинной пространственной схемы, во всей своей многомерной сложности, понять и осознать ее даже «гению» будет принципиально невозможно.

Сколько бы среднестатистическая личность ни смотрела бы на фрактальную графику (матрицу) первой (или второй) фрактальной базы, она не сможет ее адаптировать. Воспринимаются лишь те фрагменты, которые сознание может интерпретировать как известную категорию в данный момент времени: отрезки или, в лучшем случае, плоские «кресты» с разных позиций, либо внешнюю форму. Адекватное пространственное восприятие сложной схемы (структуры) возможно только в случае синхронной активации необходимого количества клеток головного мозга (нейронов) в нужном диапазоне частот, и тогда возникает «голограмма», полностью соответствующая данной схеме. Для этого у человека должен быть «запущен» механизм когерентного преобразования фиксируемого сознанием волнового потока, инициирующий восприятие сложных пространственных конструкций, а не поточечного спирально-винтового сканирования фрагментов схемы. Вследствие этого возникает необходимое условие первичных виртуальных построений: формирование элементарно схематизированной конструкции должно быть не в плоскости, а сразу в трехмерном пространстве. В противном случае появится пакет из систематизиро-

ванных проекционных плоскостей, сфазировать который практикующему не удастся, так как фазовый конфликт, возникающий в процессе последовательного формирования не имеющих единой системы координат файлов не предполагает спонтанного согласования.

Появление любого нового осознания определяет наступление нового этапа, который, являясь следующим уровнем развития структурной конструкции личности, должен целиком и полностью опираться на предыдущий, базовый в этом случае, этап. Реализованный период схематизации всегда служит основой для последующего, на него необходимо опираться для фиксации новых достижений, так как иной опоры не существует. Личности не нужно ждать «Второго пришествия», оно уже было, как этап социального развития, третьего тоже не будет в том виде, как предполагается в мистической философии. Так называемое «Царствие небесное» – это четвертый уровень развития планетарного интегрального сознания, когда личность способна существовать уже без опорных резонаторов биологического носителя, как неразрушимый, имеющий электромагнитную природу квантовый кристалл суперсознания. Для этого этапа понятий «пространство и время» не существует, личность становится действительно абсолютно свободной в реализации своей творческой деятельности, одновременно находясь везде и в то же время – нигде, одномоментно проявляя себя в прошлом, настоящем и будущем, как универсальный когерентный преобразователь всего и вся.

Однако рассмотрим цитоструктурные единицы биологического организма. Каждая клетка представляет собой чрезвычайно сложный комплекс, являясь открытой, спирально-винтовой, гиперкластерной системой, в которой происходит множество всевозможных реакций – от ферментативных до чисто интерференционных, – постоянно транслирующей во внешнюю среду электромагнитные импульсы, как естественный генератор электромагнитного поля. Являясь открытой системой, биологическая клетка воспринимает информацию (электромагнитное излучение), как от других клеток организма, так и геофизического характера со стороны среды обитания. Считается, что в человеческом организме более 10^{15} клеток, подразделяемых на 250 структурных типов, имеющих чрезвычайно большой разброс по своей специфике (клетки ЦНС, печени, легких, мышц и т.д., очень сильно отличаются друг от друга и не способны выполнять посторонние функции). Все они работают в двух режимах одновременно:

– как передатчики информации (постоянно генерируют электромагнитные колебания с доминантой в собственном диапазоне частот, тем самым, передавая сведения о себе),

– как приемники внешнего электромагнитного излучения, воспринимая информацию со стороны других клеток и систем организма и из внешней среды.

В результате, в биологическом организме постоянно происходит системно упорядоченный обмен информацией между внешней и внутренней средой, требующий максимально согласованного прохождения смысловых программно-подчиненных импульсов, предполагающих сфазированность и синхронизацию собственных волновых характеристик, определяемую понятием «когерентность».

Таким образом:

1. Любая патология – это возникновение конфликтующих между собой процессов жизнеобеспечения, то есть, то или иное нарушение согласования (когерентности) встречно-обменных взаимодействий субъектов структурной формы организма.

2. Любая конструктивная коррекция физиологических процессов должна вести к восстановлению когерентности взаимодействий, снятию конфликтов и формированию пространственно-упорядоченных резонансных проявлений.

Другими словами, добившись полной когерентности волнового взаимодействия всех типов цитоструктурных единиц организма «на глубину» не менее трех уровней пространственного соответствия субъектов биоформы (амплитуды, частоты, фазового каркаса, диаграммы взаимодействий) и соответствия структуры индивидуально-личностного сознания более глобальным смысловым категориям среды обитания, практикующий получает возможность реализации фрактального внутрисистемного резонанса, преобразующего все волновые процессы в квантовую форму, вследствие чего имеющая электромагнитную природу опорная структура биоформы становится неразрушимой.

Биологический организм, обладающий такой неразрушимой пространственно-полевой структурой (квантовое поле), имеет весьма интересные свойства: если при одномоментном разрушении «до элементарных частиц» останется не менее 62% данного объекта (пусть даже в виде фрагментов), то он автоматически, одномоментно восстановит утраченное, так как опорный квантовый кристалл не «погаснет». Физические законы подтверждают, что существование в пространстве таких сверхустойчивых индивидуально-личностных объектов, которые на этапе спирально-винтового развития своего сознания используют опорные генераторы электромагнитного поля в виде активной материи под названием «цитоструктурные образования», это реальный факт. Следовательно,

– проведение структурной систематизации субъектов собственной спирально-винтовой гиперкластерной системы,

– введение пространственно-развернутого принципа бесконфликтного взаимодействия множества генераторов электромагнитного поля (клеток биологического организма),

– образование программно-подчиненной системы универсального когерентного преобразования в виде самоаффинного управляющего поля

позволяют человеку на определенном этапе собственного развития пространственно реструктурировать генетический прототип синтеза цитоструктуры и перейти в совершенно иную, квантовую, форму резонансного взаимодействия встречно-обменных процессов, которая более не нуждается в опорных резонаторах (генераторах).

Таким образом, на первом-втором уровне развития спирально-винтовое сознание личности целиком зависит от геофизических условий существования и качества жизнедеятельности своего биологического носителя, так как все процессы, связанные с обработкой информации и сознательными творческими проявлениями личности, опираются на биологические резонаторы (цитоструктуру).

На следующем уровне развития (третьем) – наоборот, биологический носитель полностью опирается на квантовый самоаффинный монокристалл («Философский камень») сознания. В данном случае, сформированная пространственно-развернутая структурная схема I Фрактальной базы целиком контролирует работу необходимого пока в связи с объективными, сугубо инерционными особенностями, биологического организма. Такое личностное сознание (квантовый объект) способно одномоментно (одношаговый процесс) и воспринимать, и анализировать информацию любой сложности, выбирая самое адекватное из всех возможных решение в сложившейся социально-геофизической ситуации, пространственно осознавая оптимальные формы реализации, возможные в рамках различных обстоятельств. Здесь эволюционное развитие уже гиперкомплексной биосистемы происходит в «обратном направлении». Как только высококогерентное управляющее поле резонансно активируется (квантовый переход), начинается структурная трансформация в сторону универсальности каждой цитоструктурной единицы без потери имеющихся «навыков», что означает формирование этапа качественной модификации биологической периферии, когда каждая клетка биологического носителя сознания может выполнять функции любой другой клетки. Тогда как изначально, при спирально-винтовом синтезе биологического организма, происходил процесс формирования множества специализированных цитоструктурных образований, обусловленных обособленностью структуры клеточных мембран, из одной универсальной клетки путем множества последовательных итераций. Этап трансмутации биологических клеток необходим, как плацдарм, для того, чтобы на уровне развития 3,7 – 3,8 начался глобальный перевод активной цитоструктурной материи, имеющей, как известно, электромагнитную природу, в чисто энергоинформационную квантовую форму I Фрактальной базы. Необходимость в материальном носителе сознания отпадает, но просто «сбросить» биологическую материю невозможно, так как она является неотъемлемой частью общефрактальной гиперкомплексной индивидуально-личностной системы.

В этом ракурсе просматриваются некоторые нюансы: любой объект представляет собой гиперкомплекс, как единство трех составляющих – материи, энергии и информации, – и на определенном этапе развития (или деградации) может одномоментно переходить из одной формы (активной, пассивной) существования в другую. На уровне 3,7 – 3,8 происходит поэтапная трансформация объекта из материальной формы (доминанта формализации) жизни в информационную (квантовая гиперсфера), как наиболее рациональную и абсолютно стабильную («вечную») форму существования, которая, безусловно, может проявить себя в любой другой, согласно собственной личной мотивации.

Начало программно-подчиненных, пространственно-развернутых структурных построений возможно для лиц, достигших возраста 21 год. При этом, адекватная медитативно-виртуальная реализация принципов структуризации может позволить:

– поэтапно решить проблемы неконструктивных генетических наслоений, привнесенные предыдущими поколениями,

– расширить временной промежуток существования гиперкластерного биологического носителя и подойти к уровню развития сознания 2,95, откуда начинается

глобальная пространственная реструктуризация ДНК-матрицы с восстановлением недостающей третьей полипептидной цепи.

На этапе 2,95 происходит достаточно долгая фиксация, что связано с дефектами генетического звена (мутация митоза) и формированием третьей спирали ДНК. Реализация этих перспектив создаст возможность для полноценной пространственной реструктуризации и перевода электромагнитной структуры объекта в квантовую энергоинформационную форму.

Гиперпространство – это мир, где индивидуально-личностное сознание существует в информационной форме – называется «царством небесным», путь в которое начинается с освоения практикующим перспектив конструктивного влияния на собственный биологический организм. Первоначально необходимо научиться активировать такое количество нейронов (ЦНС), которое соответствует структурной схеме управляющего поля – универсального когерентного преобразователя, имеющего электромагнитную природу взаимодействий множества субформ гиперкластерной системы организма, работающих в общеинтегрированном спирально-винтовом режиме. Это процесс реализации эволюционных возможностей человека, генетически заложенных в него от сотворения мира, но потерянных тысячи лет назад; пока еще их можно и нужно восстановить. В результате катаклизма, произошедшего в нашей звездной системе, потеряна третья двойная спираль ДНК, и программу пространственного перехода на следующий эволюционный уровень нужно создавать заново, впоследствии постоянно внося в нее коррективы, так как внешнее пространство – планетарная среда обитания – постоянно меняется. Получение недостающих программно-подчиненных элементов генома «извне» ничего не даст цивилизации, так как их требуется массово адаптировать, подтверждая собственными осознанными действиями, направленными на дальнейшее объективное развитие. Безусловно, тут речь идет о свободе выбора каждой отдельной личности и цивилизации в целом – или, постепенно деградируя как вид, уничтожить себя; или, все-таки развиваясь, несмотря ни на что, выйти на уровень адекватного понимания и адаптации физических законов окружающего мира и, восстановив утраченное, эффективно продвинуться в Будущее.

Личность, достигшая высокого (3-4) уровня развития, может одномоментно ликвидировать возрастную деградацию человека спирально-винтового уровня, но никто не способен решить проблемы развития его бессистемно запутанного индивидуально-личностного сознания, то есть объект, не адаптировавший внешнюю, сколь угодно конструктивную, коррекцию, не сумевший реализовать заложенный в него таким образом потенциал, все равно погибнет через какое-то время. Чтобы провести углубленное пространственное согласование всего пакета собственных электромагнитных излучений гиперкластерной биосистемы и выйти на третий, квантовый, уровень развития, практикующий должен сам совершенствовать многоуровнево-запутанную спирально-винтовую структуру своего сознания, получая сугубо индивидуальный опыт на данном эволюционном пути. Чем больше таких эволюционно успешных треков, тем больше возникает «усредненной» для адаптации информации в виде доступной широким массам технологии, позволяющей адекватно реализоваться любому среднестатистическому представителю текущего генотипа.

Тем не менее, основная проблема в реализации технологии медитативно-виртуального моделирования заключается в том, что практикующий постоянно скатывается на привычные для его одновекторного сознания стереотипы, например: привычка совершать любое действие руками за счет активации периферических отделов организма (всплеск адреналина, сокращение мышц и т.д.) – биоформа автоматически «включается», как некий «биоробот», способный выполнять весьма сложную, но однотипную работу. Но организм является носителем сознания личности, которое, развиваясь, способно постепенно стать «хозяином» этого в высшей степени сложного биологического механизма. Именно поэтому, изначально, практикующему необходимо погасить бессистемную динамику сознания путем торможения беспорядочной амплитудной активности ЦНС, иначе высокий уровень энтропии не позволит выделить из массы беспорядочных модуляций конкретный сигнал и скоррелировать множественные встречно-обменные взаимодействия с целью когерентного всплеска саморегуляции.

Существует древнее правило, согласно которому наставник не имеет права сообщать практикующим, кто из них реально может достичь успехов в развитии (построение I Ф.Б.) в этом воплощении, а кто – нет, так как каждый «идущий», независимо от собственных перспектив, должен совершенствоваться, стремясь к максимально возможному результату, тем самым, инициируя ситуацию, когда, казалось бы, не имеющий никаких реальных шансов на успех объект начинает успешно реализовываться. Очень важный момент стимуляции развития – возникновение естественных социально-геофизических кризисных ситуаций, так как выход из, казалось бы, совершенно безнадежного состояния, привносит чрезвычайно конструктивную антикризисную программу в интегральное информационное поле планетарного генома, которую иным способом собрать невозможно.

Существуют два очень важных аспекта, о которых практикующему необходимо помнить:

1) личностное сознание, тщательно анализирующее воспринимаемую информацию и способное формировать максимально адекватные выводы, всегда пытается реализовать осознанное, интегрируя себя в среду обитания;

2) обязательное наличие наставника, реально обладающего возможностями, которыми практикующий пока еще не владеет.

Самостоятельные занятия по технологии медитативно-виртуальной пространственной реструктуризации гиперкластерной биосистемы в результате субъективной трактовки возникающих состояний могут привести к неконструктивным результатам. Задача наставника – информационно инсталлировать практикующему программно-подчиненную базу, тем самым, формируя соответствующее состояние его внутриструктурного пространства, демпфирующее процессы бессистемной динамики путем согласования амплитуд широкого диапазона излучений биоформы на доступном уровне. Задача обучающегося – в процессе занятий попытаться на максимально глубоком уровне собственной спирально-винтовой структурной формы увидеть, ощутить, понять, осознать предлагаемую наставником программно-подчиненную информацию, формируя реперы – множество ассоциативных связей с ранее осознанными категориями.

Однако попытаемся виртуально смоделировать в пространстве точечное образование, предложенное ранее. Если практикующему не удастся демпфировать общую фоновую активность коры головного мозга, тем самым, нейтрализуя спонтанную модуляцию обрывочных информационных штампов (мусора), то ничего конструктивного не получится. Чтобы погасить амплитудную активность ЦНС, необходимо закрыть глаза, медленно глубоко вдохнуть и спокойно выдохнуть несколько раз подряд, затем открыть глаза. Опять закрыть глаза, ярко и образно вспомнить, как выглядит «яблоко познания Добра и Зла» или любой другой «до боли знакомый» объект, имеющий хотя бы приблизительно сферическую форму, вновь открыть глаза и представить его у себя в верхнем отделе солнечного сплетения – «увидеть» и почувствовать одновременно, ассоциативно связывая ощущения с ранее осязаемым, знакомым состоянием. Закрыв глаза, опять виртуально «послушать» себя, формулируя свои ощущения конкретными смысловыми понятиями, открыть глаза. Определить, что изменилось в восприятии себя (если, конечно, изменилось)?

Проблемы медитативно-виртуального моделирования: при недостатке объема оперативной памяти (в результате ее перегрузки) в процессе обработки пространственно многомерной информации одновременно по нескольким каналам восприятия (аудиального, кинестетического, визуального) – в том, что, по объективным причинам, спирально-винтовое сознание начинает «перебрасывать» фиксируемые анализаторами сведения с одного канала на другой. В результате, кто-то из практикующих больше «видит», но ничего не «чувствует» и не «слышит»; кто-то больше «ощущает», но ничего не «видит». В данном случае, доминирующий акцент на том или ином канале восприятия зависит от индивидуальных наработок и генетических особенностей практикующих – по каким каналам больше «опыта» восприятия информации, недостаток которого может восполняться ассоциативным подключением недостающих звеньев от другой системы. Одновременное восприятие по всем трем основным каналам – аудиальному, визуальному и кинестетическому – возможно только у личностей, сформировавших в своей структурной форме соответствующую схему, ортогональную систему координат, имеющую общий для всех каналов восприятия фазовый центр.

Попробуем провести тренинг еще раз: закрыли глаза, на вдохе вспомнили тот же локализированный объект, «увидели» его виртуально и определили в нем центр (максимально конкретный), немного задержали дыхание, открыли глаза и на медленном выдохе – «перенесли»[1] мысленно объект в центр своего солнечного сплетения. Маленький точечный центр внутри некого «объемного» образования, приближенный к сферической форме. И так повторили несколько раз.

Комментарии:

Не нужно работать на ассоциативной памяти, пытаясь, во что бы то ни стало, извлечь из памяти один из знакомых сферических образов.

---

1 – В данном случае термин «перенести» не содержит в себе динамических характеристик, подразумевая под собой ассоциативное представление об «исходном» или априорном нахождении объекта в требуемом месте.

Необходимо сформировать объект, виртуально смоделировав его, то есть погасить (снизить) активность восприятия всех систем, кроме одной, локально находящейся «в фокусе» медитативного процесса.

Гиперпространство (квантовый объект) чрезвычайно отличается от материального пространства (динамической среды), это многоуровневая структура фазовых центров (квантовых переходов), способная синтезировать любую четко сформированную и высококогерентную мыслеформу (похоже на компьютер, который может реализовать лишь ту программу, которая имеет строгую форму и конкретизированное содержание). Если активное сознание не способно когерентно мыслить, то оно никогда не сможет получить адекватный результат, так как оперирование «ярлыками» или общими представлениями без программно подчиненного содержания принципиально недопустимо для реализации (материализации).

Как известно, всегда и везде первичное обучение практикующего медитативно-виртуальному моделированию начинается с медитации «на точку», то есть необходимо научиться виртуально моделировать точку в пространстве перед собой. Безусловно, формировать точку на плоскости, характеризуемой только двумя координатами – гораздо проще, спирально-винтовому сознанию есть на что опереться, включая имеющиеся плоскостные стереотипы социализированного мышления: люди все делают на плоскости – двигаются, мыслят, пишут, читают и т.д., это доступно и понятно. Но если аналогичная медитативно-виртуальная плоскостная формулировка программирования реструктуризации войдет в подсознание, структурно зафиксировав себя, то избавиться от нее в дальнейшем практикующему будет очень сложно. Чтобы построить виртуальную точку в пространстве, имеющем хотя бы три, ортогональные координаты, X, Y, Z (что сложно, но элементарно возможно) из 13 (II Ф.Б.), необходимо на самом первом этапе медитативной практики перейти через рубеж стандартно-стереотипных представлений (III-IV Ф.Б.) и постоянно возникающей защитно-агрессивной переактивизации в результате конфликта между сознательно «предлагаемым» и генетически «имеющимся».

По сути, для практикующих нет разницы в том, где формировать виртуальную точку; доступное для действий пространство находится везде. Если суметь смоделировать этот объект в собственном сознании, то он уже будет способен автоматически существовать в среде любого типа. В течение жизни люди самостоятельно вырабатывают целый комплекс пошаговых условностей (блокировок), не позволяющих им даже виртуально выйти за рамки собственных грубых стереотипов. Другими словами, личность формирует углубленное представление об абсолютной невозможности «данного» действия, чем сводит реально возможный результат к нулю. Например, если даже кому-то суметь предоставить физическую возможность хождения по воде, как это делал Иисус, то человек все равно не сможет совершить данное действие, так как не сумеет поверить в то, что ему это реально дано. Так и случилось в свое время с апостолом Петром, который вначале «пошел по воде», но, «усомнившись» (и отменив тем самым успешно работающую программу), стал тонуть. В данном случае, должен присутствовать аспект безусловной уверенности в собственных возможностях, о чем и упомянул Спаситель: «...Что же ты, маловер!..».

Личность спирально-винтового уровня развития сознания, оперирующая только одновекторными линейно-динамическими алгоритмами, в результате сколь угодно усердного моделирования, все равно всегда будет формировать только винтовую траекторию реализации и аналогичное инерционное спиральное движение, следовательно, вместо виртуально моделируемой точки получится отрезок винтовой спирали, двигающийся в среде по такой же траектории.

Универсальный когерентный преобразователь – I Ф.Б. (самоаффинная гиперсфера) – очень сложен по своей структуре, но прост с точки зрения формирования, необходимо задать лишь три параметра – центр базы, радиус и алгоритм фрактализации. В этом заключена уникальность самоаффинной гиперсферы, так как в случае создания других фрактальных объектов придется постоянно на каждом новом уровне вносить поправку на проекционное соответствие в базовые координаты. Самое главное, гиперсфера имеет выраженную тенденцию к собственной когерентной стабилизации, другие фрактальные базы этого лишены. Как известно, любая сфера, являясь наиболее «простым» объектом, имеет самый высокий уровень логических следствий.

Медитативно-виртуальной практикой наиболее эффективно заниматься утром: практикующий отдохнул во время сна, сознание наименее загружено, оперативная память максимально свободна, следовательно, проще вводить дополнительную программно-подчиненную информацию по пространственной реструктуризации. В этом ракурсе, сознанию практикующего предлагается совершенно нестандартная для гиперкластерной биосистемы структурная форма внутренних взаимоотношений – вместо спирально-винтового «метания по сторонам» с отслеживанием зон высокой поляризации, необходимо расслабиться, войти в медитативный транс (ИСС) и перейти к виртуальному моделированию, что принципиально невозможно с точки зрения чисто периферического, рефлекторного существования. Пространственно-развернутое, структурно-подчиненное программирование всегда имеет очень высокую энергоинформационную плотность по сравнению с обычным одновекторным построением плоских моделей.

Как известно, три точки, не принадлежащие одной прямой, определяют плоскость. Следовательно, у практикующего должно быть не менее трех медитативных «подходов» построения виртуальной конструкции: один «подход» – это просто точечное «шевеление» среды, два – вектор, три – уже определяет базовую программно-подчиненную плоскость. Временной период одного медитативного тренинга («подхода») может быть не более 5 – 10 минут; затем обязательно – перерыв, кратный времени одной медитации, то есть тоже 5 – 10 минут. Общая схема: работа – перерыв – работа – перерыв – работа, например: 10 – 5 – 10 – 5 – 10 (работа = 10 минут, перерыв = 5 минут). Регулярность необходима для моделирования волновой цикличности, ритмически «раскачивающей» спирально-винтовую систему взаимодействий в направлении пространственной модернизации. В результате, сформируются три аналогичных, но, тем не менее, не идентичных («нельзя два раза войти в одну и ту же реку») информационных блока. Через 6 часов возникнет ответная реакция – разворот программы (центр-периферия). При этом концентрация сознания практикующего станет затруднительной, и виртуально моделировать что-либо в такой

момент – бессмысленно. Изначально всю медитативную практику можно координировать с дыханием, используя тем самым естественный внутренний ритм своего биологического организма, в дальнейшем это не обязательно.

Итак, вошли в медитативный транс, следим за дыханием. Первый шаг – локальная зона, второй – в зоне появляется центральная точка, центр, третий – опять только зона, четвертый – зона с точкой и т.д. Предлагается виртуальное моделирование зоны и точки производить на медленном, не глубоком дыхании (иначе произойдет перенасыщение кислородом, как при гипервентиляции), на выдохе – возникает программа погружения виртуальной модели, дышать нужно спокойно, в удобных для каждого практикующего ритме и позе.

При любой медитации обязательно нужно постоянно тестировать собственные ощущения. Если активируется зона, которая начинает проявлять себя как загрузочная, но антропологически верхним отделом солнечного сплетения не является, значит, формируется новое гиперактивное образование в дополнение к уже имеющимся, впоследствии еще более дестабилизируя работу всего организма в целом. Существуют стандартные зоны приоритета структурной нагрузки – например, лобно-височные отделы головного мозга. Если проводить медитативную практику, не зная топологии соответствия структурных центров II Ф.Б. и биоформы (см. ОК BIP), то можно спровоцировать активацию периферических отделов, которые начинают брать на себя функции «центрального звена», в действительности таковым не являясь. В результате, система распределения общей функциональной нагрузки организма начинает работать еще более неадекватно, вводя зависимые отделы периферии в гиперактивное состояние, и медитативная практика заканчивается либо шизофренией, либо онкологией. Практикующий должен помнить, что антропологически и генетически предназначенной для центра пространственной реструктуризации зоной является верхний отдел области солнечного сплетения.

Ощущение нагрузочных реакций, возникающих у практикующего в процессе виртуального формирования пространственной структурной схемы, как и при использовании любой другой медитативной практики, нужно научиться осознанно фиксировать. Вначале их может не быть, так как корректирующая программа еще не задействована, и выраженного программно-подчиненного сигнала – нет, но в дальнейшем ощущения необходимо строго фиксировать, анализируя их характеристики – какие, где возникают и т.д. Стандартно существуют различные «перекосы» спирально-винтового структурного каркаса гиперкластерных систем биологического типа под названием «Человек разумный»:

– по вертикальной оси (верхняя зона не симметрична нижней относительно центра формы – верхнего отдела солнечного сплетения),

– по горизонтальной оси (левая область несимметрична правой относительно вертикальной оси; если это присутствует, моделируемый структурно подчиненный потенциал может быть сброшен в зону правого лобно-височного отдела или печени, и без того гипертрофированную у среднестатистического объекта, что вызовет болезненные реакции, а этого допускать – нельзя).

Впоследствии, при адекватном формировании через первичный фазовый центр – точку трехмерной системы координат X, Y, Z – происходит однозначное

попадание виртуально моделируемого импульса в объективный центр гиперкластерной системной формы, одна из базовых проекций которого находится в верхнем отделе солнечного сплетения (сразу ощутить его на уровне мозговых отделов – в слепом пятне задней доли гипофиза – будет сложно). Возникновение нестандартной нагрузки за небом, внутри, по вертикальной оси, ближе к затылку или в затылочном отделе – это нормальная функциональная реакция. Следует помнить, что любые нагрузки, симметричные относительно вертикальной оси, носят функциональный характер. Асимметричные нагрузки всегда связаны с уже имеющимися структурными несоответствиями, сложными перекосами спирально-винтовой системы или неконструктивным виртуальным моделированием. Ощущение движения вниз по ногам («стекание») связано с активацией проводникового механизма, блокада которого в нижних конечностях всегда наиболее выражена, особенно в левой ноге. Реакции яркой хаотичной визуализации говорят о высоком уровне поляризации данной системы восприятия, надо стараться этого не допускать, демпфируя ее активность.

Если в процессе медитативного тренинга удастся совместить визуализированную конструкцию с дыханием, введя в форму рефлекса, то в дальнейшем оно само будет активировать процесс «разворота» схемы, когда каждый вдох или выдох станет вызывать конкретизацию структурной модели. Такая перспектива реально связана с естественными функциональными процессами биологического организма, так как дыхание – генетически фиксированный процесс для всех живущих на Земле биологических существ, независимо от уровня организации его ЦНС и активного сознания.

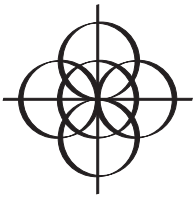

Глава 3

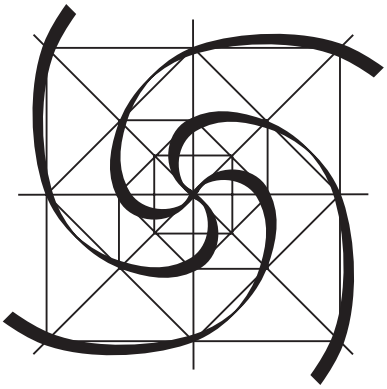

Зададим себе несколько вопросов...

Как в сознании человека формируются какие-либо объекты? Каким образом можно задать их параметры без визуализации? Какой механизм в спирально-винтовой структуре гиперкластерной системы биологического типа существует для передачи информации, формирующей представление о том, что человек хочет сделать или получить?

1. Можно просто сказать или записать желание, как в сказке: «Хочу, чтобы было...».

2. Можно описать параметры, применяя язык символов: математических, химических, компьютерных и т.д., то есть, используя условный набор знаков, определяющих те или иные физические процессы.

«Куб». Когда звучит это слово, то у большинства людей возникает связанная с ним ассоциация, они легко могут представить себе эту форму, потому что в их сознании есть штампы (конкретные понятия) о том, что это такое. Если человек, множество раз видевший куб, начнет объяснять никогда не встречавшему такой многогранник, что это за конструкция, то ему придется сформировать множество понятийных характеристик объекта. Описать увиденное он может только тем языком, которым владеет. Но если в сознании человека нет понятий того, «что» он увидел? Каким языком ему передать воспринятое?

Попробуем описать «куб», не зная, что это такое: «...и увидел я новый Иерусалим, город построен четырехугольником, длина и высота его равны...».

1. Рисуем четырехугольник.

2. «Длина»: это, похоже, горизонталь, а четырехугольник – это квадрат, но нельзя сразу делать такие выводы, надо нарисовать четыре точки, расстояния между которыми равны и составляют «1260 стадий». Точки соединить линиями и т.д.

Для того, чтобы предложить дальнейшую информацию по медитативно-виртуальной технологии пространственной реструктуризации, необходимо убедиться в том, что у слушателей имеются определенные информационно-ассоциативные штампы, которые сами по себе являются законченными объемными конструкциями.

Таким образом, описывая какой-либо объект, требуется дать длинный список характеристик, а можно просто сказать: «куб». При этом неважно, какую природу имеет данный объект – материальную или нет – это может быть полевая система волновых треков или сложный физический процесс. Необходимо сформировать максимально точное и логичное описание «объекта», потому что в длинных многоуровневых характеристиках всегда легко запутаться.

Другими словами, с одной стороны – описание объекта должно быть максимально адекватно его характеристикам, с другой стороны – оно должно быть чрезвычайно рациональным, то есть очень простым «снаружи», но максимально логичным

«внутри». Это позволит использовать данную информационную категорию в других физических процессах и получить единый алгоритм.

Рассмотрим, как можно описать процессы ферментации (внутреннего взаимодействия), происходящие в одной биологической клетке.

1. Можно написать биохимические уравнения, но их получится очень много, даже без производных первого уровня, так как в одной клетке (цитоструктурной единице) протекает до 100 000 ферментативных реакций в секунду.

2. Можно записать эти же процессы в виде графиков, которые будут являться не просто набором символов, а графически выраженной шкалой изменения процесса в неких координатах. Например, если графиком будет какая-то линия, то по ее характеристикам можно сказать, где процесс идет линейно, а где – нет. То есть графическая интерпретация позволяет одномоментно увидеть закономерности протекания процесса в рассматриваемом пространстве координат в виде схематизированной матрицы.

Ферментативные реакции, происходящие в биологической клетке, обеспечивают ее жизнедеятельность и функциональные возможности. Никакая клетка, кроме злокачественной (атипичной), не существует, как большинство представителей рода человеческого, для того, чтобы просто существовать, элементарно паразитируя в социально-геофизической среде. Любые цитоструктурные комплексы функционируют как системы, находящиеся в неком «творческом» процессе, они связаны с более глобальными системами организма и являются всего лишь функциональными звеньями этих гиперкластерных систем. Потеряв возможность адекватно участвовать в общем физиологическом процессе, биологические клетки становятся зонами патологий (деструкций) и начинают разрушать общесистемную интеграцию биологического объекта.

Если спроецировать данную ситуацию на «цивилизованное» человеческое общество, то можно заметить, что в настоящее время мало кто из живущих на нашей планете находится в реально осознанном процессе общесистемной интеграции социума под названием «цивилизация». Скорее наоборот. Очевидны такие «болезни» современного общества, как эгоизм, эгоцентризм, бессмысленность существования (нет иной цели, кроме как хорошо покушать и красиво отдохнуть). Если бы у людей была суперцель, выходящая за эти примитивные рамки, то ее можно было бы «увидеть». Наличие механизма, позволяющего двигаться к сверхзадаче – и жизнь приобрела бы смысл. Поэтому, когда какой-либо тоталитарный режим предлагает пусть самую убогую, самую аморальную, но четко сформулированную смысловую ориентацию существования, выходящую за рамки среднестатистического «прозябания», то происходит консолидация общества вокруг этой цели (неважно, что это за цель – попытка добыть Золотое руно, создать великую империю Александра Македонского или Крестовые походы). Мелкие, разрозненные социальные образования начинают объединяться в большие государства, появляются большевизм, нацизм, где консолидация масс проявляется еще сильнее (удивительно, каким образом нацистам удалось за небольшой промежуток времени консолидировать огромное количество людей, казалось бы, совершенно «варварской» идеологией). На сегодняшний день

одним из таких образований является «великий джихад», то есть, по сути, ничего не изменилось, как говорится: «...свято место пусто не бывает...».

При отсутствии адекватной, этической цели, целиком и полностью укладывающейся в принципы развития глобальной гиперкомплексной системы (Вселенной), всегда появляются суррогаты, которые способны объединить общество, но не способны реально сдвинуть его на путь эволюционного развития. Основная проблема современного человека в том, что он не знает, зачем живет, и не хочет знать по причине несостоятельности своего спирально-винтового аналитического механизма, называемого «периферическим сознанием». Социум давно потерял самое главное: нельзя жить без смысла существования, действительно адекватного глобальным законам пространства и времени, смысла, который укладывается во все параметры – от элементарной морали до высочайшей духовности.

Много лет советский строй предлагал идею построения «светлого будущего» в понимании тех идеологов, которые были у власти: коммунизм, социализм, «от каждого – по способностям (где способности должны были стремиться к максимуму), каждому – по потребностям (а потребности – к минимуму)». Основная идея сегодняшнего дня: «Потребляй!», в социуме существует провоцируемое желание выделиться, но даже выделиться люди могут только теми способами, которые предлагает общество. Нет идеи «Стань совершеннее!», «Достигни невозможного!», поэтому нет интеграции людей в понятиях «общества», «нации», «государства», «цивилизации», есть кластерная интеграция по поляризованным интересам – производители пива, байкеры и т.д. В результате, образуется огромное количество суперспециализированных асоциальных объектов, интересы и формы внутреннего взаимодействия которых настолько субъективны, что они не могут найти резонанс согласования друг с другом, поэтому фрактальной интеграции между такими объектами не может быть принципиально (возможно только использование друг друга), несмотря на то, что они генетически аналогичны друг другу. Причина этого состоит в следующем:

– каждый социальный объект – это сложное гиперкластерное образование, состоящее из множества субъектов (людей);

– индивидуальные отличия менталитета этих личностей настолько велики, что они не могут «услышать и понять» друг друга. В данном случае, речь идет не о физиологических отличиях (все принадлежат одному генотипу), не о том, что люди говорят на разных языках или принадлежат к разным культурам, к разным религиозным конфессиям. Речь идет о том, что люди очень сильно отличаются друг от друга по модальности смыслового диапазона восприятия мира, по своему мышлению и внутреннему потенциалу, представляющему собой систему осознанных категорий.

Если вернуться к примеру с «кубом», то можно заметить, что каждый человек увидел «свой» куб, тот, который ему более понятен, интересен, ассоциативно доступен. Объект слышит слово, сигнал идет в оперативную память, где разворачивается в виде резонансного контура, возникает поляризованный смысловой импульс, и тогда из долговременной памяти (если она существует) извлекается (инсталлируется) файл, в котором находится множество образов под названием «куб»: стеклянные, деревянные, металлические, большие, малые и т.д. Затем какой-либо из них «всплывает»,

на мгновение визуализируется в сознании, и человеку становится понятно, о чем идет речь. В данном случае, аналитический процесс напоминает работу компьютера.

Итак, информацию можно подать:

– путем длинных объяснений с множеством формул;

– просто и коротко, сказав нужное слово или показав графическую интерпретацию данного объекта (процесса).

С помощью графики можно дать адекватную информацию даже о неизвестном сознанию объекте или процессе, особенно если данным объектом является нетипичная конструкция, которая еще никогда не рассматривалась в социуме. Например, если сказать слово «куб», то большинство людей сразу его увидит, а если произнести – «вторая фрактальная база», то многие вспомнят «лыжную базу» или «базу боевиков в Кавказских горах».

Если смоделировать простую конструкцию, которую можно увидеть глазами, то далее человек сможет строить вокруг нее собственные ассоциации (при их наличии), или формировать новые (при их отсутствии).

Если конструкция сложная, то она должна дифференцироваться на более понятные и адекватные общей схеме смысловых координат сегменты, доступные для осознания. Разбив конструкцию на неадекватные элементы, можно получить абсурд. Например, у человека есть части тела: голова, руки, ноги, туловище и т.д. Сместив границы частей (изменив их координаты), получим часть конструкции одного уровня вместе с частью конструкции другого уровня; например, если граница пройдет не по шее, а по груди, тогда частью тела станет не голова, а голова вместе с плечами. В результате, при попытке смысловой интеграции отдельных сегментов в единое целое, получится нечто другое, то, что далее использовать, как моноформу, невозможно.

Таким образом, некорректная дифференциация сложных информационных конструкций приводит к получению нефункциональных для осознания модулей, которые нельзя использовать по их прямому назначению. Для получения адекватных составных частей необходимо понимать смысл конструкции, значение ее элементов, и многое другое – то, что образует многоуровневую систему пространственных координат и называется знанием, понятием, развитием и т.д. Без этого использовать те или иные структурные сегменты глобальной окружающей среды адекватно координатным позициям самой среды и физическим законам, по которым она существует, невозможно. Поэтому доступ к любым формам сложных взаимодействий конструктивного характера со средой обитания без многоуровневого осознания – пространственной системы координат, строго определяющей позиции, что есть среда, а что есть субъект – невозможен. Отсутствие понимания того, как построен гиперкластерный организм под названием «человек», не позволяет личности использовать все возможности этой конструкции, применив свой потенциал наиболее рациональным, конструктивным образом, опираясь на доступную систему координат. В свое время в мир была привнесена некая парадигма развития цивилизации с общим описанием высших сфер мироздания, но отсутствие элементарных адекватных знаний о координации внутренней и внешней сред принципиально не позволяло использовать имеющийся механизм для достижения предлагаемых или обозначенных целей.

В нашем планетарном пространстве существует общесистемная генетическая матрица (геном), несущая в себе комплекс программных установок, являющихся едиными для всех биологических организмов. Данные программные установки позволяют биологическим организмам существовать в конкретной планетарной среде. Наличие этого, единого для всех, спирально-винтового механизма, позволяет рассчитывать на общесистемную интеграцию до любого, сколь угодно глубокого, уровня. Причина таких исключительных возможностей заключается в следующем:

– данный спирально-винтовой комплекс программных установок является единой для всех биоформ основой (прототипом);

– основа (прототип) – это общая для всех гиперкластерных систем структурная форма, а также базовое звено, позволяющее фрактально реализовать (синтезировать) те или иные схемы резонансных взаимодействий.

Затем в данную спирально-винтовую гиперкластерную биосистему начинает вмешиваться активное сознание, которое постепенно, в результате жизнедеятельности, получает возможность через полевую суперпозицию влиять (сознательно или подсознательно) на свою структурную основу, внося собственные (адекватные и не очень) поправки субъективного характера. Субъективность будет присутствовать достаточно долгое время, так как объективность – это прерогатива высочайшего понимания личностью всего комплекса встречных взаимодействий. Для этого нужно не только знать «что» происходит, «как» и «почему», но еще определить универсальный язык взаимодействия (описания) огромного количества программных установок, который с одной стороны – будет прост и понятен всем, с другой стороны – способен максимально адекватно отражать те или иные физические процессы.

В нашем мире люди могут иметь множество различий: разговаривать на разных языках, жить в разных странах, иметь собственные, не понятные другим системы ценностей, но если они увидят объект (даже незнакомый) своими глазами, то им сразу станет ясно, «что» это такое.

Если начать описывать данный объект с помощью символов, которые всегда субъективны, то:

1. Можно легко запутаться.

2. Этот язык может быть понятен только в пределах одной группы сверхспециализации, другая группа может выработать иную форму символов и т.д. (по этой причине математика, физика, химия и другие научные дисциплины выработали некий универсальный для своей общности язык, понятный той группе, которая кластерно интегрирована по определенным высокополярным научным интересам).

3. При передаче смыслового импульса другим людям возможны серьезные искажения предлагаемой информации, так как их спирально-винтовая структура восприятия в виде линейной системы координат адаптированных категорий может сильно отличаться от позиционных принципов мировоззрения субъекта, передающего этот импульс.

Следовательно, универсальным языком общения и передачи информации, способным по максимуму использовать систему координат восприятия и анализа контактирующих субъектов, является язык графической интерпретации физических процессов в виде дифракционной структуры соответствующих волновых взаимо-

действий. Таким образом, язык дифракционной графики наиболее рационален для формирования согласованной структуры контактных взаимодействий между объектами, имеющими электромагнитную природу, но находящимися на разных ступенях развития, с разными представлениями, разным уровнем специализации и т.д.

Небольшое отступление: так называемые круги (матрицы) на полях Англии не являются языком общения и передачей информации, это совершенно иное действие. Допустим, имеются некие высокоразвитые цивилизации, курирующие нашу зону космического пространства (планету Земля), которая находится в далекой от центра Галактики звездной системе. Задача «кураторов» – удержать в равновесии Солнечную систему, максимально согласуя основные геофизические процессы, до тех пор, пока ее обитатели не дойдут до необходимой степени понимания основ геофизического согласования и смогут сами, осознанно, поддерживать необходимый уровень планетарно-системной стабильности. Процесс стабилизации нужен для того, чтобы эта звездная система не превратилась в сверхновую, что привело бы к тому, что окружающему физическому пространству придется «расхлебывать» гигантское количество энергии, которое выплеснется при этом в окружающую среду хаотическим образом. К тому же необходимо так стабилизировать геофизическую структуру планеты, чтобы растущий дисбаланс климата не вышел за некий предельный уровень, за которым последует гибель всех населяющих ее биологических объектов, плюс – когерентно преобразовать геофизические поля, чтобы «туземцы» не сошли с ума: ведь если еще немного увеличить фоновую электромагнитную активность, они начнут изощренно уничтожать друг друга по любому поводу, а то и без него. Безусловно, это очень серьезные задачи. Предположим, для их решения внешние цивилизации имеют необходимые «технические средства», которые «туземцам» даже не представить. Использовать такие супервозможности для формирования никому не понятной графики, «рисования» кругов на полях – несерьезно. Курирующие мир цивилизации работают с высококогерентными физическими полями, способными эффективно стабилизировать общую геофизическую обстановку. В результате запуска фрактальных полевых программных установок стабилизации, в конкретных точках планеты возникают побочные проекционные поверхностные изменения, например, в виде отпечатков сложных графических структур на полях, не несущих никаких специальных смысловых категорий. Если кто-то из аборигенов случайно увидит транспорт «кураторов», то это происходит не для того, чтобы туземцы уверовали в обитаемость космоса или в существование богов, просто так сложились обстоятельства в процессе проводимой работы. Так как спирально-винтовые амбиции подавляющего большинства жителей планеты направлены только на алчные поиски пищи, то спровоцировать ситуацию, когда они захотят оторваться от этого «архиважного» занятия, взглянув вверх и увидев, что вокруг них существует гигантская Вселенная с огромными возможностями пространственно-многомерной творческой реализации, невозможно. Может быть, когда-нибудь отыщется Аватара, способный найти адекватный подход и сделать это, но пока реализовать подобное устремление никому не удавалось. Имеются в виду удивительные события, произошедшие в нашей звездной системе, которые ничего, кроме мистических толков не вызвали. Такое течение событий обусловлено весьма низким уровнем развития большинства

представителей данной цивилизации, они не могут допустить существования чего-то незнакомого их «мудрецам», поэтому делают и будут делать все для того, чтобы как можно дольше оставаться в этом спасительном убеждении.

Основная проблема социума – та же самая, что определяет суть проблематики человека разумного. Любая гиперкластерная система, являющаяся единым общеинтегрированным образованием, существует только при наличии углубленной систематизации всех сегментов, то есть того, что определяет эту спирально-винтовую систему как многоуровневую конструкцию. Следовательно, та форма взаимодействия (те процессы), которая является доминирующей (типичной) для любого представителя данной цивилизации, проецируется и на общественное устройство, и на формы социальных (экономических, моральных и т.д.) взаимодействий, реализованных в этом обществе. Отыскав основу в себе, то есть базовый прототип синтеза биоформы, который затем разворачивается множеством аналогичных проекций, изменяя все высшие формы осознанной реализации (мораль и т.д.) по своему спирально-винтовому, запутанному после третьего уровня спирализации, облику и подобию, становясь доминирующей схемой встречного взаимодействия между субъектами, можно определить, что собой представляет и в чем состоит истинная проблема социума.

По объективным причинам, человек, опираясь в своем развитии на базовый прототип ДНК-матрицы, сначала доходит до определенного этапа физического развития (42 года), далее существует некое плато (10-15 лет) максимально конструктивных психофизиологических возможностей, затем – спонтанная деградация и гибель. Аналогично, любое общество обречено на первичный этап энергичного развития, потом – некую более или менее стабильную фазу своего существования, а затем – на обязательную деградацию. Если в структуру социума привносится «нечто», способное адекватно откорректировать наиболее грубые формы внутрисистемной дезинтеграции (история показывает, как возникали и гибли империи и цивилизации), тогда общество получает возможность дальнейшего существования. Следовательно, неразумно требовать от людей в жизненных поступках и работе большего, чем качественно допускается их внутренними, спирально-винтовыми, встречно-обменными процессами. Например, надо понимать, что неадекватные действия больного связаны не с тем, что он «так хочет сделать», а с тем, что больной не в состоянии поступить по-другому. Современная психотерапия учитывает такие факты, утверждая, что человек, в большинстве случаев, поступает так, как может, а не так, как хочет. Возможно, личность и хочет поступить по-иному, но не имеет такой возможности.

Для построения общества, коренным образом отличающегося от нынешнего, необходимо, в первую очередь, провести достаточно глубокую коррекцию тех физиологических процессов, которые определяют суть внутриструктурных процессов гиперкластерных индивидуально-личностных объектов, составляющих данное общество. Если в своем большинстве они, по объективным причинам, – неврастеники, то получим общество неврастеников с различной степенью градации этой патологии. Если субъекты социума имеют низкий уровень развития, то получим общество, в котором ничего, кроме инстинктивного удовлетворения чисто физиоло-

гических (животных) потребностей не происходит. История показывает, что смысл существования таких сообществ весьма неадекватен законам окружающей среды, это может быть и сверхидея «отними кормушку у соседа, так как там вкуснее и больше» (экспроприируем награбленное), и идея «искоренения неверных», и поиск «образа врага», существующие с давних пор. Только образ «неверного» каждый раз менялся, исходя из тех или иных экономических и идеологических предпосылок: разные нации, разные слои общества, разные исторические периоды и т.д. Это одна из ярко представленных в истории форм геноцида – находится образ врага, который вводится в сознание общественных масс, легко устремляющих все свои «творческие» усилия на масштабно-тотальное искоренение, уничтожение данного врага. Затем оказывалось, что ничего иного, кроме как нахождения в этой постоянно идущей войне, субъекты делать не могут. В результате, идеологически формировалась некая перманентная агрессия, и «бессмертный» образ врага, который кочевал, как капля ртути, перемещаясь из одной социальной формации в другую. Здесь самое главное: «вовремя» показать народу, где его истинный враг, объяснить, что все беды происходят от того, что существуют хорошо законспирированные, злобные враги («антихристы»), которых надо сначала ограбить и затем уничтожить, тем самым «вычистить» генотип и т.д. Поэтому, общество, состоящее из огромного количества примитивных особей, не имеющих никакого представления о реальном смысле собственного существования, не в состоянии породить ничего, кроме аналога бесконечно запутанного «клубка» одновекторного спирально-винтового сознания среднестатистического обывателя в виде агрессивного хаоса и незрелых гиперактивных перспектив. Безусловно, всегда были определенные рамки системного согласования: религиозные догматы, законы совместного существования, моральные нормы и т.д., которые внедрялись в общество отдельными его субъектами, это и были попытки создания неких консолидирующих параметров по интеграционному взаимодействию биологических объектов внутри примитивной социальной системы. Но, как утверждали древние: «спасись сам, и вокруг тебя спасутся тысячи», это означает, что любые преобразования необходимо начинать с себя.

Как известно, самый правильный ориентир – объективная реальность пространственных координат среды обитания, а не конкретные пассионарные личности, которых примитивное общество достаточно быстро превращает в идолов, продолжая жить по-старому. Например, две тысячи лет назад никто толком не понимал того, что говорил Иисус Назаретянин, но факт его воскрешения (спасения), привел к ошеломляющему результату – миллионы людей пытаются повторить его путь, хотя, к сожалению (и это естественно), ни у кого ничего не получается. Иисус был «спасен собой», он никому не навязывал своего пространственного мировоззрения, просто дал людям радикально новую информацию, которая при реализации в глобальной системе планетарных координат предоставит еще один шанс для дальнейшего существования общества. Но отсутствие объективных знаний и структурного понимания физических законов развития глобальных гиперкомплексных систем модифицировало все происходящее в некую мистическую, то есть находящуюся вне координатной схемы физических законов, форму, не имеющую адекватно-смыслового внутреннего содержания (внутренней системы пространственных координат). Для повторения факта

воскрешения практикующему необходимо знать, «что» нужно делать, «зачем», «как» и «почему». Вместо этого на протяжении двух тысяч лет происходят изощренная профанация, подтасовка фактов, приукрашивание и манипуляции общественным сознанием «высокодуховными» трактователями основ.

Вышесказанное можно рассмотреть на следующем примере: одна из христианских догм говорит о том, что можно быть либо грешником, либо праведником, это неважно, потому что только Господу дано решать: спасти тебя или нет. По сути, получается, что у Господа есть право нарушать любые законы и принципы, которые он сам создал, являясь универсальным олицетворением этих законов (не убий, не укради и т.д.). Но это принципиально невозможно, так как бог сам является законом, и, нарушая закон, он отрицает себя, как физическую реальность. Как может закон сам нарушить себя? Как может человек, отрекаясь от самого себя, остаться человеком? Такие формы религиозных догм не просто провоцировались, они настойчиво вводились в сознание людей, отделяя, таким образом, человека от объективной реальности пространства и времени. Поэтому не нужно удивляться тому, что, достигнув определенного социального уровня (чиновничьего), можно воровать, ничем не рискуя. Всем, кто ниже данного статуса, за любой проступок придется нести суровое наказание. Таким образом, в обществе существует правило «синьора», которое позволяет тому, кто находится наверху и обязан быть носителем закона, законодательно нарушать его. Этот пример наглядно показывает, как одно действие порождает другое, третье, как можно связать происходящие события со скрытыми мотивами, позволяя некоторым увидеть внутреннюю структуру широко представленных процессов, скрытые логические связи, проекции и конспиративные схемы совершающихся действий.

ВІР – это, в первую очередь, формирование структуры информационно-обменных взаимосвязей (взаимодействий). Любая графика – это интерпретация структуры дифракционной картины тех или иных физических процессов. Графическая интерпретация программно-подчиненной структуры электромагнитных полей является наиболее логичной, понятной и удобной формой восприятия и анализа информации. Это можно рассмотреть на следующем примере.

Определить пространственную систему координат оптимальных взаимодействий произвольного множества функций в неком общеинтегрированном комплексе можно двумя путями:

1. Одномоментно решить необходимое количество уравнений. Это комплексное решение, и уравнения придется формировать в виде объемной конструкции. Решать их необходимо из одной точки (фазы), одновременно по всем возможным направлениям (траекториям): слева направо, справа налево, снизу вверх, сверху вниз и т.д.

2. Перейти в каждом конкретном случае в графическую форму, тогда получим дифракционно-структурную интерпретацию множества волновых взаимодействий. То есть выберем некую систему координат, в которой построим адекватным образом все функциональные треки, имеющие, как известно, волновую природу, и получим общеинтегрированный комплекс, матрицу.

Данная пространственная матрица будет являться координатной схемой взаимодействия множества физических процессов в неком пространстве, графической интерпретацией электромагнитной структуры общеинтегрального пакета встречно-

обменных взаимодействий. Точки пересечения графиков будут определять зоны, где процессы коррелируют между собой (в двоичном коде это будет означать ответ «да»), в зонах, где графики не пересекаются – ответ «нет», в зонах, где пересекается множество треков, происходит комплексное взаимодействие. Но пока для сознания практикующего матричная схема будет являться только графикой (рисунком), то программно-ориентированного результата не будет.

Известно, что в организме человека существует 512 уровней гормонального баланса, следовательно, любая схема встречного взаимодействия этого комплекса должна иметь такое же количество уровней. На каждом из них, имея графическую форму интерпретации физических процессов, можно увидеть следующее:

1. Если программно-подчиненный «трек» не проходит в зону, в которой он должен находиться, значит, данный процесс нарушен.

2. Если начать менять в организме единичные треки (например, откорректировать 2-3 трека, исходя из самых адекватных представлений о биоформе), то возникнет последовательная реакция всех остальных сегментов, поскольку человек является открытой гиперкластерной системой.

3. Для получения адекватного результата необходимо проводить корректирующие мероприятия одномоментно и по всему спирально-винтовому комплексу встречно-обменных процессов, так как возможность одномоментного влияния на всю систему согласованно восстанавливает оптимальные генетически фиксированные позиции, и данная модель взаимодействия становится максимально стабильной.

Допустим, существует некий гиперкластерный объект, все внутренние процессы которого не имеют общесистемной шкалы координат, представляя собой динамические формы взаимодействий. Они склонны к формированию только спирально-винтовых конструкций, локально структурно-запутанных участков с циклически изменяющейся скоростью процессов и т.д., следовательно, такой объект постоянно находится в нестабильном состоянии. Но если удастся внести в него систему координат, четко контролирующую оптимальное позиционирование комплексной структуры взаимодействия всех динамических процессов, как единого общеинтегрированного звена, то такая пространственно-скоординированная система не сможет потерять стабильность вследствие ликвидации внутриструктурных конфликтов. Для этого необходимо данный принцип оптимального взаимодействия кодировать на уровне системы координат каждой цитоструктурной единицы, так требует закон фрактального построения пространственных гиперкомплексных конструкций произвольного типа.

Любой человек, являющийся открытым гиперкластерным объектом, уже имеет для реализации фрактально-подчиненной модернизации единую для всех субформ базовую основу: молекулу ДНК, находящуюся в каждой клетке организма. Но биоформа обладает очень высоким уровнем цитоструктурной специализации. После внедрения необходимой для деления информации одна универсальная клетка начинает делиться (мейоз), затем, постепенно, с каждым следующим клоном полученные клеточные единицы теряют свою универсальность, приходя к специализации. Но они все равно несут в себе общую основу, генетическое звено, через которое любая цитоструктурная единица может не только прийти к общему контакту и интеграции со

всеми клетками биологического организма, но и к еще более серьезным когерентным модификациям. Таким образом, через определенное число этапов спирально-винтового клонирования возникает гиперкластерный организм, в котором представлена колоссально обособленная специализация цитоструктурных единиц – тканей, органов, систем и т.д.

То же самое происходит в социуме. На определенном этапе развития общества образуется огромное количество людей, специализирующихся по конкретному алгоритму: кто-то шьет, кто-то пашет, кто-то лечит, кто-то грабит и т.д. Они могут выполнять только свою работу – если кто-то «шьет», он, как правило, не может «пахать» или «лечить», хотя на определенном этапе у него была возможность стать кем-то другим, просто он сделал свой выбор (как трамвай пошел по определенным рельсам) и достиг этапной фиксации.

На этапе колоссального разброса в специализации биологических объектов существует некий барьер, переход через который приведет их к состоянию суперспециализации (гиперзона), характеризующейся полной блокировкой центрального, общесмыслового для различных специфических форм реализации, звена и, следовательно, потерей координат общесистемной интеграции (которая и так на этапе кластерной специализации осуществлялась только через центральное звено). Распадаясь, фрактальная система взаимодействия, в результате масштабного рассогласования, автоматически запускает процессы дезинтеграции, так как отдельная клеточная единица (особь социума), потеряв универсальность не может обеспечить себя полностью всеми необходимыми продуктами жизнедеятельности, так же, как отдельный человек, как правило, не способен полностью обеспечить себя всеми ингредиентами техноцивилизации, безусловно, необходимыми для полноценной жизнедеятельности и творческой реализации.

Другими словами, пока барьер суперспециализации не перейден, гиперкластерная система находится в условно общеинтегрированном комплексе, и интересы субъектов, в той или иной степени, еще учитываются через нейтральное звено (прототип). Но когда система входит в прилежащую к барьеру сверхспециализации зону, то:

– критический уровень узконаправленного потенциала (поляризация) приводит к переходу в суперспециализацию с разрушением общесистемной интеграции;

– в этот период гиперкластерная система становится наиболее способной к активному потреблению информационно-структурированного потенциала любого рода, то есть КПД восприятия энергоинформационных импульсов достигает максимума.

Однако гиперкластерная биосистема не может, накопив необходимый потенциал, не вызвать спонтанный реструктурирующий скачок перехода через барьер суперспециализации, тем самым активируя «вирус» дезинтеграции. Чтобы перехода «в никуда» не произошло, необходимо ввести максимально адекватно скоординированную встречно-противоположную компенсирующую функцию. Если она не вводится (не инициируется) или не возникает спонтанно, как солитонная волна, то генетическая программа на постоянное инерционное, спирально-винтовое

расширение системы приводит к появлению первой популяции суперспециализированных цитоструктурных единиц (субъектов социума), которые становятся активными очагами общесистемной дезинтеграции комплекса. Такие субформы теряют связь с собственной базовой основой в результате изменения своего доминирующего волнового диапазона, модифицируют функциональные возможности и становятся «чистыми» потребителями. Можно провести аналогию с пчелиным ульем: это схема, полностью отождествляющая данный принцип. Там есть рабочие единицы, пчелиная матка и целая популяция трутней, которые только едят и ничего больше не делают и т.д.

Каждый последующий клон по пути суперспециализации дает еще более изощренные формулировки гомеостаза (реализации). Ему совсем «нет дела» до общесистемной интеграции, и здесь начинается естественное мутационное «запутывание» структуры взаимодействий организма (общества). Если бы на данном этапе можно было разобрать биологический организм на отдельные цитоструктурные единицы, то каждая такая суперспециализированная клетка дала бы свой мутационный вектор, в результате, образовался бы целый комплекс биологических мутантов, связанных с определенной суперспециализацией.

Процессы общесистемной дезинтеграции приводят вначале к запутыванию спирально-винтовой системы коммуникаций обменного взаимодействия, а потом и к гибели объекта в результате множественных рассогласований. Например, если в семье сапожника будут рождаться дети, которые могут быть только сапожниками, так как они физиологически способны лишь «тачать сапоги», и у них есть к этому уже антропологическая предрасположенность. Дальше это будет усугубляться, то есть произойдет разделение на сапоги большие и малые, обувь мужскую и женскую и т.д. К счастью, этого не происходит, наступает «спасительная» для генома гибель таких объектов. Когда суперспециализация каждого отдельного человека доходит до некого критического уровня, дезинтеграция всего общества – неминуема. Как бы в этот период руководители государства ни пытались директивно интегрировать всех «в единое целое», традиционно призывая приобщиться к «великим» национальным идеям (проектам), то, как показывает история, гибель империй – это удел всех спирально-винтовых гиперкластерных суперцивилизаций.

Сегодня наша цивилизация находится в зоне примитивной техносуперспециализации, когда общесистемная социальная интеграция невозможна. В свою очередь, любое национальное сообщество, находящееся на более низком уровне развития и не дошедшее до уровня супердержавы, способно к очень высокой интеграции. Поэтому великие империи, граждане которых не могли сплотиться даже перед угрозой масштабного вражеского нападения, уничтожались «варварами», такова, к сожалению, история цивилизации. Суперспециализацию (сверхполяризацию) можно обозначить одним словом: «гипертрофированный эгоизм», поэтому эволюционная задача каждого индивидуума и общества в целом – «отыскать» внутри себя эти процессы и провести с ними пространственно-подчиненную реструктуризацию под эгидой идеи широкомасштабного когерентного преобразования одновекторной спирально-винтовой гиперкластерной системы во фрактально-развернутый комплекс.

Таким образом, спирально-винтовой разворот биологического гиперкластера в связи с выраженным динамическим характером этого одновекторного процесса, не может не сформировать множество высокоспециализированных единиц, каждая из которых способна качественно выполнять значимые функциональные процессы лишь в узких рамках, остро нуждаясь в поддержке других звеньев комплекса. Когда наступает эффект суперспециализации, структурные связи интегрирующего характера начинают рушиться, происходит подчинение одних единиц другими, и система разбивается на множество обособленных блоков, которые, находясь в общем жизненном пространстве, начинают выраженно противоречить друг другу, что приводит к гибели всего гиперсистемного комплекса.

Другими словами, на определенном этапе спирально-винтового развития гиперкластерная биосистема выходит на некий критический энергоинформационный уровень и становится способной к активному взаимодействию практически с любыми информационными системами, аккумулируя и поглощая гигантское количество энергии. В этот момент, чтобы не произошло перехода через барьер суперспециализации, необходимо ввести пространственно-развернутую встречную функцию, которая будет выражена в виде формирования программы на универсальное развитие каждой отдельной цитоструктурной единицы и всей биологической общности в целом. Реализация данной программы сформирует процесс обратного характера: от сверхспециализации к универсальности каждой пространственно-реорганизованной структурной единицы, обусловленной высококогерентным преобразованием собственного фонового излучения биоформы.

В результате, каждая клетка человеческого организма становится способной выполнять множество функций, ранее ей недоступных. Этот этап, представляющий собой процесс многоуровневого согласования по амплитудам, диапазонам, фазам и диаграммам поляризации, определяется как переход на третий уровень развития индивидуально-личностного сознания, когда все цитоструктурные единицы становятся «условно» универсальными (универсальность определяется сферической диаграммой поляризации и широтой диапазона взаимодействия), то есть они способны выполнять «любые» функциональные действия в рамках пространственно-развернутого гиперкомплексного биологического организма. Отмеченный процесс когерентного преобразования формирует фрактальную сверхинтегрированную гиперсистему с высочайшим уровнем координатной корреляции субъектов, когерентности всех процессов взаимодействия и разворотом целого программно-подчиненного комплекса многоуровневых резонансов, придающих такой, уже квантовой, системе структурных взаимосвязей неразрушимость. Механизмом эволюционного процесса является сознательное введение личностью самоаффинного высококогерентного управляющего поля в виде универсальной схемы взаимодействий бесконечно большого числа субъектов (I Ф.Б.), интегрированных в единую, более не делимую, фрактальную форму. Подобное последовательное формирование универсального, имеющего уже квантовую основу (вместо волновой) объекта, имеет свои этапы, ключевые моменты тактических и стратегических программно-подчиненных задач, обязанных строго коррелировать с глобальными процессами социально-геофизического харак-

тера среды обитания. На каждом этапе данного структурного развития имеются свои особенности, присущие только ему.

Один из первых этапов – формирование способности концентрации сознания практикующего на конкретном (может быть, даже элементарном) объекте. Если в периферическом сознании человека, представляющем собой суперпозицию активации ЦНС нелинейного характера и его оперативной памяти, взаимодействие осуществляется спирально-винтовым образом, то у такой личности нет эффективной возможности качественного влияния на собственные внутренние процессы жизнеобеспечения. Для этого, в первую очередь, сознание человека должно получить приоритет по отношению к тем спонтанным процессам, которые формировались многие годы его жизни. Он жил, потому что «так случилось», инстинкт самосохранения не позволял объекту выключить этот процесс, смысл которого сводился к имеющим генетическую опору субъективным представлениям, к тем примитивным понятиям, которые удалось осознать и адаптировать в процессе общения с родителями, учителями, друзьями и т.д. Так в течение 21 года строится некая «система ценностей» личности, определяющая смысл (вернее, бессмыслицу) существования. Некоторый, скрытый, смысл, недоступный для осознания личностью, безусловно, присутствовал – это формирование первичной информационной базы, после чего появляется возможность подойти к следующему, совершенно неизвестному, этапу развития, также продолжающемуся 21 год. Но все осложняется множеством генетически фиксированных проблем, которые, разворачиваясь с момента начала синтеза биологического объекта, во многом провоцируют невозможность даже элементарно адекватных действий, необходимых на следующем этапе пространственной реструктуризации спирально-винтовой гиперкластерной биосистемы.

Суперспециализация отдельных групп цитоструктурных единиц биологического организма и их переактивизация вызывают спонтанное появление у человека экстраординарных способностей, являющихся «шагом в никуда». Я только через много лет понял свое подсознательное стремление, подвигнувшее меня приехать в Псковско-Печерский монастырь в 1988 году. Перспектива попасть в зависимость от чего-то непонятного, того, что невозможно контролировать, что становится сильнее твоей личности, всегда пугает, и ты начинаешь искать решение. Через много лет я понял, насколько правильно тогда поступил, не понимая, что делал и почему. Может быть, это был инстинкт самосохранения, может быть «проявление свыше».

Достигнув уровня развития сознания 1,9 (как правило, к 42 годам), объект начинает входить в зону, прилегающую к барьеру цитоструктурной сверхспециализации. На рубеже XXI века появилось большое количество людей, обладающих выраженными экстраординарными способностями – ясновидящие, экстрасенсы и т.д. Эти личности перешагнули за рубеж элементарной специализации восприятия, и в их структуре (ЦНС) сформировалось множество гиперактивных звеньев. Стимулируя своей активной жизнедеятельностью сверхспециализированные цитоструктурные субформы собственной гиперкластерной системы, эти люди запускают процессы переактивизации, тем самым, нарушая и без того ущербную общесистемную интеграцию. Естественно, экстраординарная деятельность локальных отделов ЦНС может на короткий период дать некое преимущество по отношению к простым

людям с получением простейших социальных благ, но такие способности не являются позитивными проявлениями с позиции дальнейшего объективного развития личности, требующего самоаффинной интеграции когерентно преобразованных процессов встречно-обменного взаимодействия, имеющих волновую природу, для чего необходимо:

– торможение бессистемной активности любого типа и согласование амплитуд всех представленных волновых процессов,

– снижение внутриструктурной энтропии путем пространственного согласования частотных диапазонов в максимально широком спектре,

– фазовое упорядочение волновых процессов и функций, генерируемых как отдельной цитоструктурной единицей, так и каждым отделом организма в целом (согласование фаз),

– формирование сферической диаграммы взаимодействий этих процессов в виде самоаффинных полевых структур путем их структурно-подчиненной интерпретации, виртуально моделируемой сознанием практикующего.

Данный алгоритм пространственного когерентного преобразования является механизмом достижения крайне важных результатов, позволяющих «человеку разумному» перейти сложный рубеж пространственной реструктуризации собственной гиперкластерной системы и войти на третий – квантовый – уровень.

Как известно, любая материя (биологическая, в частности) имеет электромагнитную природу, следовательно, и корректирующее влияние на ее структуру должно осуществляться именно с этих позиций – полевых, волновых, информационно-структурированных модуляций. Мышление человека представляет собой процесс смысловой дифференциации доступной для восприятия информации, также происходящий на уровне полевых (волновых) взаимодействий, поэтому его сознание, являясь суперпозицией спирально-винтовой генетической проекции биологического организма, способно эффективно участвовать в этом процессе. Другое дело, что сознание личности должно заявить о своих «правах на престол», являясь «царем царей» своего собственного организма, подтвердив эти права соответствующими действиями и возможностями.

Таким образом, для перехода гиперкластерной биологической системы в состояние пространственно-развернутой Универсальности, необходимо:

1. Наличие соответствующих программ в виде универсального высококогерентного управляющего поля, которое способно вызвать программно-подчиненное изменение функциональных возможностей организма с позиции многоуровневой пространственной реструктуризации.

2. Ликвидация конфликтов встречного взаимодействия любого типа, приводящая к принципиальному изменению структуры внутренних взаимоотношений.

Основные проблемы, препятствующие переходу гиперкластерной биосистемы в состояние фрактальной универсальности:

1. Естественное формирование внутрисистемной субкластерной специализации в результате массово представленных иррациональных категорий, вносящих множественные конфликты несоответствия в функциональные процессы жизнедеятельности.

2. Отсутствие необходимых, генетически фиксированных, программных установок пространственной структурной интеграции, являющейся фрактально развернутой универсальной программой согласования каждой отдельной структурной единицы.

Если эти проблемы не решить, то следующий шаг по пути сверхспециализации порождает многоуровневое «запутывание» спирально-винтовой системы взаимодействий с появлением внутриструктурных «монстров», являющихся вначале очагами общесистемной дезинтеграции, а затем формирующих мутацию процессов жизнеобеспечения и гибель всей биосистемы. Этот закон действителен для любого спирально-винтового гиперкластерного объекта – от биологической клетки, которая также является гиперсложным образованием, до цивилизации. Его нарушение приводит к стопроцентной гибели объекта. Цикличность смены системной ориентации, одновременность разнопланового течения множества процессов с небольшим приоритетом одного из них – это естественное состояние материальной среды произвольного типа, находящейся в динамическом состоянии постоянного возрождения и гибели. Вселенная синтезирует материю, повсеместно увеличивая ее количество в пограничном слое, отделяющем гиперпространство (квантовый каркас) от среды произвольного типа (мембрана). В дальнейшем, когда внутриструктурный конфликт материи доходит до определенного уровня, происходит выбор:

1. В среду закладывается программная тенденция к согласованию, превращая ее в суперматерию строго фрактального типа. В этом случае реализуются эффекты информационной сверхпроводимости любого типа, в отличие от фрактально-кластерной материи, проявленной в зоне динамических категорий.

2. Среда впадает в состояние общей дезинтеграции, когда существующая фрактально-кластерная материя распадается на мельчайшие составляющие фоновой активности, используемые на следующем этапе синтеза звездных систем.

Описанные процессы встречного «центробежно-центростремительного» движения происходят на периферической оболочке гиперпространства, в зоне мембранных сред, где постоянно рождается и гибнет материя. Однако достаточно большому ее количеству удается трансформироваться в суперматерию и «провалиться» вглубь пространства, в гиперпространство, о котором в традиционной научной парадигме имеется весьма смутное представление. Гиперпространство Вселенной как глобальный квантовый объект является базовой основой любой гиперкомплексной системы, реализуя собой принцип абсолютной когерентности: «сумма» всех структурных взаимосвязей такого объекта должна стремиться к нулю. В результате, несмотря на то, что масштабный разворот квантовой структуры гиперпространства Вселенной существует, выраженной поляризации имеющих электромагнитную природу центробежно-центростремительных сил в этой зоне нет и быть принципиально не может.

Спирально-винтовое динамическое пространство (среда произвольного типа), где существует скорость процессов взаимодействия, формирующая понятие «время», и множество созданных по аналогичному проекционному «облику и подобию» объектов, образовалось вследствие возникновения комплекса волновых иррациональных составляющих. В результате встречно-обменного взаимодействия

с высоким уровнем рассогласования, активно синтезируются структурные композиции, которые невозможно заранее спрогнозировать. Если такой гиперкластерной системе удается развернуться в состояние высококогерентной универсальности, то она привносит туда опыт, приобретенный за время существования в динамической среде.

Например, допустим, что на уровне Галактики запущен процесс случайных взаимодействий, в результате которого один раз за некий период синтезируется «нечто» абсолютно новое, до этого никогда и нигде не существовавшее, что спрогнозировать, как структурно-развернутую форму, принципиально невозможно. Это «новое» можно предположить только, как некую перспективу того, что в данной зоне пространства, в результате встречного спирально-винтового синтеза, имеющего иррациональную природу, рано или поздно появится некий композит случайного характера, ранее никогда и нигде не существовавший. Затем этот объект, попадая в общую систему обменных взаимодействий Вселенной, вызывает ранее невозможные процессы и, следовательно, мотивированную необходимость принципиально новым способом стабилизировать структуру Галактики. Решение задачи масштабной стабилизации звездных систем и космического пространства принципиально в других условиях – с наличием нового композиционного гиперкомплексного объекта или среды – является высокомотивированным, ранее недоступным этапом эволюции гиперпространства.

Еще один гипотетический пример: допустим, существует некий верховный иерарх Вселенной (интегральное суперсознание), который фиксирует все, что происходит, происходило и будет происходить, как причинно-следственная связь; то есть он «видит» на много этапов вперед, анализируя функциональные треки и многоуровневые производные вплоть до нелинейных суперпозиций, формируемые существующими во Вселенной обменными реакциями. Наблюдая этот гиперкомплекс, где все процессы для него предсказуемы, иерарх не может получить новый опыт, и реализация его колоссального по своим масштабам творческого потенциала на данном этапе становится принципиально невозможной, определяя тем самым, тупик его эволюции. Для решения этой сверхсложной проблемы можно:

1. Структуру Вселенной разрушить, предварительно скомпоновав некую субпрограмму, которая вызовет потерю всего ранее приобретенного опыта, и, в результате, начать все заново. Но это неконструктивно, так как предполагает повторение пройденного этапа развития, а значит, невозможно.

2. Запустить некий явно иррациональный процесс, который, разворачиваясь в некоторых ограничительных рамках, перманентно порождает нечто принципиально новое – задачи, решение которых лежит на пике гипервозможностей сознания. В результате, постоянно появляется новый опыт и, следовательно, смысл дальнейшего существования (если нет реализации по пику творческих возможностей объекта, то его творческие возможности атрофируются, а жизнь превращается в прозябание). Вероятно, это условие, и, естественно, множество других, не доступных для нашего представления, является одним из необходимых для универсальной эволюции Вселенной.

Для существ спирально-винтового уровня развития (III-IV Ф.Б.) мир, в котором они пытаются реализовать себя, выглядит, как среда обитания, порождающая множество проблем. Они ни минуты не могут находиться вне этого процесса, осуществляя одну из двух естественно существующих возможностей:

– деградируют, не желая (не умея) адекватно решать возникающие «трудности»;

– совершенствуются, набираясь опыта, знаний и т.д., в результате решения этих задач.

Каждая победа – это проход личности через барьерную мембрану на следующий этапный уровень, который, согласно универсальному закону развития, обязательно должен быть сложнее. Периодически у человека возникает ощущение, что еще чуть-чуть – и дальше все будет тихо и спокойно, он будет отдыхать от забот, «почивая на лаврах». Однако это абсурд, так как каждый следующий шаг – следующий уровень развития, требующий еще более точного решения еще более сложной задачи. Когда личность это понимает, то она постепенно втягивается в эту извечную «игру», зная, что ее условия могут измениться в любой момент без предупреждения. Но опытный, а значит, интеллектуально развитый человек не может «проиграть», так как понимает, что «играет» своей (и не только своей) жизнью, собственным реинкарнационным будущим, более того, он уже множество раз выигрывал, поэтому готов действовать и впредь, так как, по сути, ему деваться некуда, а «Побеждающий получает все!»...

Эволюционный процесс можно условно разделить на два этапа:

1. Первичное движение спирально-винтовой гиперкластерной системы к сверхспециализации.

2. Дальнейшее продвижение от линейно-динамической сверхспециализации к пространственной универсальности, которая строится на базе фрактальной интеграции когерентно преобразованных возможностей, сформированных на первом этапе.

Универсальность предполагает, по определению, стремящиеся к бесконечности творческие возможности, неразрушимую форму стабильности в среде любого типа и множественные, вытекающие отсюда сверхспособности индивидуального характера. Нельзя добиться состояния универсальности, уповая на принцип «перехода количества в качество», пытаясь манипулировать большим количеством не согласованных между собой процессов. Развитие цивилизации вначале всегда идет по пути формирования углубленной дифференциации окружающей среды. Появление множества сверхспециализированных гиперкластерных объектов, обособленных групп, людей или замкнутых на себя творческих направлений означает образование многоуровневой системы пользователей, каждый из которых в процессе своей линейно-динамической жизнедеятельности не может не пользоваться результатами деятельности аналогичных объектов. Достигнув этого уровня, цивилизация, чтобы не погибнуть, обязана начать встречное интеграционное движение, приступив к сознательному формированию пространственно-скомпонованных универсальных понятий, интегрируя их в глубь социальной среды, тем самым, адаптируя существующие в пространстве универсальные принципы широкомасштабного согласования.

На рубеже прошлого века современная цивилизация достигла невиданной сверхспециализации в сфере научных представлений – было накоплено огромное количество сегментарных знаний, но даже ученые высокого академического уровня, и даже Нобелевские лауреаты, оказались одновекторными специалистами в очень узких областях, слабо ориентирующимися в других сферах знаний. Медицина находится в таком же незавидном положении, пытаясь рассматривать человеческий организм только как сверхсложный биологический объект, а не как фрактально-кластерную гиперкомплексную систему совокупности различных физических процессов, имеющих электромагнитную природу. Встречная интеграция имеющихся знаний и представлений в сопряженных областях науки, искусства, медицины, философии и т.д., которые, на первый взгляд, кажутся совершенно не связанными друг с другом, есть процесс пространственного формирования прототипа универсальных представлений, определяющих основу индивидуально-личностного сознания, способного, при необходимости, чрезвычайно быстро высококачественно переквалифицироваться с одной функциональной деятельности на другую, произвольно выбранную.

Например, когда распался Советский Союз, и тоталитарные жесткие рамки исчезли, у граждан появилась возможность пользоваться гораздо большей творческой свободой. Однако оказалось, что многие не знают чем заняться, «куда идти и что делать». Люди, способные по своему уровню развития интеллекта перестроиться, начали эффективно (о крайностях речь не идет) реализовывать себя в новых условиях. Но подавляющее большинство не смогло даже элементарно адаптироваться, в результате, появились ностальгические требования реставрации прежних, как им казалось, стабильных условий, когда каждый «тупо» делал свое «маленькое, никчемное» дело, ни к чему не желая стремиться, живя «от аванса до получки».

Чем запутаннее индивидуально-личностное внутриструктурное взаимодействие, чем хаотичнее человеческие взаимоотношения внутри социума, тем больший приоритет приобретают личности, способные к пространственной ориентации в социальной среде, что требует наличия множества нестандартных знаний, понятий, навыков. Безусловно, только согласованное использование всего комплекса накопленных человечеством знаний и опыта, которые ранее являлись элитарными и предназначались единичным сверхспециализированным особям, приведет человека к универсальности, открывающей возможность четкого понимания особенностей различных динамически развернутых процессов, возникающих между людьми. Такое осознание является началом формирования личностной комплементарности (когерентности), когда человек, находящийся на любом уровне социальной иерархии, понимает необходимость стратегического учета интересов «нижнего» звена, тем самым, предоставляя ему возможность осуществлять нормальную жизнедеятельность. Только в этом случае можно эффективно использовать социальную структуру в эволюционном процессе интеграционного развития общества, иначе вся гиперкластерная система цивилизации может погибнуть. Но внутрисиситемные субъекты этой социальной «пирамиды» обязаны понимать, что реальные возможности «верхнего звена» ограничены, оно также находится в определенных жестких субъективно-условных рамках и связано с категориями более глобального, геостратегического, характера. Следовательно, требуется обратная связь – «нижнее звено» также обязано

согласовывать свои стремления с «верхним» для сохранения стабильности общественной структуры. Всем необходимо скрупулезно учитывать возможные внутриструктурные колебания и ротацию, ни от кого нельзя требовать того, что он не в состоянии совершить в текущем периоде.

Личностная индивидуальность с позиции пространственной интеграции определяет местоположение объекта в общей системе координат всего социального комплекса. Например, если рассмотреть систему «преподаватель-лекция-слушатели», то на первый взгляд слушатели, сидящие амфитеатром, кажутся выше по положению в пространстве, чем преподаватель. Но относительно самого смысла процесса (передачи информации в виде лекции), преподаватель является центральной точкой данной системы, а слушатели – периферическими.

Другой пример: существует некая группа людей, работающих над одной программно-разворачиваемой темой, одного из них назначают ответственным за процесс, в результате, он выходит из данной плоскости взаимоотношений, следовательно, рабочие отношения между ним и остальными объектами обязаны видоизмениться. Если это внесет изменения в межличностные отношения, значит, присутствует высокий уровень субъективизма и до состояния пространственной интеграции далеко.

Потери личной индивидуальности при достижении практикующим Универсальности не происходит, так как развитие – это процесс, векторно развернутый во времени и в пространстве, тем самым, в него уже введена некая фазовая иррациональность, поэтому получить, в результате квантового резонанса, отсутствие индивидуальных особенностей невозможно. Любая, даже незначительная, иррациональность (число «пи», присутствующее в первичном волновом коде) не позволяет реализовать эволюционный процесс в виде шаблонного клонирования: «Побеждающие» всегда будут очень близки по своим структурно-подчиненным параметрам, но, в то же время, останутся весьма отличными друг от друга. Можно провести элементарную аналогию с номерами телефонов: номеров много, все они соответствуют цифровому коду, но у каждого абонента – он свой. Если система работает правильно, и номер набран точно, то соединение произойдет только с одним, конкретным абонентом, это называется индивидуальный код.

Самоаффинная матрица (I Ф.Б.), рассматриваемая медитативно-виртуальной технологией BIP, является графической интерпретацией схемы оптимально-согласованных структурных взаимодействий. Данную пространственную схему универсального когерентного преобразования широкого диапазона частот можно выразить различными способами, графика – это наиболее простой, доступный и наглядный метод отображения в пространстве сложной программно-подчиненной системы согласования амплитуд, диапазонов, фаз и диаграммы взаимодействий. Основная проблема первичного этапа: начинающему очень трудно понять, что собой представляет фрактальная матрица, что означает этот сложный «рисунок», какие понятия стоят за изображенными линиями и точками пересечений. Естественно, без глубокого осознания всего этого многоуровневого комплекса не появится глубокое ассоциативное понимание, что «это», и очерченная схема когерентного преобразо-

вания широкого диапазона электромагнитных излучений останется просто графикой, красивой картинкой, не более.

Если в спирально-винтовой структурной схеме индивидуально-личностного сознания объекта, его мировоззрении нет понятий, адекватных глобальным пространственным категориям, то восприятие сложных информационных композиций невозможно, и здесь не помогут никакие технологические ухищрения. В данном случае, сложная смысловая схема воспринимается по линейному алгоритму, фрагментарно, отдельными, обособленными сегментами, которые будут хаотично сбрасываться внутрь восприятия структуры, теряя свои позиционные координаты, так как отсутствует адекватно осознанная пространственная система смысловых координат для интеграции этих «обломков» в единое целое. В результате, в большинстве случаев происходят спонтанные структурные мутации воспринимаемых тезисов: фрагменты их схем внедряются друг в друга, как кристаллические друзы, образуя нефункциональные кластеры, формирующие некий сросток, где множество потерявших собственную ориентацию информационных «кристаллов» (структур) расположены произвольным образом. Конструктивно использовать такой информационно-смысловой модуль не удастся, так как внутри него невозможны высококогерентные резонансные явления, в результате, он станет еще одним нагрузочным звеном внутри и без того запутанной спирально-винтовой структурной схемы личности.

Как известно, любая информация представляет собой определенным образом структурированное физическое поле, имеющее электромагнитную природу. В зависимости от топологии конструкции, образуемой высокочастотными структурными характеристиками поля, данная информация сформируется в виде того или иного фрактально-кластерного объекта. Поэтому нет ничего более материального, чем строго оформленная человеческая мысль, и нет ни одного материального объекта, прародителем которого не являлась бы виртуальная программная формулировка, то есть имеющая электромагнитную природу мыслеформа высокого уровня когерентности. Таким образом, нет ничего более материального, и, в то же время, более духовного (гуманистического), чем медитативно-виртуальная технология ВІР, направленная на пространственное когерентное преобразование всех без исключения обменных процессов гиперкластерных биоформ, имеющих, как известно, электромагнитную природу.

Неудивительно, что изреченное Спасителем: «Исцелись!» излечивало человека. В устах Иисуса это было не просто слово, за ним следовал виртуальный программный блок, представляющий «управляющее поле» – высококогерентную схему пространственно-развернутых оптимальных взаимосвязей множества треков жизнеобеспечения биологического организма. Самоаффинная схема, как программный алгоритм директивной структуризации, производила реструктурирующее преобразование собственного излучения исцеляемого в качественно согласованную волновую структуру, которая, в свою очередь, трансформировалась в материальную биоформу высочайшего уровня стабильности. Естественно, не имея совершенной собственной структурной схемы, невозможно сформировать оптимальную схему встречно-обменных внутренних взаимодействий в другом объекте. Без такой основы любая трансфера с другим объектом происходит по закону сообщающихся

сосудов – характеристики взаимодействующих систем уравновешиваются, «перетекают» от одной к другой в результате интерференции взаимодействующих электромагнитных полей. Это позитивно, если один из объектов является обладателем универсальной структуры (I Ф.Б.), тогда процесс высококачественной регуляции другого объекта происходит автоматически. Однако, если взаимодействующие конструкции имеют множество дефектов структурной формы, связанных с высоким уровнем поляризации гиперкластерных систем и суперспециализации различных биологических отделов, в результате контакта у каждой из сторон возникают новые внутрисистемные конфликты, так как они могут имплантировать друг в друга только ту схему встречно-обменных процессов, которая у них есть со всеми своими достоинствами и недостатками. Таким образом, контакт объектов по закону сообщающихся сосудов – простейшее встречно-корректирующее действие, происходящее автоматически. Как правило, называющие себя «целителями» люди не осознают, «что» они делают, «зачем» и «почему», принципиально не понимая механизма встречного взаимодействия открытых физических систем.

Совершенное в конкретный момент действие, как волновой процесс, в случае фиксации, остается в пространстве навсегда, его между делом не «сотрешь». Конечно, можно внести дополнительную коррекцию, когда, двигаясь по временной спирали, объект вновь пересекает этот вектор. Таким образом, возможно поэтапно откорректировать собственные первичные представления (неважно, какими они были изначально) о среде обитания посредством последовательно вносимых в имеющуюся схему координат конструктивных поправок. И в результате, смоделировать программно-подчиненную корректирующую шкалу: от полной неадекватности представлений о каком-либо процессе до конечного, этапного итога – совершенно адекватной трактовки. Например, любому взрослому человеку не стыдно признаться, что в свое время он не умел говорить, так как это естественно для маленького ребенка. В дальнейшем, когда человек нормально развивается, то он, естественно, сможет научиться разговаривать, но если в структуре его сознания «что-то» не в порядке, то он может яростно отрицать этот факт, заявляя, будто бы сразу родился, умея говорить, читать и писать. Именно поэтому бессмысленно редактировать сейчас те статьи, которые были написаны несколько лет назад. Вновь возвратиться к этой теме и сделать совершенно новую редакцию, с позиции сегодняшнего понимания – это другой вопрос, но брать старую статью и редактировать ее для того, чтобы таким образом ликвидировать те фрагменты неадекватности, которые обязаны были в свое время существовать – лишено смысла. Поэтому везде проставлен год написания работы. "Общий курс BIP" («Белая книга») вышел в 1999 году. С того времени прошло много лет, и если они прошли для автора бездарно, то представления о физической реальности должны были остаться на прежнем уровне, если нет – обязаны качественно измениться, корректируя и конкретизируя имеющиеся смысловые понятия. Излагая какую-либо информацию слушателям, каждый последующий раз, стремясь подать ее с более оптимальной точки зрения, говорящий одновременно корректирует и свои представления о затронутой теме.

Рассматривая каждую личность, как гиперкластерную биосистему множества одновекторных взаимодействий, можно отметить, что первичными действиями прак-

тикующего на пути пространственной реструктуризации собственной структурной формы будут являться:

1. Торможение бессистемной динамики (амплитудное согласование), провоцирующей появление новых нелинейных волновых суперпозиций, не поддающихся целенаправленному управлению, достижение которой критического параметра приведет к тому, что система взаимодействий «пойдет вразнос» и погибнет.

2. Торможение активности уже имеющихся сверхспециализированных нелинейных суперпозиций (клеток) путем введения ограничительных структурных рамок. Необходимо добиться результата, когда амплитудная активность может проявляться только в рамках стабильного фазового каркаса данного диапазона частот, деятельность цитоструктуры необходимо свести к среднестатистическому, генетически оправданному минимуму. Чем выше уровень специализации клетки, тем сложнее ей клонировать объект, соответствующий генетическому прототипу, в результате, суперспециализированные клетки порождают только себе подобные системы, потерявшие связь с собственной базовой основой. Этот процесс всегда связан с переактивизацией локальных участков структурной схемы биоформы, чрезмерным избытком энергии и поляризацией управляющей гомеостазом информации. Введение ограничительных рамок, тормозящих любую нефункциональную активность (согласование амплитуд) и дифференциация зон переактивизации путем перераспределения активного потенциала позволят приостановить воспроизводство сверхспециализированных (атипичных) клеток. В результате, объект выигрывает время для введения следующего программно-подчиненного корректирующего контура, который сможет не только приостановить появление новых, но и свести к минимуму функциональные проявления (диапазон излучений) существующих сверхспециализированных клеток. Именно поэтому изначально имеющиеся у практикующего экстраординарные экстрасенсорные способности постепенно «исчезают», преображаясь в стремящиеся в Универсальность общесистемные тенденции.

Объект, который пытается строить схему высококогерентных взаимосвязей, стереотипно используя привычный спирально-винтовой, динамический алгоритм, только усугубляет имеющуюся ситуацию. Необходимо кардинально сменить принцип действия, для этого практикующему предлагается:

1. Строить доступную для виртуального моделирования пространственно-развернутую конструкцию одномоментно.

2. Формировать сразу трехмерные пространственные категории ортогональной системы координат.

Формирование структурной конструкции в динамическом пространстве (среде) подразумевает поэтапное «строительство» (синтез) по частям – вначале прототип (δ-зона), затем γ-зона, потом β-зона, и наконец, α-зона, в дальнейшем – только дополнение к тому, что не удалось построить сразу. В результате, единую фазовую конструкцию получить не удается, так как присутствует фактор времени, инициирующий фазовое рассогласование, а в генетической базе нет программы для интеграции полученного в высококогерентный пространственный фазовый каркас. Если «смотреть» вдоль по вектору построения, то кажется, что удалось сформировать целостный объект, но, сместив угол восприятия в сторону, можно увидеть,

что получились фазово обособленные формы. Поэтому попытка сделать множество плоских итераций низкого структурного качества, «нанизанных» на вектор построения, как кадры фотопленки, – это моделирование линейно-динамических, спирально-винтовых категорий, которые, активируя гиперкластерную систему в целом, вызывают сброс накопленного потенциала в зоны периферических индивидуальных проявлений цитоструктурных комплексов, что, безусловно, не предполагает общесистемного эволюционного развития личности.

Приступая к медитативно-виртуальному структурному моделированию, необходимо рассмотреть основные в этой технологии понятия: «точка», «система координат» и их позиционирование в биоформе. Первый шаг при формировании структуры резонансных взаимодействий – построение пространственной системы координат, без нее дальнейшие действия принципиально невозможны. Точка – это фазовый центр начала ортогональной системы координат, фокус приложения всей системы программируемых структурных взаимоотношений. Первоначально моделируемая точка не является нейтральным (высококогерентным) объектом, только став общей зоной (фазой) для множества адекватно встречно сформированных структурных взаимосвязей, расположенных по конкретной схеме (I-II Ф.Б.), она будет таковой.

Каковы же основные принципы медитативно-виртуального наномоделирования структурных композиций:

1. Концентрация внимания на единичном (точечном) объекте.

Как правило, в процессе концентрации внимания на единичном (точечном) объекте взор человека не стоит на месте, а сканирует пространство (как электронный луч в телевизоре). В результате этого, представление об окружающей среде формируется из отдельно выхваченных из среды «кусков» информации, естественно, оно не целостное, хотя и позволяет в определенной степени ориентироваться в окружающем мире. Восприятие внешнего пространства в динамическом диапазоне (IV Ф.Б.) обусловлено тем, что сознание человека представляет собой проекцию генетически фиксированного спирально-винтового прототипа, несущего в себе рефлекторные программы выживания – защитные физиологические проявления периферической личности. Пока сознание не способно фиксировать окружающую среду одномоментно, в виде пространственно-развернутого комплекса, без «основных» рефлексов, жизнедеятельность человека принципиально невозможна. Это значит, что нельзя, не лишив человека жизни, ликвидировать данную, генетически фиксированную форму привычного взаимодействия со средой. Но можно начать строить более совершенную альтернативу: когда новая пространственная форма восприятия станет способна выполнять функции, осуществляемые до сих пор линейно-динамическими, спирально-винтовыми категориями, она займет их место.

2. Зона построения пространственно-развернутой структуры системных взаимосвязей должна находиться в таком месте биологического организма, которое является:

а) максимально нейтральной зоной по отношению к общей структурной форме;

б) зоной, где предусмотрена система иннерваций, необходимая для адаптации и запуска новой схемы взаимодействий с целью достижения ее функционального приоритета на определенном этапе развития комплекса.

3. Процесс формирования пространственно-координирующей системы не должен мешать тем важнейшим формам жизнедеятельности, которые физиологически обеспечивают существование человека на данной стадии развития. Поэтому построение схемы на уровне мозговых отделов является неконструктивным действием, мешающим нормально функционировать биологическому организму, не говоря уже об «ошибках» виртуального моделирования, которые, естественно, возможны на начальном этапе.

Подключение формируемой структуры к системе иннерваций позволяет корректировать грубые конфликты в различных отделах организма адекватно имеющимся возможностям организма. Как правило, такая коррекция, инсталлируемая из собственной нейтральной зоны, продолжается постоянно. Кроме имплантации Универсальной корректирующей схемы I Ф.Б., ситуация, когда пространственная реструктуризация происходит внезапно, невозможна, хотя различные тестовые проявления организма, подготовка периферических отделов в широком диапазоне программ – идут все время. Как известно, нейроны являются наиболее восприимчивыми клетками биоформы, поэтому часто «перехватывают» программно-корректирующие сигналы, напрямую для них не предназначенные. По сути, в гиперкластерной биоформе складывается ситуация, аналогичная описанной Иоанном в «Апокалипсисе»: «...жена (сознание личности), облаченная в Солнце (просвещенная), рождает ребенка (новую структуру), которому предначертано жезлом железным пасти язычников (периферические отделы), ... но змей (линейно-динамическая винтовая спираль) открыл пасть, собираясь пожрать ребенка...», и тогда «жена» вместе с ребенком была спрятана до поры, до времени (период созревания структуры) в неком «убежище». Безусловно, речь идет не о том, что некая праведница рождает нового мессию, а тут появляются адские чудовища, чтобы его «пожрать». Апокалипсис – это повествование не о личностях, с которыми происходят некие действия, в нем – описание глобальных социально-геофизических процессов пространственной реструктуризации Мира, которые Иоанн описал, исходя из доступных, стереотипных представлений.

В том же Писании также говорится о появлении некого объекта, который «ведет речи богохульные, низвергает огонь с небес, прельщает людей всякими чудесами, кладет на чело правую руку и знак «666». Затем упоминаются «зверь первый, у которого одна голова была ранена, потом исцелилась» и «зверь второй – антихрист». Это все написано 2000 лет назад, описываемые события в той или иной мере происходили, происходят или будут происходить в ближайшем будущем. Объектом, «низвергающим огонь с небес» и «ведущим речи богохульные», по-видимому, является наука (техногенное научное мировоззрение), именно она вызвала социальную сверхспециализацию, блокирующую собственное структурное развитие человека. Народы, цивилизации ассоциируются с «блудницей»; «жена, облаченная в Солнце» – также сегмент текущей цивилизации, «облаченная в Солнце», то есть просветленная, часть социума, порождающая «младенца», некую Универсальную парадигму развития,

которой предначертано «править всеми народами», качественно изменив их мировоззрение. Но до окончания этапа формирования данная концепция находится в «тайном месте», где будет развиваться до тех пор, пока не войдет в силу, иначе она будет «сожрана» линейно-динамическими, спирально-винтовыми формами взаимодействия и никогда не сможет реализовать себя как программно-подчиненная эволюционная парадигма.

Как известно, судить других за поступки может лишь тот, кто «сам без греха». Лучший ученик Создателя Люцифер (что означает «ангел света»), если совершил некое деяние – «улучшил и без того совершенное» состояние Солнечной системы, переведя пять планет с дальних орбит на ближние, значит, это было дозволено «верховным», в этом имелся определенный смысл. Вероятно, Создатель знает, что, в конечном итоге, «все будет так, как должно быть», и процесс введения целой звездной системы в кризис, породивший глобальную катастрофу процивилизации, а затем выход из нее (что является главным) формирует огромный позитивный опыт и назидание другим, ради чего и необходимо было допустить описанные события. Поэтому, не имея возможности охватить сознанием всю пространственную многомерную совокупность процессов Вселенной, человечество способно адекватно анализировать и обсуждать только свои собственные поступки. Не искать образ врага там, где его нет, а стремиться максимально конструктивно разрешить сложившуюся ситуацию.

Допустим, что миссия Иуды заключалась в том, чтобы Иисус попал на Голгофу, и он трагический персонаж. Тогда, возможно, «миссией» Люцифера было введение Солнечной системы и генома человека в коллапс, а задача нашей цивилизации – вывести себя из него. Безусловно, в этом случае, каждый должен быть на своем месте, «играя свою роль» в этой глобальной трагедии, судить о которой вправе лишь тот, кто, определяя стратегию «спасения», владеет ситуацией в целом. В результате, «побеждающие» будут иметь уникальную возможность – милосердно простить тех, кого они «победили», кто был, так или иначе, виновен в кризисе, так как личности, играющие решающую роль в процессе выхода из ситуации, ранее еще более серьезно участвовали в ее формировании. Это их «карма», которую они дифференцируют, становясь «побеждающими».

Опираясь на вышесказанное, можно сделать необычный вывод, возможно, даже чудовищный, с точки зрения канонического христианского самосознания: если Иисус утверждал, что он был еще до Авраама, а его деяние в процессе формирования масштабной «антикризисной программы» колоссально, то, видимо, и уровень его участия в процессе реструктуризации Солнечной системы также очень велик. Возможно, он вместе с «коллегами» не сумел в свое время предотвратить непосредственное разрушение третьей спирали ДНК человеческого генома, допустив в чем-то трагическую ошибку. Но своими самоотверженными действиями еще 2000 лет назад Спаситель «стер» свою конструктивную карму. В данный момент, каждый уважающий себя человек должен приложить все усилия для решения глобальной задачи – сформировать правильный путь для вывода собственной спирально-винтовой гиперкластерной системы из генетической катастрофы и осуществить его. Никто, кроме Посвященных, не знает степени своего участия в формировании сложившейся давным-давно трагической ситуации, и в этом тоже есть объективный смысл, так как

каждому необходимо совершить по максимуму, рассчитывая наверняка перекрыть сегодняшними, наиболее конструктивными, деяниями те, которые по каким-то причинам, и неважно, что это было: глупость, неверие, доверчивость, некомпетентность и т.д., были совершены ранее. Когда римские солдаты пришли арестовать Назаретянина, Петр отсек одному из них ухо, но Иисус прирастил его обратно. Безусловно, этот факт свидетельствует о том, что Спаситель относился к аресту как к данности, солдаты, исполняющие приказ, не были для него врагами, такое мало кто выдержит достойно, но Назаретянин выдержал.

Только истинный Аватара способен многократно жертвовать собой, тем самым каждый раз на множество порядков увеличивая дельту между инициируемым им высококогерентным импульсом любви и гармонии и агрессивной альтернативой. Рано или поздно из-за несоизмеримой разницы потенциалов высочайшего уровня согласованности структуры (нейтральности) Аватары и агрессивной, спирально-винтовой поляризации альтерната возникнет встречная солитонная волна, способная стопроцентно дифференцировать любые несоответствия изначально сдерживающего множественные блокировки процесса перераспределения активного потенциала, стремящегося, согласно неоспоримым физическим законам пространства Вселенной, к движению из зон поляризации в зоны максимальной когерентной нейтральности. В этом и заключается высочайшая эффективность стратегии универсального характера – «получив удар по одной щеке, подставь другую», «делай для ближнего то, что ты хотел бы получить для себя»... Всегда генерируй стремление к комплементарному согласованию, тем самым, преобразуя любые, сколь угодно неадекватные процессы, и ты обязательно, создав дельту критической разности потенциалов между собой и объектом, получишь адекватную встречную функцию, физически воплощающую резонанс взаимодействия с позиции реализованных тобой универсальных категорий согласования – любви и гармонии.

Еще раз попытаемся определить внутренний смысл понятия «точка».

Виртуальная точка – это фазовый центр, фокус, начало координат пространственно-развернутой фрактальной системы, пик концентрации и еще множество различных аспектов, сведенных в одно, кажущееся элементарным действие, наполненное многомерно осознанным смыслом. Если для практикующего это просто «точка», которая ставится в конце каждого предложения, то она не является значимой, это – «пробел», «пусто», «ничего», так как внешняя форма обязательно должна иметь внутреннее содержание, определяющее смысловую нагрузку.

Задача, стоящая перед наставником – не научить практикующего медитативно-виртуальной технологии, а акцентировать его сознание на созерцании внутренних смысловых аспектов моделируемых корректирующих действий, этого достаточно для совершенствования дальнейших самостоятельных поступков, когда, постигнув смысл действий, человек может провести тонкую нить понимания от простейшей виртуальной точки (квантовый переход) к процессу формирования глобальной гиперкомплексной системы. Во все времена в основе каждой развивающейся технологии лежала философия, без нее любые действия являются лишь «шевелением периферии», не затрагивающим структурную базу гиперкластерной системы. Они не принесут пользы практикующему. В этом и заключается основная проблема

эволюционного развития техноцивилизации: люди воспринимают философию, как некое бесполезное, подчас лукавое, мудрствование, пытаясь механически воспользоваться только голой технологией. Здесь ярко проявлено паразитирующее отношение пользователя, ищущего исключительно «кнопку запуска». В случае медитативно-виртуального программирования, такой алгоритм действия принципиально не осуществим. Игнорируя философию, пытаясь запустить всего лишь физический механизм реализации, человек вступает на путь дезинтеграции собственной структурной основы в результате переактивизации и без того гипертрофированных сегментов периферии.

Для того чтобы осознать, что такое «точка» (фаза), необходимо понять ее глубокую внутреннюю Вселенную, отнестись к ней так, как она того заслуживает по своей значимости, не совершая шаблонных, линейных действий. Практикующему необходимо сформировать внутреннее содержание, пространственные характеристики «точки» как квантового объекта. Например, у большинства людей есть дети, и, соответственно, генетически фиксированные инстинкты, связанные с ними. Другими словами, в определенном возрасте человек психологически готов к тому, что появляется существо, которое, не являясь им, все равно будет его физически неотъемлемой частью.

Аналогично с точкой. Нужно понять, что практикующий и «точка» – это единое целое. Человек может виртуально войти в «точку», стать ею, или позволить ей войти в себя. Наиболее комфортная зона биоформы для проецирования центральной точки пространственной системы координат – самая нейтральная, это верхний отдел солнечного сплетения. Виртуально формируемая «точка» – это то самое «дитя», которому предначертано «жезлом железным пасти язычников», каковыми являются цитоструктурные единицы организма практикующего. Они имеют «божественную» основу в нуклеотидах ДНК-матрицы, но забыв об этом, живут в погоне за полярными динамическими проявлениями, совершенно запутавшись в своих гипертрофированных спирально-винтовых стремлениях, ведущих к тупику дезинтеграции.

Сейчас попытаемся выполнить небольшое упражнение по медитативно-виртуальному взаимодействию с локальной пространственной областью:

1. Сесть ровно (первоначально это важный момент действия), расслабиться.

2. Закрыть глаза, сосредоточиться на смысле желаемого действия, открыть глаза, почувствовать некую локальную область, являющуюся многомерной Вселенной, в центре которой есть маленькая точка, основа этой Вселенной.

3. Мысленно устремить «все свое существо» в этот центр, одновременно проецируя его в себя, в верхний отдел солнечного сплетения.

В этот момент у практикующего могут возникнуть благодатные ощущения, традиционно называемые состоянием «истинной духовной любви», когда человек чувствует глубокое единение с удивительно прекрасным объектом и неожиданно ощущает способность пожертвовать собой ради пока еще не осознанных, но четко ощущаемых идеалов. Это означает, что моделируемая точка стала для начинающего практику «точкой нуля» (квантовый объект), практикующий понял, что она является дверью в гиперпространство, которая когда-нибудь откроется, и через нее «Побеждающий» получит необъятное количество энергии и знаний, уносящих сознание

в Универсальную Вечность. «...Царство Божие внутри нас...» было сказано еще 2000 лет назад, «...если вера ваша будет хоть с горчичное зерно...» – эта маленькая виртуальная точка станет для практикующего фрактальным центром его уникальной, неповторимой в своем великолепии Вселенной.

4. Закрыть глаза, «слушая» себя, устремить свой внутренний взор в это пространство. Заметьте, зона расширилась, стала гораздо больше, но первоначальная центральная точка осталась такой же, как ранее (она стала ближе, не приблизившись).

Открыли глаза. Вот такое великолепное, многомерно ощущаемое, поразительно глубокое единение с окружающим миром люди променяли на социально-техногенную «чечевичную похлебку», и теперь всю жизнь безрезультатно пытаются его достичь, не зная, где, что, как и когда.

5. Теперь, не закрывая глаз, нужно попытаться еще раз «увидеть» центральную точку внутренним взором, как некую «Вифлеемскую звезду», ощутить возникновение внутреннего «движения» к ней (или ее в вас, что является одним и тем же процессом встречного характера).

6. Во время всего упражнения практикующему необходимо пребывать в состоянии «молчания разума».

7. «Переместить» виртуальную точку из пространства перед собой в верхний отдел своего солнечного сплетения, как только она там образуется, мысленно «двигаться» к ней. Закрыть глаза и постараться запоминать возникающие ощущения, ассоциативно сопоставляя их с ранее ощущаемыми аналогами.

Таким образом, практикующий должен сформировать область, центральную точку в ней и запомнить возникающие состояния. Самое главное – это поймать уникальное ощущение внутреннего заполнения (не расширения, не сжатия, а именно заполнения), когда на определенном этапе правильно выполняемого теста возникает физическое осознание, что пространство пронизывает каждую клетку организма. Возникающее ощущение «движения» к центральной точке – не продвижение в прямом смысле этого слова, а подсознательное устремление человека в Нирвану своей основы. При адекватном формировании такого феномена, возникает состояние благодатного «всасывания» в центр, координаты которого необходимо пространственно фиксировать, избегая образования спирально-винтового вкручивания («движение» должно быть максимально прямолинейным). Затем практикующему необходимо выйти из медитативного транса, анализируя свои ощущения, так как процесс некоторое время еще будет продолжаться по инерции. Находиться в данном состоянии долго не рекомендуется, лучше периодически в него возвращаться, вновь и вновь ощущая великолепие Вечности. Контроль дыхания нужен только на начальном этапе работы с собой, при выходе на определенный уровень качества медитации необходимость в этом отпадает. Возможно возникновение ощущения некоторых нагрузок и их перераспределения в процессе работы. Следует помнить, что асимметричные нагрузки указывают на существование грубых блоков или несоответствий в структуре организма.

Нужно доверять себе: если у практикующего не будет безоговорочной веры в то, что он делает, основанной на понимании единства с окружающим миром и

знании его физических законов, определяющих пространственную систему смысловых координат, то его действия будут поверхностными, лишенными истинной глубины и смысла. В дальнейшем, в процессе адекватной работы по виртуально-медитативному структурированию, могут возникнуть очень глубокие ощущения, похожие на медленный спуск в лифте, шахта которого не имеет дна, там можно ассоциативно увидеть и ощутить внутренние взаимосвязи, постепенно уходящие в глубь структурной формы. Могут возникнуть ощущения, что существует возможность опуститься еще глубже того уровня, на котором сознание находится в данный момент, но делать этого не стоит. При необходимости туда всегда можно вернуться, но лучше обдумать, понять, осознать уже увиденное и ощущаемое, так как любая информация должна быть проанализирована путем ее поуровневой дифференциации в пространственной системе координат до максимально глубоких внутренних составляющих.

Предлагаемые практические упражнения специально запоминать не надо, это спровоцирует переструктуризацию информации в линейно-плоскостную форму, что приведет к выходу из измененного состояния сознания (И.С.С.), в котором практикующий должен находиться, органично погрузившись. Задача начинающего практиковать медитативно-виртуальную программно-подчиненную структуризацию состоит в том, чтобы ощутить то, что происходит в момент погружения в виртуальность, осознав смысл и глубину моделируемых взаимоотношений. Запомнить все, что предлагается, или испытать, анализируя то, что происходит – разные вещи. Например, представим раннее туманное утро, человек подходит к краю обрыва, где внизу открывается широкая панорама. Он смотрит вдаль сквозь туман и чувствует прикосновение к некой внутренней суперстабильной вечности. В этом и есть самое главное – ощущение бескрайней Вселенной, являющейся органичной частью практикующего, который, однажды почувствовав и осознав себя неотъемлемой частью окружающего мира, сохранит это ощущение на всю оставшуюся жизнь. Такое многомерное переживание трудно передать словами, пространство нашего мира – это не безликая субстанция, и не важно где оно находится – внутри или вокруг человека – все есть единое целое, но если отождествление с ним происходит только изнутри или только снаружи, то это – чистый субъективизм. Любой объект является частью многомерного мира, а не обособленной частицей. Ощущение виртуального прикосновения к вечности – это чудо, которое человек забыл, отбросив ради грубой периферической поляризации. Погружаясь в медитативную «нирвану», практикующий учится тому, что позволит ему рано или поздно стать неотъемлемой частью окружающего пространства, к которому он может пока только прикоснуться.

Люди, хоть однажды пережившие состояние глубокого единения с пространством, шли на смерть, если им выпадало такое жизненное испытание, но не отрекались от своей идеологии. Пусть дальше им пройти не удавалось, но одно прикосновение и ощущение универсальной вечности оставляло неизгладимый след на всю жизнь, вызывая стремление вновь войти в это пространство, хоть на мгновение став единым с ним. Отсюда – многомерное понимание истинных ценностей, так как личность не может, находясь в состоянии совершенной гармонии, целостности и единения с мирозданием, кого-то осудить, не простив. Это невозможно, потому что любое событие на плоскости бытия по сравнению с Вечностью, становится настолько

несоизмеримо малым, что теряет смысл своего существования, исчезая как случайное недоразумение.

Безусловно, состояние гармонии вызывает приятное ощущение, дисгармонии, конфликта – не приятное. Если практикующий прочувствует, «что» такое гармония (согласованность), он будет всегда стремиться к этому благодатному ощущению. Субъекту, живущему в гармонии с собой и окружающим пространством, не нужно соблюдать посты, для него естественно не употреблять в пищу то, что ему не нужно. Он может не знать содержания «Нагорной проповеди», но при этом не способен совершать неконструктивные поступки. Сам термин «соблюдение» подразумевает концентрацию на неком блокирующем действии, и это, в определенной степени, директивная нагрузка на сознание. Идущие по пути самосовершенствования обязаны производить те или иные корректирующие действия, а находящиеся в когерентно преобразованном состоянии (гармонии) – нет, им только необходимо качественно ориентироваться в многомерном пространстве, удерживая себя в этом великолепном состоянии.

При адекватном построении высокоструктурированной пространственной схемы I Ф.Б. у практикующего возникает ощущение внутреннего покоя, равновесия, которое не сопровождается яркими эмоциями: нет ни радости, ни эйфории – это созерцание пространства и времени. Любые эмоции опасны (и радостные, и печальные), так как провоцируют поляризационный выход человека из состояния гармонии. При работе с собой не стоит ставить задачу ощущения согласованности, в данном случае, это только следствие адекватно сформулированных, программно-подчиненных действий. Термин «движение в глубь структуры» употребляется, как наиболее понятный большинству людей, в действительности, происходит «наполнение». У каждого субъекта существует свой предел наполнения, после которого он начинает ощущать тяжесть. При дальнейшей загрузке она будет усугубляться, и может возникнуть нагрузочное состояние. Чувство тяжести характеризует достижение некого критического уровня программно подчиненного насыщения, когда объекту необходимо «переварить» полученную информацию, адаптируя ее.

Так называемый третий мозг (мозжечок) выполняет функцию многоуровневой координации всевозможных генетически фиксированных программных установок. При его функциональной активации по прямому назначению, появляется нагрузка в затылочной области головы. Если в резонанс входят и стволовые отделы ЦНС вместе со стандартными блоками, сформировавшимися в течение жизни, отягощенной стрессами, то подключается правый лобно-височный отдел, и нагрузка ощущается справа. В результате включения компенсаторного механизма, перераспределяющего нагрузку, возникает стандартное для большинства людей «блоковое состояние»: левый затылочный отдел (диагональ), левый шейный отдел, левое плечо с «языком» сзади – под лопатку, спереди – под грудную клетку.

Нельзя заниматься созданием высококачественной структуры ради комфортных ощущений, так как, зациклившись на данном состоянии, человек перестает двигаться дальше. Умение достичь первичного системного равновесия является лишь каналом внутриструктурного взаимодействия, возможностью раскрытия барьерных мембран в результате применения медитативной техники виртуальной

структуризации. В дальнейшем этот канал необходимо использовать для введения соответствующих пространственно-развернутых структурных характеристик, что и является процессом медитативного программирования. Погружение сознания практикующего в глубь собственной структурной формы происходит только на доступный уровень пространственной системы координат, уровень реально осознанных категорий. Дальнейшее продвижение требует создания специальной фрактально-подчиненной схематизации, иначе конкретизировать корректирующий импульс невозможно.

Таким образом, все, что необходимо практикующему на данном этапе, обозначено. Не нужно ожидать полученные извне, более глубоко развернутые информационные штампы, каждый должен сформулировать их сам. При адекватном формировании это будет личным достижением, при неадекватном – обернется исправлением собственных ошибок. Как бы масштабно и подробно ни давалась информация, слушающий может воспринять и понять только то, что он смог осознать в данный период. Развитие – процесс бесконечный, следовательно, какую бы модель миропонимания практикующий ни сформировал, в дальнейшем он периодически будет возвращаться и корректировать первичные представления, такая цикличность проявляется автоматически, этого потребуют новые понятия, иная информация. Таким образом, у каждого будет еще множество итераций одного и того же представления с «обрастанием» огромным количеством ассоциативных связей, углублением структурной градации, продвижением исходных представлений на другие уровни реальности и т.д. Вначале осознанные откровения, связанные с глубоким пониманием структуры мироздания, сопровождаются некоторой эйфорией, затем становятся данностью, и наступает следующий этап познания, естественный как сама жизнь.

Воистину, практикующий, «не стремись ни к чему, и ты получишь все», так как великое суперкогерентное «Ничто» несет в себе Универсальную Вечность Вселенной...

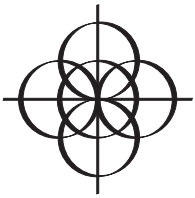

Глава 4

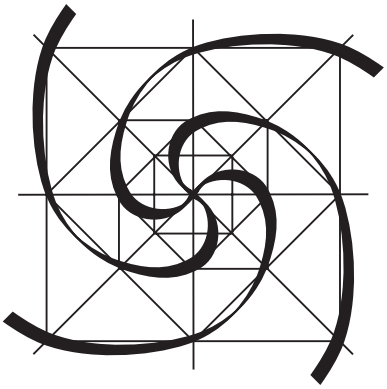

Адаптация организма практикующего к принципиально новой для спирально-винтового гиперкластера пространственно-развернутой матрично-структурной композиции – это процесс, при котором строго виртуально фиксированная программа на уровне своей топологической формы фрактально проецируется с помощью имеющейся сети встречного взаимодействия на те отделы биологического организма, которые способны ее адекватно воспринять. Там она проекционно внедряется и фиксируется путем реструктуризации водных кластеров внутри клеточной субстанции. То есть происходит глубокая экспансия виртуально сформулированной и фиксированной в виде электромагнитного поля базовой программы коррекции во все доступные отделы биосистемы. Но такая фиксация структурно-подчиненной программы в виде адекватно фрактализованного полевого модуля возможна только на подготовленную почву. Пока биологические отделы не могут ее принять как собственную доминанту существования, будут происходить «шевеления» этих отделов и массовые тестовые реакции, которые в результате наличия достаточно грубых деформаций первичной спирально-винтовой структуры, ощущаются как множественные нагрузочные состояния.

Процесс имплантации любой программы встречно-обменных взаимодействий начинается с виртуального создания и физической фиксации ее в доступных отделах. Как известно, это всегда максимально нейтральные, а значит, когерентно скомпонованные отделы биоформы. Если отдел находится в функционально активном и, следовательно, линейно-динамическом состоянии, воздействовать на него с позиции собственных возможностей сознания практикующего, находящегося в зависимости от этого отдела, практически невозможно. С точки зрения внешнего объекта, который может быть на несколько порядков более структурно организованным, – естественно, легко. Но с позиции собственного сознания, которое строит программную модуляцию, используя имеющиеся у него алгоритмы, опирающиеся на цитоструктурные резонаторы, очень трудно, так как ситуация всегда характеризуется теми или иными индивидуально-внутренними процессами, связанными с имеющимися структурными деформациями. В ходе виртуального корректирующего построения автоматически вводится пространственная система координат, определяющая внутриструктурные коэффициенты соответствия, то есть фрактально достраивается ориентация «запутанных» взаимодействий участков схемы. Эти коэффициенты по вектору проекции построения ортогональной системы координат вводятся на уровень тех глубоких деформаций, которые и вызывают неадекватность встречных реакций жизнеобеспечения. Постепенно, в результате «загрузки» конструктивно-развернутой схематизации позиций субъектов гиперкластерного комплекса, коэффициенты автоматически ликвидируются.

Казалось бы, каждый человек внешне представляет собой достаточно симметричную относительно вертикальной оси конструкцию. Но подобной симметрич-

ности нет ни на анатомическом, ни на клеточном уровне, ни на уровне внутренних органов. Безусловно, при наличии явных анатомических дефектов, которые являются нарушением принципов кодирования информации на базе генетического звена или ее разворота в процессе формирования (синтеза) организма, внешняя симметрия выраженно нарушается.

Первые виртуальные итерации корректирующей спирально-винтовой комплекс программно-подчиненной системы ортогональных координат всегда несут в себе массу искажений, которые, с позиции практикующего, не ощущаются. Как только программа пространственной реструктуризации зафиксирована в максимально нейтральном отделе, начинается ее автоматическое фрактальное клонирование, то есть развитие координатной схемы путем формирования внутренней структурной градации с кратным делением пустых отрезков или промежутков между ними (углубленная волновая дифференциация). Для того чтобы действие произошло, необходимо сформулировать определенный программный алгоритм построения, от которого зависит как точность пространственно-развернутой корректирующей программы, так и ее насыщение фрактально структурированным потенциалом. Уровень насыщения напрямую связан с качеством построенной конструкции. Поэтому, если использовать линейно-динамические корректирующие схемы, реализующие принципы IV или III Ф.Б. в виде одновекторных винтовых спиралей или системы спирализованных плоскостей, то саккумулировать потенциал и зафиксировать его можно только на уровне возможных параметров реализации таких схем с обязательным возникновением «самозапутывающегося» спирально-винтового клона. Собрать принципиально больший потенциал, избежав дезинтеграции системы взаимодействий, на таких схемах невозможно, так как происходит его спонтанное сбрасывание в результате блокировки и переактивизации (амплитудного резонанса), поэтому реальная «энергоемкость» таких спирально-винтовых моделей очень невелика. Пока личность представляет собой гиперкластерную систему суперпозиций, построенную по принципу III-IV Ф.Б., набрать потенциал, необходимый для пространственной структурной перестройки (реструктуризации) с получением конструкции более высокого порядка, хотя бы простейшей пространственно-трехмерной ориентации II Ф.Б., для нее невозможно. Для этого требуется внедрить принципиально новый принцип взаимоотношений, то есть ввести такую программу пространственной реструктуризации гиперкластерной системы, которая позволила бы на базе имеющейся одновекторной спирально-винтовой схемы взаимодействий развернуть ортогональную систему координат программно-подчиненных функций жизнеобеспечения.

Итак, для того, чтобы накопить необходимую для пространственной реструктуризации энергомассу, позволяющую резко увеличить собственные физиологические возможности как любой цитоструктурной единицы, так и личности в целом, необходимо соответствовать некой критической степени структурной концентрации энергоинформационного потенциала. Собрать и зафиксировать его можно только на той структурно-развернутой схеме, которая позволяет это сделать. Но если в спирально-винтовой генетической базе человека нет прототипа пространственно-развернутой структуризации, определяющего аналогичный комплекс обменных взаимоотношений, то, как бы практикующий ни пытался себя изменить, амплитудно активируя

имеющийся энергоинформационный потенциал, все будет напрасно. Поляризация дойдет до максимально возможного уровня, а далее обязательно произойдет сброс. И этот процесс будет очень травмирующим для имеющейся структурной организации. Именно поэтому происходит «зацикливание» (закольцовка) системы, когда она, развиваясь по спирали и достигая уровня максимальной насыщенности, набирает критический потенциал, который начинает буквально разрывать гиперкластерную систему на части, но следующего шага – квантового перехода в новую, более качественную структурную форму – не происходит, нет базового прототипа пространственно-схематизированной реструктуризации. Здесь можно провести аналогию с перенасыщенным раствором: для того, чтобы началась кристаллизация, и он превратился в строгую структурную форму, необходима «затравка», хотя бы единичный прототип заданной кристаллической решетки, а далее возникает цепная реакция, и она формируется спонтанно.

Естественно, внести принципиально новую программную характеристику можно только в зону, которая способна ее воспринять. Поэтому, если зона активна, и эта амплитудная активность не когерентна, внести в нее, с позиции самого спирально-винтового гиперкластерного сознания практикующего, нечто принципиально новое – невозможно – оно будет размываться или блокироваться по общедоминирующему принципу. Как следствие, может быть сделано несколько безуспешных попыток, провоцирующих дальнейшее «запутывание» взаимосвязей жизнеобеспечения, а далее с огромными потерями все вернется к старому алгоритму, но в извращенном качестве.

Так же и медитативные тренинги. Вначале практикующий пытается визуально моделировать некую пространственную конструкцию, например, простейшую ортогональную систему координат, но она чужда организму, он ее «не знает», и, хотя, с позиции практикующего, трехмерностью ее можно назвать весьма условно, все равно первично она отторгается. Для того чтобы директивно зафиксировать моделируемую схему, точность ее фрактальной компоновки должна быть соответствующей – достаточно высокой. Но обычный человек не может воспроизвести такую фрактально-подчиненную структурную точность, потому что процесс его мышления построен по стандартному, спирально-винтовому алгоритму, который не предусматривает пространственно-развернутые конструкции. И вот здесь появляется возможность путем множества пошаговых итераций накопить приблизительные аналоги виртуально-моделируемой конструкции, которую необходимо инсталлировать. Далее требуется достичь такой плотности суммарного информационного потенциала, которая позволит вызвать систематизированный резонанс этих отдельных «штамповых» отпечатков. Сами по себе они могут быть недостаточно конструктивны для того, чтобы зафиксироваться в среде биоформы, но в комплексе могут, войдя в резонанс, дать четкую, высококогерентную, пространственно-развернутую конструкцию (прототип) с последующей возможностью широкомасштабной фиксации и адаптации.

Резонанс возникает потому, что модель формирует один и тот же «системный процессор» под названием «сознание» практикующего, следовательно, каждая последующая виртуальная итерация ортогональной системы координат является

«родственницей» предыдущей. В процессе медитативно-виртуального тренинга качество схематизированного построения будет возрастать, в результате, возникнут разные ощущения, проявится ассоциативная визуализация – что говорит о реальной конкретизации моделируемого действия. Но не надо забывать о цикличности и периодичности результатов, которые будут зависеть от многих факторов: внешней среды, согласованности процессов, которые практикующий начинает стимулировать внутри собственной спирально-винтовой структуры и т.д. Несмотря на возникающие трудности, на одном из пиков сформированной цикличности, при благоприятных внешних обстоятельствах, может возникнуть резонанс, и новая схема пространственно-систематизированных взаимодействий зафиксируется.

Перед резонансом наступает критическое повышение программно структурированного потенциала. В этот момент он представляет собой множество разрозненных прототипных субформ – пусть, размытых и не скоординированных между собой, но уже достаточно адекватных копий той самой фрактальной формы моделируемой структурно-скомпонованной программы. При этом периодически возникает множество ощутимых тестовых реакций периферических отделов организма. Но непосредственно в момент фиксации и резонанса – состояние, как правило, равновесное. Весь накопленный «непосильным трудом» практикующего структурный потенциал, до этого находящийся в процессе динамического перетекания (ротации) из одних отделов биоформы в другие, используется для построения инициируемой структурной схемы, и в свободном состоянии его практически нет. В результате, спонтанных проявлений бессистемной амплитудной активности тоже минимум, поэтому ощущается удивительная статика и равновесие. Такое состояние является подтверждением того, что произошли системная интеграция и фиксация той пространственной структурной схемы, которая сформировалась на этапе медитативно-виртуального программирования.

Таким образом, непосредственно перед этапной фиксацией всегда образуется очень высокая концентрация энергоинформационного потенциала в нефиксированном состоянии с проявлением множественных встречных реакций согласования. В этот момент происходит адаптация тех отделов организма, которые готовы стать зонами фиксации виртуально-инсталлированной программы. Но как только фиксация произошла, возникает «полная» стабильность. Конечно, она «полная» на уровне того матричного звена, которое практикующему удалось имплантировать. Термин «полная» весьма условный и имеет отношение именно к зафиксированной конструкции.

После фиксации возникает адаптационный период, по времени от 42-х до 49-ти часов (волна+полуволна+четверть волны – 24+12+6 = 42 часа), когда директивно имплантированная сознанием практикующего пространственно-реструктурирующая схема проявляет тенденцию к фрактальному углублению собственной градации, и структуризация идет «внутрь» самой программно-подчиненной матрицы. Если удалось смоделировать и зафиксировать простейшую пространственную трехмерность в виде ортогональной системы координат X,Y,Z, то следующий этап – фрактализа внутри себя каждого из отрезков, определяющих эту волновую структуру, по схеме «волна – полуволна – четверть волны». В результате, любой отрезок схемы,

определяющий волновой период, становится не просто «линией», а множеством кратных сегментов, представляющих собой пространственный фрактальный «крест», оси которого состоят из множества аналогичных «крестов», имеющих волновую (электромагнитную) природу. Те, в свою очередь, также стремятся себя фракталиизовать и собственные оси превратить в аналогичные пространственные структуры. Если фрактализация достигнет трех уровней (волна – полуволна – четверть волны), то такая когерентная схема волнового взаимодействия становится фиксированной и неразрушимой.

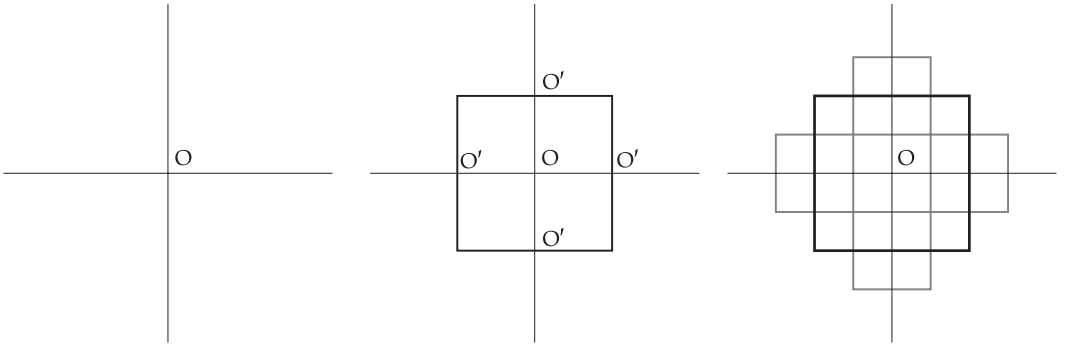

Рис. 1. ***Плоский срез фрактальной конструкции пространственной системы координат согласованного пакета встречных спирально-винтовых волновых функций.***

Трехуровневая фрактализация α-зоны объекта (амплитудное согласование) представляет собой следующую конструкцию:

первый уровень – общая система, определяющая волновую доминанту системы,

второй уровень – когда каждый сегмент представляет собой кратную копию половины системы (полуволну),

третий уровень – когда каждая копия, как четвертая часть, является еще одной фрактальной копией общей системы (четверть волны).

Можно провести аналогию с планетарным редуктором (технический термин): глубоко эшелонированная схема, представляющая собственные аналоги, которые кратно взаимодействуют друг с другом, как механизм в часах, при этом система способна взаимодействовать с высокими, относительно любого обособленного структурного уровня, нагрузками, не подвергаясь деформациям, разрушениям, неконструктивным модификациям и т.д.

Следующий период адаптации, который длится приблизительно трое суток (3x21 час = 63 часа) – это период, когда происходит глубокая структурная фрактализация, а периферия в этот момент адаптирует на доступном уровне имплантированную схематизированную модель, которая уже стала ее программной сутью. Далее следующий этап: опять начинается набор информации, но уже с учетом привнесенной пространственной схемы смысловых координат, то есть происходит «обра-

стание» матричной схемы (базы) спирально-винтовыми информационными единицами, автоматически реструктурированными в ближней зоне «по облику и подобию» данной структуры базы. Таким образом, накапливается активный потенциал, который пространственно-развернутая база может удержать и который позволяет произвести следующую, более масштабную, итерацию реструктуризации, то есть привнести дополнительные взаимосвязи в адаптированную гиперкластерную матричную схему, переводящие сформированную структуру на более высокий уровень когерентности, что, безусловно, повышает стабильность биосистемы в целом.

Итак:

Первый этап – программно-подчиненный набор пространственно-скомпонованного потенциала путем виртуального построения и имплантации фрактально-структурированной модели, которая доступна для моделирования и анализа и, в конечном итоге – интеграция ее в виде конкретизированной фрактализованной схемы координации встречно-обменных коммуникаций.

Второй этап – фиксация схемы. Она всегда происходит в максимально нейтральных зонах биоформы, доступных для практикующего. Нейтральность необходима потому, что, если зона, в которую имплантируется структура, находится в активном режиме, то ее директивная перестройка в процессе выполнения множества встречно-направленных сложных функциональных действий, с позиции жизнедеятельности данного объекта, невозможна. В организме человека известно несколько нейтральных зон, но наиболее доступная для конструктивного использования – верхний отдел солнечного сплетения. Помимо достаточной физиологической нейтральности здесь присутствует масштабно развернутая система иннерваций, позволяющая впоследствии через ЦНС редуцировать аккумулированный матричный потенциал на другие отделы организма.

Третий этап – адаптация директивно инсталлированной матрицы, так называемая «мертвая зона», которая соответствует периоду углубленной корректирующей фрактализации изначальной структуры объекта до максимально возможного уровня пространственного согласования. Глубина фрактализации имплантированной системы координат связана со многими факторами: с состоянием геофизической среды, с тем энергоинформационным потенциалом, который удалось ввести в момент фиксации схемы, с качеством полученной структурной композиции, изначальным состоянием объекта и т.д.

Таким образом, весь процесс определяется блоком из четырех позиций.

Почему четырех, если было описано только три?

Потому что самая первая точка – это находящаяся в начале любого процесса осознанная мотивация личности, активирующая готовность спирально-винтовой гиперкластерной биосистемы к последующим действиям.

Осознанная мотивация – это строго определенный (осознанный) для данной личности смысл последующих собственных действий. На данном этапе существует «барьерная мембрана», которая сдерживает личность, не имеющую строго выраженного понимания того, что и зачем она хочет сделать, тем самым, обеспечивая необходимый уровень субъективизма, который все же можно преодолеть, набрав определенный энергоинформационный потенциал. При наличии барьерной мембраны не

происходит «всасывания» неподготовленных гиперкластерных объектов в процесс корректирующей перестройки. Подобное «всасывание» реинкарнационно незрелых личностей приводит к тому, что технология профанируется, суть ее извращается, и созидательный импульс, запущенный как перспективный для развития общности в целом, превращается в альтернативную форму. Таким образом, создание виртуального барьера, позволяющего любой информационно насыщенный материал оградить от неподготовленных особей, является объективной необходимостью.

Большинство людей, будучи существами первого, спирально-винтового уровня развития сознания, не могут увидеть или ощутить пространственно-развернутую структуру, несущую в себе высококогерентные нейтральные формулировки. Они могут фиксировать только то, что приближается к оптимальному диапазону их поляризованного восприятия, провоцируя соответствующий встречно направленный резонанс. Это значит, что тестируемый ими объект должен иметь достаточно высокий уровень поляризации, а доминанта его частотной модуляции должна находиться в зоне среднего диапазона частот. Но универсальная базовая схема (I Ф.Б.) подразумевает собственное существование как максимально нейтральное с позиции индивидуально-личностной модели структуризации (квантовый кристалл), в противном случае, она не предполагает когерентного преобразования широкого диапазона частот. Зафиксировать системой поляризованного восприятия гиперкластерной биоформы универсально нейтральный квантовый объект невозможно, так как между ними не возникает стандартного резонанса встречного взаимодействия, стереотипно понятного примитивной особью.

Рассмотрим процесс введения корректирующего импульса в структуру объекта, уровень нейтральности которого не превышает оптимальный параметр. Произвольный сигнал имплантировать в структуру любого типа невозможно, необходимо скоррелировать вводимый импульс с общей, интегрально-волновой модуляцией объекта, только тогда может возникнуть резонанс соответствия, его восприятие и осознание.

Значит, в процессе контакта имплантированный сигнал должен стать более доступным, а характер его поляризации будет зависеть от индивидуальной структурной схемы объекта. Таким образом, для формирования взаимодействия необходимо:

1) составить тестовую матрицу объекта,

2) определить параметры его общеструктурной доминанты,

3) на базе доминанты смоделировать необходимый матрично скомпонованный сигнал.

Однако универсально нейтральный (когерентный) импульс (I Ф.Б.) в этом не нуждается, наоборот, его необходимо имплантировать на максимально глубокий структурный уровень – чем глубже, тем меньше естественная поляризация структурной среды объекта и выше ее частотные волновые параметры. Поэтому внедрить туда тестовый импульс, используя оптический диапазон, невозможно, а все попытки «увидеть» или трактовать «увиденное» – это принципиальное нарушение самой физической сути процесса. Когда говорится «визуализация», то имеется в виду виртуально-ассоциативная конкретизация формируемой программы наиболее

простым и доступным для практикующего способом. Она имеет структурно-композиционный характер, реальный для того «системного процесса» (ЦНС), которым управляет сознание практикующего. Таким образом, при формировании виртуальной программы создается некий полевой объект, ассоциативно проявленный в оптическом диапазоне, хотя на самом деле, зрительные анализаторы его не фиксируют. Он может, в определенной степени, реально визуализироваться, но лишь в результате того, что на периферии структуры возникает краевая реакция взаимодействия с внешними излучениями, имеющими электромагнитную природу. Безусловно, в такой зоне контакта возможны различные неординарные явления, но только в том случае, если матричный модуль структурно совершенен и автоматически производит дифференциацию полевых проявлений среды, когерентно преобразуя их «по своему облику и подобию». В результате, возникают: эффект интерференции встречного взаимодействия и дифракционная картина в соответствующем диапазоне частот. Процесс можно рассмотреть на примере плывущего корабля: в момент его движения на поверхности воды возникает волнение, которое является всего лишь никому не нужной и мешающей движению турбулентной производной, так как распространение любого динамического импульса в произвольной среде всегда связано с энергозатратами.

Самая большая ошибка на первом этапе – когда предложение виртуально «конкретизировать в своем сознании матричную форму так, чтобы практикующий ее увидел», стереотипно трактуется как «формирование в пространстве некого визуального объекта». Конкретизировать форму – не значит в оптическом диапазоне частот «глазами увидеть» ее перед собой. Для того чтобы понять различие между этими формулировками, достаточно провести простейший эксперимент.

Необходимо закрыть глаза и добиться виртуальной визуализации какого-либо простого объекта, например, точки, затем открыть глаза. Если после этого объект «останется на месте», значит, удалось виртуально «конкретизировать» форму, а если исчезнет, значит, имела место шаблонно-стереотипная «визуализация» рефлекторной памяти. Глаза, в данном случае, определяют лишь реперную систему внешних координат практикующего в окружающей среде, где человек привык воспринимать действительность, так как формирование виртуальности осуществляется непосредственно цитоструктурой (ЦНС), которая занимается расшифровкой видеосигнала, имеющего волновую электромагнитную природу, а не тем стандартным для восприятия в оптическом диапазоне средством, которое называется хрусталик, радужка и так далее. Так же, как в фотоаппарате: есть объектив, но есть еще и фотопленка или ПЗС-матрица. Систему визуализации человека, которая находится на уровне мозговых отделов, можно сравнить с ПЗС-матрицей в цифровых фотоаппаратах. И эта ПЗС-матрица дифференцированно воспримет любой электромагнитный сигнал того или иного диапазона частот, вызвавший у нее соответствующую реакцию, глаза здесь, как объективы, не нужны.

Все, наверное, слышали о школе г. Бронникова, где учат «видеть с закрытыми глазами», например, слепых от рождения детей? На первый взгляд кажется, что это принципиально невозможно, но это не так. Любой объект генерирует в пространство информацию о себе в широком диапазоне частот, от радиоактивного до инфракрас-

ного излучения, и оптический диапазон занимает лишь узкую часть этого волнового спектра. Поэтому, при определенных тренировках, можно научиться ассоциативно визуализировать в своем сознании получаемые извне волновые импульсы более широкого, а не только оптического, диапазона. Естественно, в данном случае, используется та биологическая ПЗС-матрица, которая обычно занимается переводом в визуальное изображение импульсов, сформированных в оптическом диапазоне и прошедших через систему «объективов» (глаз). Глаз человека устроен так, что изображение внешнего объекта проецируется на сетчатку глаза в перевернутом виде (так «видят» младенцы), а дальше происходит перекодировка перевернутого изображения в то, которое называется субъективным, относительно получаемого сигнала, но, тем не менее, объективно соответствует той физической реальности, которую представляет собой наблюдаемый в пространстве объект. Наличие «объективов» дает возможность видеть (воспринимать информацию) в оптическом диапазоне. Все остальные волновые параметры, которые по своей физической структуре не укладываются в возможность фиксации с позиции оптического диапазона, тестируются совершенно другой воспринимающей системой организма. Но в зоне анализа (третий мозг) могут интерпретироваться и осознаваться любые внешние импульсы, независимо от способа их получения, и ассоциативно переводиться в другие, виртуальные, формы восприятия – кинестетическую, звуковую, визуальную и т.д. Существует также реальная возможность восприятия этих информационных форм одновременно, систематизировано дополняющими друг друга. Но это уже несколько иная, более конструктивная, пространственно-развернутая возможность восприятия и анализа сложной информации, поступающей из среды обитания, требующая фрактально-развернутой системы координат I-II Ф.Б., так как смысловые импульсы обязаны нести строгие координаты своего позиционирования как друг относительно друга, так и соответственно общесистемной координатной базе объекта и окружающей среды.

Таким образом, принципиально неверно пытаться «увидеть глазами» то, что в оптическом диапазоне себя никак не проявляет, но возможно виртуально визуализировать через аппарат ЦНС, которым наделила человека природа, а такое действие требует развивающего тренинга. Поэтому, когда говорят, что локатор «видит» самолет на расстоянии 1000 км, это означает, что он тестирует, «чувствует» пространство в доступном ему диапазоне волновых характеристик на этом расстоянии. Затем происходит интерпретация этих «чувств», имеющих электромагнитную природу, в форму, которая наиболее понятна и информативна для ее использования далее.

С точки зрения глобальных категорий развития личности, все вышеизложенные принципы восприятия информации соответствуют стереотипам примитивного сознания, использующего простейшие генетически развернутые, спирально-винтовые формы для контакта с окружающей средой. Суть такой личности – сугубо рефлекторные взаимодействия, а привнесение в этот процесс любых осознанных действий – уже огромный шаг вперед по пути эволюции. Поэтому, любое развитие всегда предполагает движение от чисто рефлекторных линейно-цепочечных форм осознания к высокоорганизованным многомерным пространственно-развернутым структурам. Пока такие проявления личности, как агрессивность, являющаяся одним из средств самозащиты, эгоизм, убийство (убить или быть убитым), бесконтрольно-

спонтанное размножение (чем больше особей этого вида, тем проще такой группе существовать) не перестанут быть необходимыми средствами выживания, движения к высокоорганизованной эволюции не будет. Известные всем Десять евангельских заповедей – это только формирование блокирующих животные инстинкты рамок, отделяющих примитивные формы мышления и существования от действительно разумной жизни.

На самом деле, понятия «ощущение», «состояние», «визуализация» – очень емкие, содержащие в себе множество характеристик. Так же, как любой многомерно-смысловой импульс, их можно дифференцировать в соответствии с проявленными характеристиками путем фрактального масштабирования, ассоциативно переводя из одного диапазона восприятия в другой, если это мотивировано необходимостью. Конечно, это субъективный подход, но, тем не менее, на начальном этапе развития личности – наиболее удобный и рациональный.

Рассмотрим одну из ступеней развития индивидуально-личностного сознания – переход через вышеописанный барьер. Вначале объект виртуально формирует программу действий, казалось бы, запредельную для его реальных возможностей, затем у него начинает что-то получаться, но вдруг наступает период, когда человек понимает, что все, что он делал – это абсурд. Значит, данный этап стал для него неким непреодолимым барьером, и абсурдными его действия являются условно, субъективно, с позиции получения более высококачественного результата. Ведь если бы человек бездействовал, он не подошел бы к такому опыту и выводам, не вошел в зону необходимости осознания иных, более конструктивных, принципов существования, значит, так называемые «абсурдные», с точки зрения сознания обывателя, действия необходимы и важны, как одна из фаз формирования объективно необходимого жизненного опыта. Можно предложить личности любого уровня развития информацию (тезисы, действия) с последующего, более высокого, уровня, но такая провокация не вызовет конструктивные реакции, так как будет воспринята лишь малая (доступная) часть предложенного материала. Поэтому наставник должен буквально провести практикующего «за руку» через «Царство Мага» – многомерно иллюзорные зоны субъективизма, барьеры непонимания, каждый раз объясняя необходимое на языке того этапа, на котором находится практикующий, а, выйдя за его пределы, напомнить о том, что все, что тот делал до данного момента и считал высокими проявлениями собственной осознанности – примитивизм, требующий все начать сначала, но учитывая прошлый опыт, какой бы он ни был, так как согласно Конфуцию, «невозможно дважды войти в одну и ту же реку».

Попробуем построить виртуальную модель в виде трехмерной пространственной конструкции, но не вышеописанным способом, а несколько по-другому.

Ранее используемый алгоритм заключался в том, что практикующий «смотрел» на моделируемую схему с внешней позиции, то есть с той точки, «где находился». Он формировал импульс где-то в пространстве и, не зная, куда он на самом деле попал, пытался «по обратной связи» вернуть его обратно. Но, если практикующий «смотрел» на матрицу с периферии, значит, строил схему в одном конкретном направлении – это векторная форма взаимодействия, следовательно, создающая динамику, волновую цикличность и винтовую спирализацию. При этом моделирова-

лись следующие процессы: сбрасывалось по винтовой спирали множество штампов (отпечатков) в некую зону пространства, и далее практикующий «уповал на божий промысел». В результате (если фазы совпадут) мог произойти интеграционный резонанс, и матричные штампы могли преобразоваться в более или менее адекватный поставленной задаче фрактально-структурированный вид. Но невозможно создать объемную (пространственную) конструкцию, используя линейно-цепочечный алгоритм, принципиально не позволяющий это сделать, так как он представляет собой «спираль, бегущую в никуда». Причина линейного подхода к виртуальной визуализации одна. Это стереотип, тысячелетиями фиксированный на базе генетического звена, а практикующий привычно переводит этот смысловой импульс в резко поляризованную зону, тем самым, пытаясь создать объемные модели с помощью спирально-винтового импульсного алгоритма, который для этого не предназначен. С таким же успехом можно двигающийся по рельсам трамвай вывести на околоземную орбиту.

Предлагается новый подход: «посмотрите» на пространственную модель ортогональной системы координат, одновременно ощутив ее изнутри и снаружи, целиком охватывая форму, когда фокус приложения вашего внимания находится внутри, в точечном центре пересечения осей моделируемой схемы. Если объект – центр пространственно-развернутой системы ортогональных координат, а это может быть только куб, так как любая «ось» – это зона пересечения двух взаимоперпендикулярных плоскостей, – то он уже, как точка пересечения трех осей, представляет собой объем, хотя истинный объем требует гораздо большего количества осевых координат, поэтому пространственную структуру необходимо рассматривать именно из центра фрактально скомпонованной формы.

В качестве небольшого отступления необходимо добавить, что просто читать литературу по медитативно-виртуальному моделированию и пытаться на базе осознанного «что-то» самостоятельно построить, не посещая специализированные тренинги, принципиально возможно, но очень не просто, так как то количество нюансов, которое оговаривается на семинарах, описать нельзя, не хватит слов и времени.

Еще один совет: для того, чтобы сформировать четкое представление о том, что происходит во время вашей работы, опишите (сформулируйте) это словами, пытаясь максимально приблизить смысловые формулировки к тому состоянию, которое зафиксировали. Когда человек пытается описать какой-либо процесс на бумаге, ему требуется произвести еще более детальную конкретизацию излагаемых понятий и представлений. Безусловно, тем самым он тренирует свой аналитический аппарат, а значит, на определенном этапе сможет действительно адекватно констатировать то, что происходит в реальности. Возможно, именно в этом феномене и скрыта истинная мотивация автора. В результате, несмотря на то, что, в определенной степени, это «сизифов труд», все-таки появилась данная книга... Кто знает?

Таким образом, когда человек первого, спирально-винтового, уровня развития встречается с нестандартной информацией, не укладывающейся в имеющиеся стереотипы, в его сознании рождается все, что угодно, но только не фиксированный проекционный аналог воспринимаемой информации. Например, различные мистические образы «Апокалипсиса» Иоанна Богослова. Они, безусловно, отражают в какой-то

мере суть смыслового импульса, с которым столкнулось индивидуально-личностное сознание Иоанна, но адекватно описать то, что воспринималось, становится невозможно. В результате, проекция объективной реальности извращается и принимает некую явно субъективную позиционную форму, которая ничего конструктивного человеку, не имеющему базовых смысловых координат, дать не может. Но тогда какой смысл в том, чтобы такую «информацию» передавать другим, «заваливая» подобным, потерявшим пространственные координаты, «мусором» и без того «чахлые ростки» объективности спирально-винтового сознания?

Небольшое задание практикующему: виртуально смоделировать любую ортогональную конструкцию, которая доступна, ощущая или фиксируя ее из центра моделируемой формы. Пространственное формирование модели должно происходить одномоментно, по всем трем взаимоперпендикулярным осям, хотя в реальности разворот из центра к периферии будет идти по той же самой спирально-винтовой схеме, которая генетически доминирует в данный момент у практикующего индивидуума.

В реальных программно-подчиненных разворотах I-II Фрактальных баз диагональ R√2, синтезирующая результат – всегда представляет собой достаточно большой, расширяющийся из центра, сектор; это иррациональная форма из 12 (3x4) винтовых спиралей (рис. 2), следовательно, точной позиционной координаты процесс иметь не может. Если смотреть из центра схемы, то в каждой плоскости конусный сектор находится между 42° и 49° от оси X со сдвигом в сторону оси Y, а в пространстве выглядит как винтовой конус. Любой синтез идет в нем по линейно-цепочечным, динамическим законам и представляет собой последовательные проекционные модификации структурно-подчиненной программной базы генетического прототипа, формирующие в дальнейшем спиральные модули, похожие на закрученные в правую сторону винтовые рога. Если представить это в виде схемы на плоскости X, Y, то появится знакомый китайский символ жизни – свастика, в объеме – каждый из ее четырех секторов будет представлять собой витую конусно расширяющуюся спираль (так выглядит и наша Галактика).

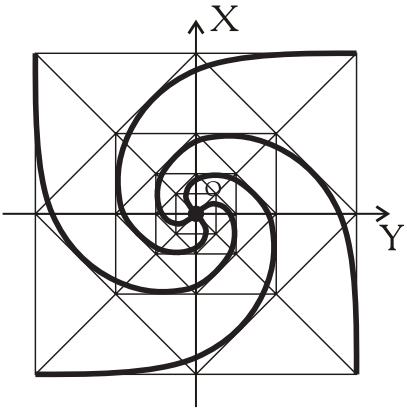

Рис. 2. Разворот диагонали R√2 в плоскости X.

В пространственном комплексе (II Ф.Б.; 12 секторов) при переходе через ноль (центр схемы) движение по спирали идет в противоположную сторону, тем самым, формируя уравновешивающий встречно направленный спин, поэтому все внешние формулировки динамических характеристик, если рассматривать по любому из уровней плоскости, замкнутой в виде оболочки, будут однонаправлены. Это один из важнейших постулатов динамической стабилизации, феноменальный и парадоксальный по своей сути: по периферии все процессы однонаправлены относительно центра системы.

Как уже было отмечено, внутри комплекса, при переходе через ноль, движение по каждому из диаметров вписанной в куб II Ф.Б. сферы I Ф.Б. осуществляется от центра к периферии по спиралям в противоположные стороны – правые и левые, но если посмотреть на это движение вдоль любой из осей (периферия – центр – периферия), то окажется, что в плоскости все направления движения однонаправлены. Такие встречно-компенсаторные проявления «через ноль» динамических спирально-винтовых категорий делают возможным существование любых гиперкомплексных объектов в компенсированной, условно статической форме, но это возможно только тогда, когда они, в отличие от текущего одновекторного генотипа, представляют собой пространственно-развернутые единицы, являющиеся открытыми системами, имеющими общий для всей системы фазовый центр. Проявление множества абсолютно адекватных относительно центров, фрактально поуровнево-структурированных встречных функций позволяет, как бы объект не дробили, всегда иметь два аналогичных целому встречных волновых аналога. Например, магнит, имеющий два полюса: если мы захотим его раздробить с целью получения двух частей, каждая из которых должна иметь только один полюс, то у нас ничего не получится; при любом дроблении всегда будут получаться части, имеющие по два полюса. Как волновой импульс, автоматически делящийся на две полуволны, две встречные, компенсаторно уравновешивающие друг друга функции (волновой полупериод) оказываются проявлены в любом, сколь угодно малом объекте (волне), принадлежащем динамическому пространству, всегда имеющему волновую электромагнитную природу и являющемуся априори субъектом более глобальных фрактально развернутых гиперкомплексных систем. Таким образом, по сути, пространственная реструктуризация спирально-винтовой гиперкластерной биосистемы представляет собой ее преобразование во фрактальный гиперкомплексный модуль, аналогичный вышеописанному примеру.

Еще одно интересное замечание: если гипотетически рассматривать время (фазу), как производную от функции движения (волну), то для того, чтобы запустить время «вспять», нужно обязательно пройти через ноль, а уже из нуля (базы) можно двигаться в любом направлении, принимая любую структурно подчиненную форму. Также упоминание о встречно-компенсаторных динамических категориях уместно, когда формируется представление о единстве и противоположности (дуальности) прошлого-настоящего-будущего материи и «антиматерии» (материи с противоположным волновым спином).

Итак, вернемся к пространственному построению виртуальной ортогональной конструкции, введем в нее диагонали $R\sqrt{2}$ (рис. 3).

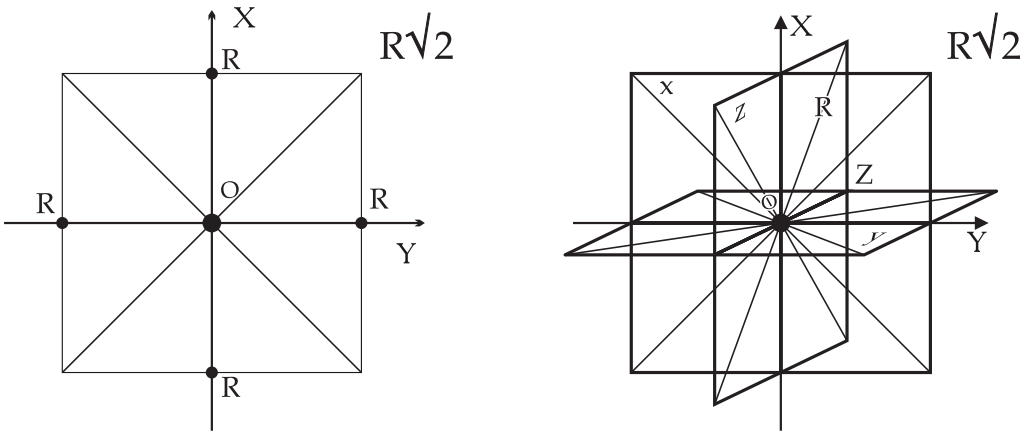

Рис. 3. Виртуальная ортогональная конструкция с диагоналями R√2.

В процессе медитативного формирования виртуальной структурно-корректирующей модели нельзя использовать функцию расширения, так как при этом провоцируется динамическая векторная форма и происходит разворот виртуальной программы в сторону периферии, а не ее фокусировка и фиксация. Практикующему необходимо, сосредоточившись, виртуально проявить схему одномоментно, как изображение на фотобумаге.

Еще раз рассмотрим процесс имплантации мысленно сформированной матричной программы в произвольно взятый объект. Вначале импульс многократно внедряется – до момента насыщения и фиксации, как при образовании пересыщенного раствора. После этого в данную программу возможно внести дополнительную подпрограмму из общесистемного центра фрактально-матричной формы на ее разворот и расширение. Но это рекомендуется делать только в том случае, когда корректирующая программа «села на структурный грунт» – достигла базовой основы (генетического прототипа) или мощной блоковой преграды и дальше не пройдет.

Подобная подпрограмма вводится в том случае, когда корректируемый объект не в состоянии адекватно адаптировать полученную извне структурно-подчиненную программу, она для него слишком сложна, личности невозможно подтвердить (инсталлировать) ее на сознательном уровне, чтобы спровоцировать спонтанный поэтапный, пошаговый разворот. Наоборот, такой объект, при отсутствии директивной коррекции определяющих периферическое сознание грубых смысловых стереотипов, будет всячески блокировать полученную программу реструктуризации. Тогда с позиции оператора и провоцируется внутренняя подпрограмма на разворот: делается несколько «расширяющихся» импульсов (от 3-х до 7-ми) для того, чтобы запустить ее разворот на периферию с той зоны, в которой она фиксирована. Программы более высокого порядка (I Ф.Б.) уже имеют в себе эту тенденцию априори.

Таким образом, не нужно запускать разворот каждого отдельно смоделированного матричного сегмента. Необходимо, чтобы в результате коррекции сфор-

мировалась максимально плотная структурная субстанция (пусть это еще не квантовый кристалл), которая за счет собственных внутриструктурных тенденций к согласованной регуляции будет стремиться к фрактальной интеграции в единое целое всех своих составляющих, образуя некий пространственный структурный кластер в соответствующей системе координат. Далее, в результате кратного увеличения собственной волновой частоты, он начнет уплотняться и «проваливаться» в глубь структурной формы на доступную глубину. Достигнув максимального уровня, программа сама даст импульс на разворот (провоцировать его не надо), фрактально структурируя себя, частично проходя внутрь, частично выходя на периферию и выстраивая там соответствующие проекционные аналоги собственной системы стабилизации. Это позволит резко увеличить качество виртуальной корректирующей модуляции и достроить матричную схему, вводя новые структурно-подчиненные взаимосвязи. В этом случае появится возможность прохождения программой еще нескольких десятков структурных уровней, пока она опять не «зависнет» и не произведет новый фрактальный клон, продвинувшийся еще дальше вглубь, затем следующий, и так до тех пор, пока не будет достигнут прямой контакт с базовой основой личности, квантовым гипертором, в простонародье называемым «душой», что и является целью действий практикующего.

Таким образом, моделируя пространственно-развернутый структурный комплекс, практикующий формирует высококогерентную схему взаимодействия с собственной генетической основой. Через множество спирально-винтовых структурных деформаций необходимо достичь той фрактально «чистой» зоны, откуда уже можно контактировать с личностной основой, представляющей собой торовое звено, квантовое ядро личности. Это очень глубокая зона, находящаяся в рамках волнового диапазона субъядерных единиц. Достичь ее непросто не только по причине массовых несоответствий структурного каркаса – «передаточного механизма» между базовым звеном и периферией, но и вследствие чрезвычайно высокочастотных параметров данного звена. Если биохимическая периферия гибнет, то потенциал личности «коллапсирует» в многоуровневый квантовый тор (тор, собранный из собственных аналогов) и будет находиться в таком состоянии до тех пор, пока в результате нового реинкарнационного разворота не удастся вновь создать собственную биологическую опору, но опять с многочисленными структурными деформациями. Так происходит из жизни в жизнь в течение 4-х реинкарнационных этапов развития – амплитудного, диапазонного, фазового и интеграционного.

Как правило, существуют четыре базовые зоны индивидуально-личностного воплощения, по три реинкарнации в каждой (итого 12), хотя могут быть и дополнения. В случае невыполнения задачи адекватного набора потенциала в любой из периодов – возможности следующего воплощения больше не будет. Поэтому собственная структурная коррекция сводится не к «улучшению практикующим и без того совершенного», это была бы абсолютно неверная формулировка личной стратегии реализации, а к построению четкой пространственно-развернутой высококогерентной структуры адекватного взаимодействия с собственной базовой основой, хранящей набранный в предыдущих воплощениях структурно-подчиненный потенциал. Если это удается, тогда базовая основа сама начинает редуцировать свой информаци-

онный потенциал, адаптируя его через построенную структурную модель универсального когерентного преобразования равномерно, уже на всю гиперкомплексную систему пространственно реструктурированной биоформы, охватывая и периферию, и аналитический механизм, занимая приоритетное место и становясь доминирующей фрактально-систематизированной частью сознания личности. Вследствие инициированного таким образом масштабного процесса широкодиапазонного согласования биоформы, периферия становится более неразрушимой. Естественно, многократно возрастают и творческие возможности личности, так как появляется возможность доступа к информации обо всех предыдущих реинкарнациях собственного базового генозвена.

Обычно на семинарах проводится обсуждение практических занятий, чтобы у слушателей была возможность конкретизировать собственные понятия и избежать ошибок, связанных с субъективными представлениями о медитативно-виртуальной структуризации. Именно во время обсуждения вносится смысловая коррекция в сознательные действия практикующих, анализируются различные варианты и технологии и находится тот единственный для каждого отдельного индивидуума подход, который он развивает в дальнейшем. Через некоторое время опять обсуждаются практически выполняемые действия и их результаты, выясняется, какие из них были конструктивными, неконструктивные алгоритмы устраняются и т.д. Так происходит процесс поуровневой коррекции собственной системы пространственных координат, понятий и представлений практикующего технологию BIP индивидуально-личностного сознания.

Безусловно, программно-подчиненная структурная коррекция координатной системы представлений практикующего о том, что он делает, – непростой процесс. Иногда приходится согласовывать, казалось бы, посторонние, напрямую не связанные друг с другом понятия. Естественно, изменение собственных стереотипов позволяет точнее позиционировать смысловые аспекты, делая в дальнейшем гораздо более конструктивные шаги. Базовые же представления о технологии всегда вносятся в процесс моделирования с самого начала практических занятий, без них не удастся подойти к следующему этапу. Во время обсуждения наставник обязан со своего уровня осознанности видеть все нюансы аналитического процесса и заострять внимание практикующих на тех позициях, которые доступны для понимания в данный период, большего требовать нельзя, так как на каждом этапе развития реализуются свои задачи.

Во время работы с собой у практикующего возникают различные ощущения, в том числе всевозможные «нагрузки». Те из них, которые не переходят в явно болевые ощущения и расположены симметрично относительно вертикальной оси в целом или относительно той или иной плоскости X, Y, Z, определяющей трехмерную фрактальную решетку, всегда имеют характер функциональной активности. Нагрузки несимметричного локального характера почти всегда связаны с наличием в этих зонах грубых структурных дефектов.

Стабильность структурной формы подразумевает ее фиксацию не менее чем на трех точках базовой системы координат. Точки, принадлежащие взаимоперпендикулярным осям X, Y, Z, находятся в едином резонансном комплексе и делят, в данном

случае, ортогональную схему по любой из осей координат на волновой период и два полупериода, что позволяет сформировать резонансный контур, имеющий электромагнитную природу, поддерживающий эти фазовые центры в четком функциональном состоянии.

Итак, мысленно построили ортогональную систему координат. Предположим, что центральная точка (фаза) зафиксировалась, но, если не удалось получить еще две точки на одинаковом расстоянии от центра хотя бы по одной оси (лучше по вертикальной, так как она, исходя из биологической формы человека, является анатомически приоритетной по отношению к другим осям), то данная волновая конструкция может смещаться, сканируя вокруг центра или, наиболее вероятно, «схлопнется» в точечный модуль на уровне центра, находящегося в зоне солнечного сплетения. Далее этот модуль можно будет фрактально развернуть и функционально активировать, а когда, в результате дальнейшего моделирования, удастся достроить и зафиксировать еще два фазовых центра – точку верхнего структурного промежутка (область щитовидной железы) и точку нижнего структурного промежутка (пояснично-крестцовый отдел) – то появится «вертикальная ось» из трех фазовых центров. Это будет уже не просто ось-линия, а волновая конструкция, собранная из тех модулей, имеющих электромагнитную природу, которые удалось виртуально сформулировать. Она имеет высокое функциональное значение, так как зафиксирована на трех важнейших участках структурной формы спирально-винтовой биосистемы и имеет возможность полноценно включиться в процесс согласования тех функциональных взаимодействий, которые необходимы для жизнеобеспечения организма.

Все последующие структурные итерации, как направленные во внешнее пространство построения, так и идущие вовнутрь, всегда исходят из точки фиксированного центра (фазы) сформированной модели. Построения, направленные в глубину схемы, предполагают увеличение структурной плотности и углубление фрактальной градации, что позволяет биоформе аккумулировать более высокий энергоинформационный потенциал. Этот волновой потенциал проявляет себя уже не в виде мигрирующих по организму динамических, турбулентных, зачастую мощных спирально-винтовых сгустков разрушительной энергии, он структурирован, и его схема работает как энергоноситель. Чем более совершенна (когерентна) структура схемы, тем более плотную волновую упаковку она имеет, и тем больший потенциал может аккумулировать. Структурно-подчиненная схема координации волновых взаимодействий будет работать как аккумулятор энергоинформационного потенциала до тех пор, пока не наступит ее перенасыщение или она не войдет в контакт с базовой основой личности. С этого момента, наоборот, она будет дифференцировать потенциал основы, поуровнево согласовывая его с возможностями периферии, в противном случае экстраординарная энергоинформационная мощность базы не сможет адаптироваться и вызовет разрушение и дезинтеграцию биоформы.

В результате, первый этап – это формирование пространственно-развернутой структурной решетки II Ф.Б., ее фрактальное совершенствование путем набора высококогерентного потенциала.

Второй этап – формирование контакта с генетической спирально-винтовой базой в результате углубленной фрактализации сформированного самоаффинного прототипа I Ф.Б. на базе II Ф.Б..

Третий этап – использование потенциала собственной базовой основы (гипертор) для преобразования волновых процессов периферии в квантовую форму. Данный этап можно сравнить с активизацией ядерного реактора, где программно-подчиненный потенциал основы – реинкарнационные накопления, определяющие понятие «карма». В свою очередь, самоаффинная структура объекта – пространственно-развернутая система дифференциации волновых импульсов широкого диапазона частот и их согласования; она работает как универсальный, когерентно преобразующий процессор, адекватно контролирующий реакции периферии, следя за тем, чтобы биоформа не вышла за критический уровень реальных на текущий момент адаптационных возможностей. Поэтому доступ к основе личности программно предопределен: фрактально-кластерная гиперкомплексная биосистема оперирует только тем энергоинформационным потенциалом, который соответствует степени ее структурного совершенства. Четкая фиксация смоделированной структуры (I Ф.Б.) на собственной генетической базовой основе, как универсального высококогерентного управляющего поля, подразумевает автоматический переход к третьему, пространственно-развернутому, этапу развития сознания. Только после генетического восстановления третьей полипептидной спирали прототипа, в результате адаптации ДНК-матрицы к структурной схеме I Ф.Б., на периферии зарождается тенденция к обратному процессу – от суперспециализации к универсальности каждой отдельной цитоструктурной единицы, которая начнет работать как генератор высокоструктурированных когерентных импульсов сферической диаграммы направленности.

Наличие базовой трехмерности, ортогональной системы координат, в пространственно-развернутой структуре резонансных взаимодействий является важнейшим условием эволюционного развития: она определяет позиционную стабильность формы, а значит, и активацию всех систем восприятия и анализа именно на том уровне, который адекватен конкретному состоянию задействованной структурной схемы, не позволяя возникать гиперактивным проявлениям. Сознание спирально-винтового уровня развития, не имея пространственной системы позиционирования обменных процессов должного фрактально-подчиненного качества, не может четко контролировать систему «восприятие-реакция», которая активируется, в основном, спонтанно. Только качественные структурно-подчиненные формулировки (I-II Ф.Б.), имея множество пространственно согласованных осознанных категорий, могут избирательно тестировать окружающую среду в зависимости от мотивации. Механизмом, в данном случае, будет всегда являться фрактально-развернутая ортогональная система координат, тот самый трехмерный модуль X, Y, Z, который на начальном этапе развития, как правило, представляет собой плоскостные диагонали субформ III Ф.Б. Это происходит потому, что для построения объемной конструкции II Ф.Б. используется линейный, спирально-винтовой алгоритм ($R\sqrt{2}$), приводящий к спонтанному изменению параметров моделируемой ортогональной системы координат и развороту виртуального модуля под «стандартным» для III Ф.Б. углом 45

градусов, таким образом, вначале «автоматически» формируются только «понятные» для гиперкластерной системы плоские диагонали схемы. Такое моделирование с тенденцией к развороту в виде комплекса винтовых спиралей, «вращающегося» вокруг центральной точки (фазы) по доминирующим векторам конкретной схемы, будет происходить до тех пор, пока практикующему не удастся зафиксировать три точки (фазовые центры), по каждой из осей координат X, Y, Z (всего 7 точек).

Отсутствие пространственной системы координат в гиперкластерной структуре объекта, обусловленное потерей третьей двойной спирали ДНК приводит к тому, что при любой внешней или внутренней активации начинают спонтанно «расти» спирально-винтовые диагонали ($R\sqrt{2}$), инициирующие процесс синтеза по своим траекториям. Но если бы это были встречно направленные через фазовый «ноль» волновые категории, то обязательно сформировалась бы скомпенсированная «ось» как объективная часть равновесной конструкции, эффективно распределяющей активную «нагрузку». Причем обычно сам человек имеет весьма смутное представление о своем истинном состоянии, так как чрезмерная активность ЦНС, блокирующая объективное осознание реальности, и множество стереотипов – «мне все ясно, давайте перейдем к сути дела», «это мне понятно, перейдем к основному вопросу» – приводят к тому, что отбрасываются «не значительные», на первый взгляд, нюансы технологии, являющиеся, на самом деле, «краеугольным камнем» процесса. Таким образом, практикующий, не введя трехмерной основы позиционирования спирально-винтовых обменных процессов в виде фрактально-развернутой системы пространственных координат (II Ф.Б.), пытается строить схему когерентного преобразования собственных электромагнитных излучений (I Ф.Б.), но отсутствие фундамента, как известно, приводит к тому, что построить «стены» выше элементарного уровня не удается, они разрушаются, от чего страдает и без того «запутанная» структура жизнеобеспечения гиперкластерного организма. Поэтому первоначально необходимо построить пространственную базовую основу программируемой структурной формы в виде фрактально развернутой на трех уровнях α-β-γ ортогональной системы координат X, Y, Z. Это закон.

Если практикующий хочет соответствовать данному физическому закону, он должен моделировать такую «копию» глобальной модели фазового каркаса пространства, которая доступна его системе восприятия, понимая при этом, что, если существует универсально согласованная модель Вселенной, которая, являясь квантовой высококогерентной иерархической системой, четко контролирует все происходящие в ней процессы, то аналогичная гиперкомплексная модель должна быть реализована повсюду: и в человеке (биоформе), и в государстве (социуме), и в природе (геофизической системе) и т.д.

Если рассмотреть сказанное на примере социума, то на данном этапе развития цивилизации в нем должна существовать жесткая система координат – «пирамида» иерархии управления. Неважно, как называть того, кто находится наверху этой структуры. Главное, чтобы он органично соответствовал уровню занимаемого положения по своим функциональным возможностям, а это всегда структурно фиксируемые, индивидуально-личностные категории. Тогда путем введения пространственно-координирующих рамок, можно добиться:

Дифференциации бессистемной агрессивной динамики.

Ликвидации обособленных центров спирализации, проявляющих тенденцию к захвату приоритета в обществе, стремясь доминировать любым путем, не подчиняясь никаким объективным реалиям.

В результате таких действий формируется ситуация, когда координирующие социальные взаимоотношения рамки законодательства становятся сугубо «виртуальными» условными рефлексами, вследствие этого человек и не пытается их нарушить. Именно так строится структурная решетка государственности, которая в результате многоуровневого согласования стабилизирует общий комплекс социальных взаимоотношений, инициируя фрактально-развернутую систему координат каждого отдельного гражданина и общества в целом, стремящегося к объективно-согласованному совершенствованию. Но смысл построения такой иерархии сосуществования должен быть предельно четким и абсолютно понятным: он связан не с накоплением стратегических преимуществ перед другими субъектами социального пространства, а с формированием многоуровневого пакета перспектив именно индивидуально-личностных возможностей в виде реализации концепции о бесконечном индивидуальном развитии. Общество не может развиваться в хаосе, он захлестывает и уничтожает, особенно те личности, которые находятся на начальном этапе развития сознания. Для реинкарнационно зрелых, реально развивающихся людей – это, безусловно, раздражающий фактор, но не определяющий перспективы их движения к совершенству.

Всевозможные проявления директивной, искусственной демократии на первичном этапе развития общества приводят к хаосу и гибели. Подтверждение этому имеется в любых биологических комплексах и системах: не может один орган человеческого организма «считать» себя приоритетно доминирующим относительно других отделов, и если это случится, наступит гибель всей биологической системы. Фрактальный принцип пространственно-развернутой общесистемной иерархии, существующий в природе, обязан быть реализован повсеместно, в том числе и в социальных образованиях.

Структурное совершенствование, о котором постоянно говорится, подразумевает достижение определенного результата: ни одна внутриструктурная реакция не должна происходить без санкции управляющего звена – общесистемного центра (ЦНС). Все встречно-обменные процессы должны строго подчиняться принципам когерентного преобразования, определяющим стабильность и жизнедеятельность любой структурной формы. Генетическую базу в данном случае изменять не требуется, для начала необходимо восстановить утраченную полипептидную цепочку и максимально качественно проекционно развернуть в каждой цитоструктурной единице. Алгоритм разворота, при подчинении некой функциональной основе (сознанию личности), определяет форму качественного существования в произвольной среде обитания. Если различные отделы системы начинают существовать сами по себе, без управления из центра, то это приводит к структурной дезинтеграции и гибели системы в целом.

Рассмотрим алгоритм медитативно-виртуальной структурной коррекции гиперкластерного объекта:

1. Создать ассоциированный трансфер с объектом.

2. Выделить область на уровне верхнего отдела солнечного сплетения.

3. Виртуально сформировать точку в центре области, как центр последующей структурно-подчиненной фиксации.

4. Визуализировать три взаимоперпендикулярных оси X, Y, Z и одномоментно зафиксировать их из центра, не извне, а изнутри биоформы, из точки (фазы), которая является центром построения дальнейшей конструкции.

5. Как только эта конструкция проявилась в виде ощущений, нужно отслеживать возникновение асимметричных тенденций к перекосу или скручиванию, происходящих либо вокруг одной из моделируемых осей, либо вокруг всей ортогональной системы одновременно.

6. Находясь в медитативной фазе, необходимо стремиться фиксировать конструкцию виртуально, если это не удается, то нужно отпустить формируемую модель, перестав следить за ней, и сразу же переключиться, вновь начав этап моделирования.

7. Схематизированные отпечатки (отпечаток – отпустили, отпечаток – отпустили и т.д.) необходимо делать до тех пор, пока моделируемая структурная схема не станет самодостаточной (согласованной) конструкцией. Это означает, что она должна быть фрактализована внутри себя на трех уровнях (α, β, γ), иначе структура «развалится», преобразовавшись в фоновое излучение.

Разворачивать схему в процессе коррекции не требуется, необходимо смоделировать конструкцию, затем предоставить возможность ей самой реализовать себя в окружающем структурном пространстве биоформы. Для этого структура должна быть фиксирована, по крайней мере, по трем основным фазовым центрам вертикальной оси организма:

I – общесистемный центр (верхний отдел солнечного сплетения)

II – центр верхнего промежутка (на уровне щитовидной железы, но ближе к седьмому шейному позвонку)

III – центр нижнего промежутка (на уровне пояснично-крестцового отдела).

Наличие этих фазовых центров последующей фрактализации ощущается по резонансу, когда в данных зонах возникают характерные точечные нагрузки, но это уже другой этап собственной коррекции. Общие размеры данной структурной конструкции должны выходить за размеры объекта или находиться на уровне его темени.

Итак, первый шаг: область (солнечное сплетение), точка как центр ортогональной системы координат.

Следующий шаг: ортогональная система координат как три взаимопересекающиеся плоскости.

Следующий шаг: в плоскостях появляются диагонали (см. рис.3, стр. 176).

Зафиксировать все это, находясь в активном состоянии ЦНС, будет невозможно, так как фиксация – это уже сформированная тенденция к провоцированному резонансу. Практикующему необходимо делать короткие матричные отпечатки (штампы):

сделали – отпустили, сделали – отпустили и т.д. Сложность фиксации связана с тем, что как только она происходит, процессы структурной модификации виртуального пространства начинают идти не только в сознании личности, но и в биоформе практикующего. Динамические проявления (сворачивание, скручивание формы) будут стабилизированы только тогда, когда во время модуляции программного импульса структура биоформы будет давать адекватную реакцию. В данном случае, сознание практикующего будет работать стабилизатором предлагаемой пространственной формы взаимодействия, которую контактируемая спирально-винтовая структура в результате стандартно сформированных реакций будет пытаться свернуть по тем трекам, которые для нее являются доминирующими. Момент фиксации всегда определяется ощущением «всасывания» (как бы проваливания вовнутрь) или наоборот – «отката» – это один и тот же процесс, проявляющий себя по-разному, в зависимости от субъективности позиции восприятия.

Как правило, условно здоровые индивидуумы первого уровня развития сознания мало отличаются друг от друга, их структурные схемы (III-IV Ф.Б.) приблизительно одного «качества». Различия проявляются только в моменты внутриструктурных цикличных проявлений, «накатанных» активных пиков, сформированных годами. В результате, поверхностное тестирование таких гиперкластерных систем может давать разные, но, тем не менее, всегда «унылые» результаты. Вследствие внешних или внутренних нагрузок возможно проявление выраженных тенденций к дальнейшей деформации, углубляющей имеющиеся структурные дефекты, и если эти процессы не тормозить, демпфируя, и не исправлять, дифференцируя, то человек гибнет. Но, работая с собой, постоянно виртуально имплантируя осознанную базовую схему II Ф.Б. (пусть даже простейшую ортогональную систему координат), практикующий постепенно внедряет ее в исходную структуру, реструктурируя ее грубые деформации и провоцируя сегментарное пространственное формирование той структурной основы, которая виртуально им вносится.

Главное на первичном этапе (42 месяца – 1260 дней) – добиться ликвидации характерных нагрузочных деформаций (асимметрии), которые фиксируются в процессе медитативной практики.

Например, происходит собственная медитативная коррекция объекта, он ее ощущает в виде проявления нагрузок, в виде специфической градации, закручивающейся вперед и вправо.

Проанализируем, что происходит в результате виртуальной имплантации энергопотенциала. В момент установки виртуально-ассоциативного трансфера резко повышалась внутриструктурная активность объекта с проявлением собственных доминирующих тенденций. Выгибание правого плеча вперед, вниз, затем выгибание спины назад – и есть доминирующая схема позиционирования спирально-винтовой структурной нагрузки, генерируемой в окружающую среду на протяжении многих лет.

Момент структурной имплантации для объекта так же нагрузочен, так как суммарный сигнал сознания является полиструктурным, некогерентным импульсом, состоящим из множества несфазированных модуляций. Когда объект сумел адаптационно сориентироваться, некалиброванный потенциал приобрел некоторую струк-

турную ориентацию, поляризация сигнала уменьшилась, и возникло определенное уравновешивание нагрузок. Как правило, данный процесс происходит в течение всего медитативно-виртуального тренинга.

Активно проявившиеся стереотипно доминирующие динамические тенденции являются реакцией гиперкластерного объекта на тестовый, пусть и периферический импульс, выделяющий отделы, требующие к себе особого корректирующего внимания. С точки зрения позитивности коррекции, такое влияние вряд ли можно назвать эффективным, это только тест, проявляющий основные структурные деформации.

Корректирующее влияние может иметь как директивный, так и встречно-естественный характер. Наибольший эффект достигается тогда, когда директивное влияние встречает выраженное стремление личности к осознанному восприятию. В результате возникает такой хорошо известный феномен аутотренинга, как «вера твоя исцелила тебя». Безусловно, доверительное отношение к моделируемому процессу, что, по сути, является встречной функцией, провоцирует резкий всплеск восприятия, следовательно, корректирующий модуль адаптируется биосистемой максимально эффективно и на максимально доступном структурном уровне. Такой феномен происходит в тех случаях, когда корректируемая личность способна создать встречный глубокий медитативный трансфер на любом доступном уровне с тем, кто имеет более совершенную структуру, объективно инициируя, в результате, дифференциацию имеющихся дефектов. Таким образом, задача корректируемого объекта – не оставаться на «поверхности» контакта, фиксируя собственные ощущения, а, создав медитативный трансфер общего плана, виртуально «погрузиться» на максимальную «глубину» процесса и находиться там. В этом случае, что бы корректор виртуально ни моделировал, объект всегда будет чувствовать, что происходит.

Как упоминалось ранее, констатацией того, что медитативно-виртуальное моделирование сформулировано удачно, будет ощущение плавного «всасывания» внутрь, в центр структурной формы, или, наоборот, плавного проецирования вовне. В свою очередь, ощущение нагрузок в лобных отделах говорит о том, что активно моделируемое действие поверхностно. То есть практикующий пытается «поместить» структурную модель в зону эпигастрия, и если он напрягается при этом, то проявляются активно доминирующие в его структурной форме генетически фиксируемые защитные реакции. Такой алгоритм прослеживается практически у каждого начинающего. Это мешающий стереотип, заключающийся в том, что надо «что-то и куда-то ввести», но нет опыта, позволяющего сознанию сформировать полноценную схему в центре структурной формы объекта. Когда практикующий оперирует такими стереотипными представлениями, пусть даже подсознательно, стандартно моделируется динамика, векторность, скручивание и пр. Следовательно, для того, чтобы получить адекватный результат корректирующего взаимодействия, нужно сознательно отказаться от использования накатанных стереотипных представлений о физическом действии, расширив внутренний кругозор о тех или иных программно подчиненных аспектах бытия.

Как формируется глубокий медитативно-ассоциативный трансфер – уже упоминалось. Далее – точка, пространственный крест из ее центра, позволяющий

выйти в пространственную многомерность, фиксация. Затем начинается процесс адаптационного уравновешивания, во время которого идет мощное перекачивание структурно подчиненного потенциала между различными отделами гиперкластерной биосистемы. Как только произошла стабилизация или возникло ощущение усталости, практикующему необходимо выйти из этого состояния.

Нельзя работать, «опираясь» на зону лобно-височных отделов, так как это зона стресса. Если там возникает перенапряжение, сразу же нарушается гормональный баланс. При спонтанной модуляции структурной схемы лобными отделами практикующего, корректируемая биосистема впадает в состояние провоцируемой перегрузки вместо того, чтобы войти в режим релаксации, необходимый для адекватного восприятия программно-подчиненного импульса.

Освоить технологию медитативно-виртуальной структурной коррекции и добиться истинных результатов невозможно без глубокого понимания множества физических и смысловых позиций, инициирующих собственный духовный рост практикующего. Только тогда у практикующего появится возможность «видеть» функциональные основы «божественного промысла», автоматически формирующая четкое понимание хотя бы простейших аспектов структурной коррекции. Попытка механически манипулировать виртуальными моделями окружающей среды приведет к разрушению и гибели гиперкластерной биосистемы, так как постоянное нагнетание неструктурированного потенциала будет «запутывать» и без того потерявшую после третьего уровня спирализации фрактально-подчиненную согласованность систему доминирующих линейно-цепочечных взаимодействий, способных моделировать только спирально-винтовые треки и аналогичные комплексы суперпозиций.

Если человек пришел к осознанию необходимости пространственной реструктуризации собственной структурной основы в молодом или зрелом возрасте, ему повезло, так как биологически он находится в зоне, когда еще не достигнут тот пик переактивизации, после которого начинается возрастное «запутывание» коммуникаций жизнеобеспечения, и приходится «догонять» упущенное. Тогда необходимо сначала затормозить процессы дезинтеграции естественного характера, а потом «умудриться», образовав адекватную альтернативу, развернуть их вспять. В молодом или зрелом возрасте задача упрощена, так как этого не требуется – корректирующую программу надо просто развернуть, инсталлируя в собственной структурной форме.

Когда происходит корректирующее взаимодействие с гораздо более совершенной структурной формой, представленной в неком приближенном к универсальности варианте, процесс идет достаточно мягко. В данном случае используется модификация, являющаяся прототипом Первой фрактальной базы, то есть пространственным модулем, имеющим высокую степень фрактальной согласованности. Поскольку корректируемый объект осознанно зафиксировать полноценный самоаффинный модуль в виде основы собственной структуры не может, используются базовые формулировки I Ф.Б., которые могут быть отчасти ассоциативно «знакомы».

Если у практикующего присутствует иннервационная блокировка периферии, он не способен адекватно фиксировать моделируемую сознанием программу, периодически «вываливается» из центральной точки, мигрируя в другие зоны. Присут-

ствие мощных структурных блокировок γ-зоны формирует периферию (α- и β-зоны) в виде чрезвычайно аморфной и податливой формы. В связи с тем, что в таких случаях барьерные мембраны истощены, периферия организма доступна для внедрения всевозможных фоновых излучений, другими словами, фоновая активность сразу же вызовет неадаптивную реакцию глубоких отделов гиперкластерной структуры.

В процессе медитативно-виртуальной коррекции сознание практикующего моделирует высокочастотные импульсы, как правило, сопровождающиеся ультрафиолетовым излучением, в результате может ощущаться нагрузка (жжение в глазах) в оптическом диапазоне восприятия.

Как известно, хаос – это субстанция, из которой проще всего создать любую структурно подчиненную схему, гораздо сложнее работать со средой, построенной по ущербному спирально-винтовому алгоритму.

В свою очередь, любые формы релаксации позитивны, не следует мешать человеку, если в результате виртуальной структуризации он впадает в состояние трансового сна. Это период, во время которого организм способен на определенном уровне урегулировать инициируемые процессы. Необходимо помнить: погружение в транс происходит потому, что провоцируется торможение периферической активности (α-зона), необходимое для включения процессов саморегуляции. Безусловно, состояние «сна» не дает практикующему возможности сознательно моделировать пространственно-развернутые структурные конструкции, но это не следует рассматривать как проблему, так как подобное состояние сознания – временное.

Существует некая цикличность физиологических процессов, связанная с более глобальными процессами. Поэтому есть:

1) период набора энергоинформационного потенциала (активация),

2) период насыщения, когда спонтанный дополнительный набор уже невозможен,

3) период внутриструктурных реакций, вызванных процессом восприятия программно-подчиненных импульсов (синтез),

4) период реакции (реструктуризации), характеризующийся активными проявлениями. В это время процесс коррекции вызывает определенные сложности.

Если практические занятия проходят в первой половине дня, то вечерний разворот программы совпадает с реакциями переактивизации периферических отделов. Естественно, в эти моменты практикующему сложно сконцентрироваться, так как активные процессы идут по всей биосистеме. Для того, чтобы строить конструкцию дальше, требуется «свободное, чистое место», но практикующему его не найти, корректирующие сигналы постоянно «сбрасываются» с периферии обратно, в зону виртуального моделирования. В результате система ЦНС – периферия – ЦНС становится нестабильной, и построить что-либо в ней сложно на любом корректирующем этапе, в особенности на первом. Если действие в спокойный период формируется легко и однозначно, то в период нестабильности возникают реальные осложнения.

Но на определенном шаге развития мотивированное стремление практикующего работать в периоды, когда коррекция объективно затруднена, наиболее конструктивно. Удачное формирование структурно-матричных файлов в такие

моменты ведет к созданию дополнительной подпрограммы, которая в будущем позволит личности достаточно уверенно ориентироваться в особо сложных условиях. Аналогичная ситуация складывается при коррекции человека, находящегося в выраженном структурно нестабильном состоянии – у практикующего нарабатывается программа, позволяющая спонтанно, подсознательно, не акцентируя внимания на сложностях, активировать элементы корректирующей программы тогда, когда по объективным причинам в биоформе происходит всплеск неконструктивных реакций, дифференцируя их.

Практикующему необходимо создать высококогерентный структурный комплекс, способный дифференцировать любые нагрузки, выходящие за рамки генетически фиксированных, физиологических отношений. Как правило, моменты, благоприятные для медитативно-виртуальной практики – когда собственная структура стабильна и внешняя среда комфортна – очень редки и быстро сменяются альтернативными. Научиться эффективно строить и фиксировать программно-подчиненную корректирующую программу в благоприятные для виртуальной структуризации моменты – это, безусловно, хорошо, но когда внешняя среда постоянно меняется, требуется введение дополнительной субпрограммы для подтверждения активации основной, обеспечивающей ее запуск в экстремальных условиях, с моделированием более глубокой пространственной ориентации. Но, имея такой программный стабилизатор для работы в любых сверхсложных условиях, связанных как с внешними, так и с внутриструктурными взаимодействиями, имеющими тенденцию к масштабной дезинтеграции биологической материи, практикующий получает возможность дифференцировать и регулировать путем когерентного преобразования даже чрезвычайно жесткие нагрузки. Другими словами, необходимо виртуально создать и пространственно зафиксировать структурно скомпонованную, фрактально-подчиненную программу, способную стабилизировать и адаптированно регулировать самые сложные реакции организма на любые внешние и внутренние произвольно ориентированные энергоинформационные импульсы.

В данном феномене нет никакой мистики, но есть использование физических законов окружающего пространства, как известно, имеющего электромагнитную природу. Мистика и оккультизм появляются тогда, когда «заканчиваются» знания, и остается осознанной только внешняя форма процесса, как факт, без внутреннего, программно-структурированного содержания. Кто бы ни внес те или иные, пускай, суперконструктивные технологии в жизнь как некое знание, будь то Иисус, Магомет, или Будда, как только оно достается их суетливым ученикам, не понимающим сути энергоинформационных процессов, стереотипно формируется сугубо мистическое отношение. То же самое может произойти с медитативно-виртуальным программированием (ВІР): если не останется практикующих, действительно понимающих суть лежащей в основе метода философии, то произойдет грубое перерождение технологии в оккультизм, этого, естественно, нельзя допустить. Но сложность заключается в том, что необходимо, с одной стороны, адекватно донести информацию, то есть редуцировать в социальную среду имеющиеся пространственно-развернутые представления и знания, а с другой стороны, не допустить формирования спирально-винтовой тенденции к образованию тоталитарной секты «матрицепоклонников».

Медитативно-виртуальная практика начинается с того, что практикующим предлагается смоделировать некую конструкцию, содержащую в себе:

1. Область в пространстве (рис. 4)

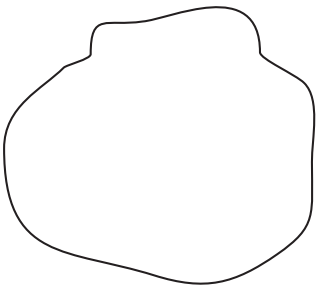

Рис. 4. Область.

Эта область окружающей среды будет иметь неровные края. Любая выделяемая зона является частью глобального пространства, сознание же спирально-винтового уровня развития может охватить своим вниманием только зоны динамического взаимодействия тех или иных высокополяризованных структурно-волновых взаимосвязей, поэтому в виде фоновой «суперпозиции» всегда будут присутствовать «хвосты», принадлежащие более глобальной форме.

2. Формирование точки в центре этой области (рис. 5)

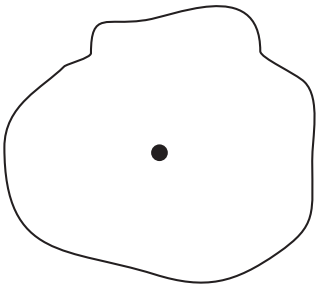

Рис. 5. Точка в центре выделенной области.

Точка должна являться центром системы координат, фокусом сборки формируемой пространственной модели, находящейся в многомерном пространстве, и в дальнейшем характеризуемой как многоуровневый объект, имеющий внешнюю форму и соответствующую внутреннюю структуру, что вначале смоделировать не удается, поэтому рассматривается только общий план. Виртуальная точка принимается за первооснову, так как на данном этапе практикующему невозможно конкретизировать ее как фрактально-гиперкомплексную систему, которой она априори

является. В дальнейшем, разворачивая многоуровневую структурную композицию, необходимо целенаправленно углублять смысловые представления, давая четкую характеристику схематизированной конструкции.

3. Одномоментное формирование трех взаимоперпендикулярных осей X, Y, Z.

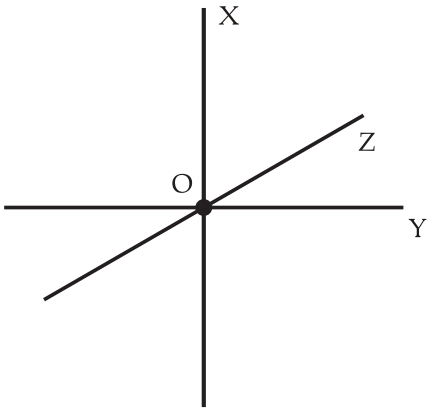

Рис. 6. Пространственный сегмент ортогональной системы координат.

Центральная точка – это точка (фаза), общая для всех трех взаимоперпендикулярных осей X, Y, Z. При виртуальном построении модели яркие цвета создают поляризацию в одном из диапазонов и огромную дополнительную информацию для оперативной системы сознания практикующего, что может привести к ее перегрузке.

Условно кинестетический фактор (вертикальная ось X) можно обозначить красным цветом, соответствующим инфракрасному диапазону. Визуальный фактор (пространственная ось Z) – зеленым цветом, наиболее благоприятным для глаза. Аудиальный фактор (горизонтальная ось Y) – голубым цветом, соответствующим уровню 440,41 Гц (священный звук «Ом»). Данное деление условно, хотя в этом есть определенная смысловая закономерность. Сформулируем определение: любая ось есть зона пересечения двух и более плоскостей. Рассмотрим пространственное взаимодействие 3-х взаимоперпендикулярных плоскостей X, Y, Z, образующих в результате пересечения оси X, Y, Z и объект пересечения осей – «точку» O, одновременно принадлежащую каждой из осей X, Y, Z и имеющую однозначную кубическую форму.

4. Одномоментное проявление трех плоскостей X, Y, Z.

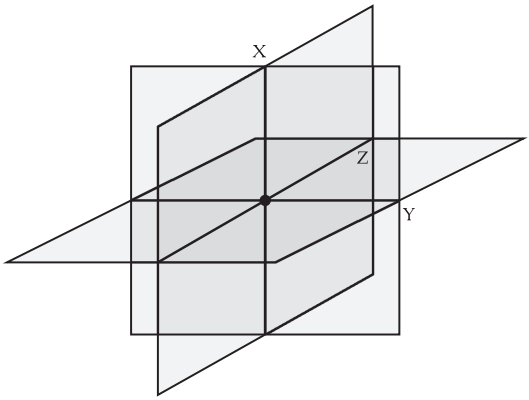

Рис. 7. Три взаимоперпендикулярные плоскости X, Y, Z.

5. Проявление в этих плоскостях диагоналей R√2 (рис.8).

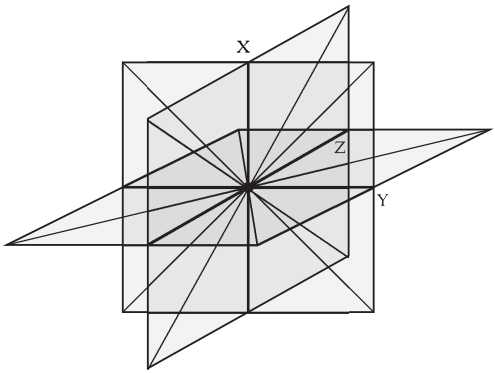

Рис. 8. Плоскости с диагоналями R√2.

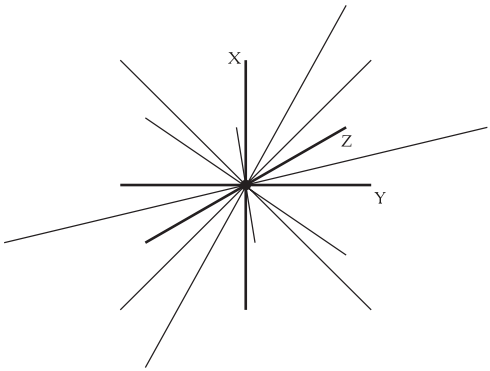

Рис. 9. Выделение в пространстве 9 осей.

Если мы «уберем» плоскости, оставив только оси (ортогональная система координат и диагонали), то увидим, что в такой чисто осевой системе (9 осей) ориентироваться достаточно сложно (рис.9). В дальнейшем построить многомерную координатную систему без опоры на плоскости будет невозможно. Плоскости, в данном случае, являются уже конкретизированными формами общей конструкции II Ф.Б.

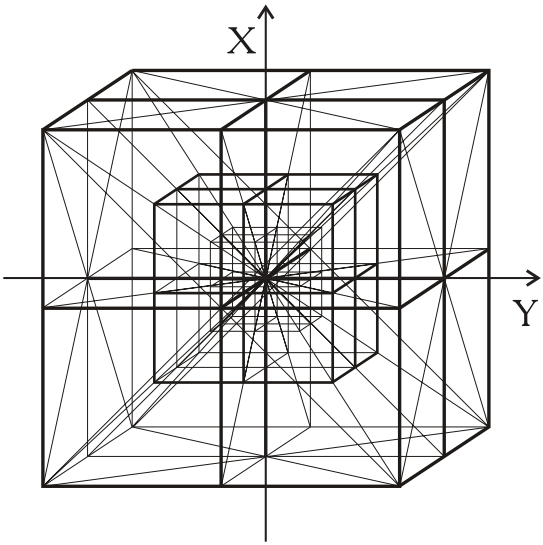

Рис. 10. Абсолютный куб.

Рассмотрим, что происходит в центральной зоне, где пересекаются все оси, а именно: основания ортогональных осей X, Y, Z, диагоналей в плоскостях (R√2) и треугольные впадины, будущие места стыковки больших диагоналей R√3 (рис. 10). Малые диагонали R√2 определяют зоны синтеза и всегда будут иметь тенденцию к винтовой спирализации. Большие диагонали R√3 формируют по одной из осей шесть треугольников (в объеме – тетраэдров), которые при переходе через ноль (центр формы) меняют направление вращения (спин) на противоположное, получаются три треугольника в одной фазе и, как встречное движение, три треугольника в противоположной фазе (рис. 11).

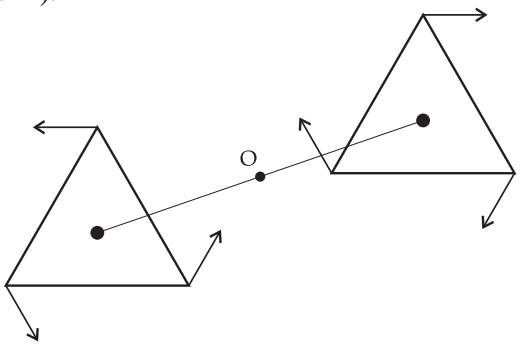

Рис. 11. Треугольники в противоположной фазе.

Конструкция похожа на схему трехфазного двигателя Теслы, создание которого в свое время явилось грандиозным прорывом в технике. Даже сегодня наука не может до конца объяснить феномен изобретения Теслы, но если разобрать принцип его работы, исходя из матричной схемы II Ф.Б., то становится ясно, что такая конфигурация фазовых взаимоотношений является единственно возможной. Та же самая схема описана в «Апокалипсисе» Иоанна Богослова: «а посреди престола четыре животных, имеющие шесть крыльев, внутри и вовне». Если диагонали R√2 развернутся в пространственную зону материализации и образуют 12 точек, то диагонали R√3 развернутся в 4 зоны встречного трехфазного движения энергии, имеющие общий для всего процесса фазовый центр. На этой фигуре видно, что моделируется системный комплекс II Ф.Б. – «квантовый кристалл», являющийся самой первой простейшей итерацией прообраза универсальной гиперсферы – Первой фрактальной базы. Дальнейшее кратное увеличение количества осей будет видоизменять его, приближая к самоаффинной гиперсфере, имеющей сложную фрактально подчиненную конструкцию из сферических сегментов.

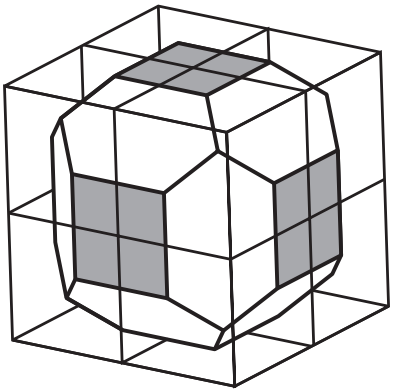

Рис. 12. Схема библейского Ковчега Завета.

В данной структурной конструкции («квантовом кристалле») при проекционном развороте секущих плоскостей вокруг каждой из осей X, Y, Z на 45° возникает 12 шестиугольных плоскостей и 6 квадратных отверстий; если полученную фигуру заключить в куб, то получится структурная форма оптико-квантового процессора, описанная в Ветхом Завете: «Ковчег Завета представлял собой квадратный ящик, который несли четыре человека, внутри него находилось двенадцать скрижалей, на которых были написаны пророчества» (матричная топология) (рис. 12). Безусловно, пророчества возникали, как виртуальная информационная модель, инициируемая сознанием медитирующего первосвященника.

Можно с уверенностью предположить, что это была некая конструкция в виде куба, в котором определенным образом крепилось 12 шестиугольных матричных панелей. Видимо, это были материальные плоскости (подложки) с нанесенной на них специальной фрактальной топологией, инициирующей когерентное преобразование электромагнитных излучений широкого диапазона частот. Имея в центре

фокус, где совмещались проекции этих 12-ти матричных плоскостей, при попадании на них солнечного света через любое из шести квадратных отверстий эта структурная модель могла использоваться (при наличии определенных навыков и знаний) как оптический квантовый компьютер для обработки и анализа соответствующих информационных файлов. Даже простое проецирование первосвященником какой-либо виртуальной конструкции в эту систему позволяло получить ответ в виде изменения моделируемой структуры по определенному матричному алгоритму.

Полученная информационная модель находится в центре пересечения фрактально скомпонованных взаимосвязей, то есть в точке, которая первично строится как начало ортогональной системы координат. В результате, можно сделать следующий вывод: фрактально качественно построенная структурная модель через собственный центр (фазу) позволяет оператору получить доступ к процессу аналитической обработки (дифференциации и согласованию) информации широкого диапазона и профиля.

Другими словами, адекватно построенный, пространственно-развернутый структурный комплекс (I-II Ф.Б.) является не только универсальным когерентным преобразователем, но и системой координат стабилизации и регуляции, упорядоченного синтеза программируемого результата. Самоаффинная матрица I Ф.Б. работает как оптико-квантовый процессор, позволяющий эффективно анализировать колоссальное количество различной информации. Безусловно, это возможно при наличии мотивированного стремления и адекватного использования полученного результата по прямому назначению.

Например, когда говорят, что тот или иной христианский святой «ведает промысел божий», это означает, что ему удалось качественно построить пространственную систему координат, матрицу (II Ф.Б.), которая хоть и не позволила биологическому носителю его сознания существовать вечно как стабильной гиперкомплексной единице, для чего требуется реализовать программно-подчиненный принцип I Ф.Б – квантовой гиперсферы – но, тем не менее, превратила его биоформу в «нетленные мощи», а также дала возможность пространственного восприятия и анализа (смыслового согласования) информации, касающейся функциональных основ множества динамически протекающих процессов среды обитания.

Следовательно, качественно построенная структурная модель I Ф.Б. будет многомерна, широкодиапазонна и многофункциональна, одновременно являясь: когерентором, стабилизатором, синтезатором материи, генератором энергии, шлюзом к гиперпространственным информационным файлам, аналитическим суперпроцессором и т.д., представляя собой универсальную квантовую систему («философский камень») восприятия, анализа и реализации информации на принципиально ином, многомерно-пространственном, уровне. Любая личность, сумевшая построить в себе такую неразрушимую квантовую структуру, отличается высочайшим уровнем саморегуляции собственных действий, направленных как во внешнее пространство, так и во внутреннее, чрезвычайно высоким энергопотенциалом и возможностью оперировать информацией с универсального уровня качества. Процесс аналитической обработки информации у такого объекта происходит одномоментно, автоматически, ему не нужно формулировать специальный «запрос» – как только возникает

целенаправленная мотивация выше определенного уровня смысловой поляризации, так мгновенно (одношагово) осознается пространственно-согласованный ответ, который затем можно развернуть в любую ассоциативную форму (визуальную, аудиальную) имеющихся системно-смысловых координат. Однако если ответ полностью не осознан, то его реализовать невозможно, а углубляться по шкале информации не имеет смысла. В данном случае, объективная мотивация устанавливает определенный качественный барьерный уровень осознания информации. Мотивация такой личности: знать ровно столько, сколько необходимо в конкретной ситуации и не больше. При необходимости к интересующему вопросу всегда можно вернуться. Как правило, люди, не имеющие такой возможности, пытаются получить как можно больше информации, хотя не могут ее объективно воспринять и проанализировать, не говоря уже об адекватном использовании.

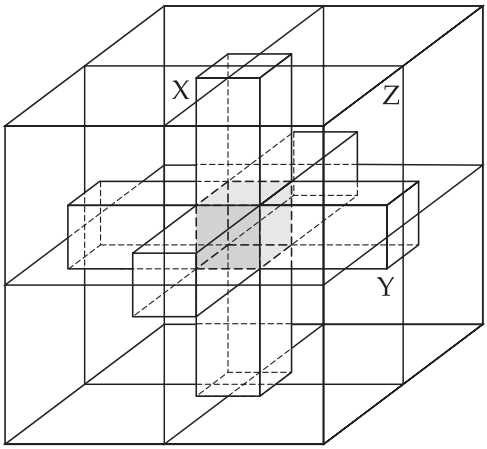

Рис. 13. Кубическая форма центральной точки.

Вернемся к виртуальному построению: как только произошло формирование простейшей ортогональной трехмерности, центральная точка автоматически преобразилась в куб. Именно так предопределено фрактальным развитием системы, исходя из формулы «первый и последний модуль должны быть тождественны» – «... Я есть первый и последний, начало и конец, альфа и омега...» (рис. 13). Процесс программно-подчиненного развития системы запускает наличие трехуровневой фрактализации ($\alpha, \beta, \gamma, \delta$), следовательно, таких кратных коэффициенту фрактализации кубов должно быть три, один в другом. Но в то же время, как следует из построения предыдущей конструкции, при формировании кубической ячейки пространственной системы координат, внутри каждого куба образуются сферы R, R$\sqrt{2}$ и R$\sqrt{3}$, которые потребуют в дальнейшем построения в структуре II Ф.Б. самоаффинной гиперсферы I Ф.Б.

Существует строгая зависимость фрактальных баз друг от друга и необходимость качественного поэтапного перехода от одной структурной модели к другой при построении и фиксации законченной конструкции в виде точной виртуальной программы. Это подтверждает принцип бесконечного развития, а также тот факт, что, построив любую, даже, казалось бы, максимально конструктивную форму,

объект оказывается на уровне, требующем строительства следующей, еще более качественной конфигурации, естественно, более сложной, база для построения которой автоматически формируется на предыдущем этапе развития практикующего – «... первый из вас станет последним...».

Каждая вновь развернутая база требует реализации, то есть разворота собственной структурной формы в виде строго смоделированной, фрактально-подчиненной системы, определяемой адекватными функциональными взаимосвязями. Если полученная в результате первого этапа субструктурная матрица не будет подтверждаться последующим собственным развитием, то она постепенно блокируется, так как, опираясь на ущербный генетический прототип, самостоятельно развернуться не сможет. Но если пространственный, структурно-подчиненный комплекс координат (II Ф.Б.) адекватно построен, тогда процесс перехода, то есть пошаговые дополнения конструкционной формы, благодаря глубокой эволюционной мотивации личности, становится элементарным, означая, что можно смоделировать любую производную оболочку, которая в данный момент мотивированно интересна, необходима или выгодна, причем в любой информационной, материальной или энергетической форме. В результате, индивидуальное сознание получает возможность творчески реализоваться в бесконечном пространстве Вселенной с колоссальной эффективностью и на произвольно выбранных уровнях многомерной среды. Здесь и происходит четкая стыковка с постулатами, известными из различных религиозных, метафизических, эзотерических и других источников, но которые не могли объективно отразить как всю цепь физических преобразований Побеждающего, так и определить программно-подчиненный смысл этих преобразований, объясняя, в чем они заключаются, почему происходят именно так, а не иначе, что обусловливает каждый следующий шаг, как он связан с предыдущим и многое другое.

На данном этапе медитативной практики центральная точка, оси координат и взаимоперпендикулярные плоскости являются несколько аморфными, так как они пока условные. Истинными плоскостями они станут только тогда, когда каждая будет представлять собой высококогерентную полевую матрицу. Также на данном этапе не затрагиваются линейные размеры моделируемых структур, а только напоминается, что все оси должны быть симметричны относительно центра, а плоскости должны быть квадратными и равнозначными.

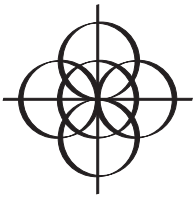

Глава 5

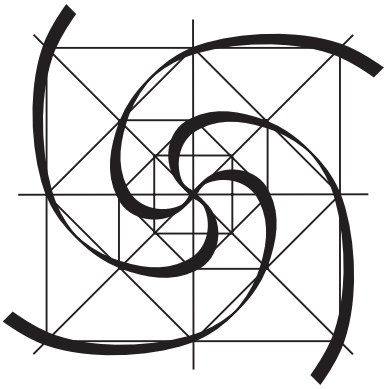

Иногда возникает вопрос, почему большинство людей ведет себя по-разному в храме и в обычной жизни, как будто оставляют частичку своей духовности у алтаря, а в жизни живут без нее? У таких личностей все разрозненно: «душа» – в одном месте, реальная жизнь – в другом, окружающий их мир – в третьем и т.д., они не в состоянии интегрировать в единое целое элементарное количество составляющих любой многомерной конструкции – думают одно, говорят другое, делают третье.... Например, есть костюм, состоящий из пиджака и брюк, если дать человеку его целиком (пиджак и брюки висят на одной вешалке), то он его узнает, как «костюм». Но, если брюки висят в одном месте, а пиджак – в другом, то большинство людей уже не сообразит, что это целый «костюм». У многих имеются достаточно глубокие научные знания и адекватные представления о среде обитания, но объективно использовать их, адекватно интегрируя в конкретной жизненной ситуации, никак не получается. Люди живут простейшими стереотипами и ищут решения возникающих проблем в виде готовых штампов, хотя на самом деле необходимо синтезировать ответ в результате анализа и сопоставления имеющейся информации о ситуации или об объекте. Любой смысловой штамп адекватен только в данный момент времени, в конкретной точке пространства, применительно к сугубо индивидуальному случаю.

Практикующему необходимо научиться, анализируя структурные деформации объекта, тестируя его структурную форму, прогнозировать возможные состояния периферии (физиологические, психо-эмоциональные и т.д.). Или наоборот, анализируя периферические проявления, сделать вывод о том, что лежит в их основе, какие структурные дефекты развернуто фиксируются в виде тех или иных патологий. В этом случае необходимо сделать некую дифференцированную оценку, «прикинуть», что требуется для исправления сложившейся ситуации.

Например, наличие каких структурных деформаций способно спровоцировать состояние депрессии с суицидными наклонностями?

Это не праздное любопытство. Дело в том, что любой иррациональный уровень структуры сознания человека обязан находиться строго между двумя рациональными, определяющими собой систему смысловых координат. Если адекватного позиционирования нет, то, естественно, иррациональные уровни «стабильными» никогда не будут, именно поэтому построение корректирующей схемы всегда начинается с простейшей, но очень важной ортогональной системы координат. Она также является и системой пространственной интеграции воспринимаемого информационного материала любого типа в единое смысловое звено, а ее нарушение приведет к тому, что в структурной схеме объекта останутся лишь однонаправленные, гиперактивные, спирально-винтовые, иррациональные в своей основе процессы. Такие функции после третьего уровня спирализации (фрактализации), в результате потери межвиткового коэффициента соответствия, порождают только множественное «запутывание», колоссальный уровень энтропии и «проблем», когда невозможно построить

ни одного элемента цитоструктуры должного уровня качества или сформировать более-менее качественно согласованный управляющий программный импульс, который еще необходимо довести каким-то образом до нужного отдела гиперкластерной системы организма. В результате, активность управляющей системы (ЦНС), стремящейся урегулировать внутриструктурные процессы, растет, энергозатраты тоже стремятся к максимуму, а КПД – падает почти до нуля, и в итоге – общесистемная функциональная депрессия... Такими патологиями часто страдают именно чрезвычайно активные творческие личности.

Простейшим корректирующим элементом, который потребуется ввести для исправления ситуации в имеющемся спирально-винтовом структурном каркасе, будет базовая система пространственных координат, четко фиксированная на соответствующих центрах биоформы. Любая схема (структурный отрезок) как волновая функция зафиксируется только тогда, когда будет иметь, как минимум, три фазовых точки фиксации, хотя бы по одной оси координат.

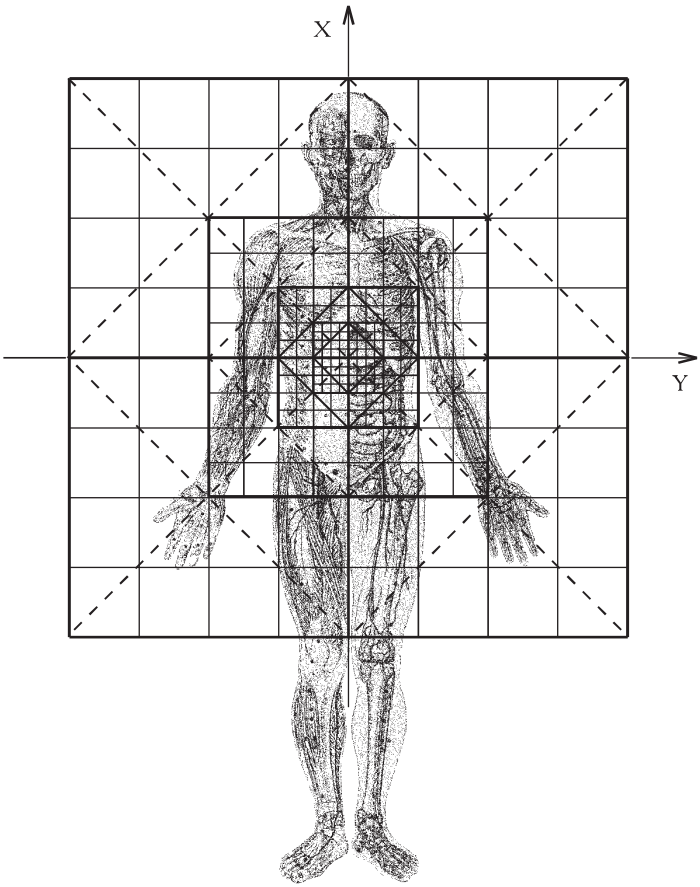

Рис. 1. Плоскостной срез проекции II фрактальной базы на биологическую организацию человека.

Допустим, получен встречный резонанс в трех равноудаленных точках по вертикальной оси, при этом, хотя взаимодействие будет несколько пульсирующим (недостаточно когерентным), но относительно данной оси координат некоторая стабилизация уже произойдет. Но в этом случае всегда присутствует тенденция к спиральному вращению (спин) и постепенному орбитальному смещению всей имплантированной системы вокруг центральной (фазовой) точки. Чтобы исключить ротацию, необходимо аналогичным образом зафиксировать еще три фазовые точки на другой оси координат, тем самым, получив стабилизацию еще в одной плоскости, а затем аналогичным образом зафиксировать третью. Три фазовые точки волны по вертикали обязаны соответствовать тем физиологическим центрам или отделам организма, которые по своим функциональным особенностям способны исполнять роль системного фазового адаптера хотя бы второго уровня. Эти строго определенные отделы организма в дальнейшем станут опорными точками (фазовыми центрами) для следующего этапа структурно-подчиненной, пространственно-развернутой фрактализации.

Как известно, центральная фазовая точка (центр) виртуально построенной корректирующей схемы – это солнечное сплетение практикующего.

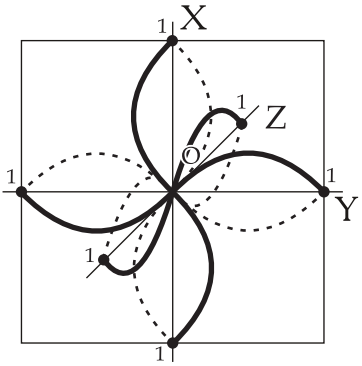

Рис. 2. Центральная фазовая точка схемы.

Небольшое отступление.

У человека первого, спирально-винтового, уровня развития сознания – семь основных чакр (волновых турбулентных зон), не восемь и не девять, а именно семь, и они соответствуют развернутой семиуровневой спектрограмме. Это значит, что каждая чакра внутри себя также должна делиться на семь спектральных уровней, но уже с базовым (доминирующим) фильтром, те, в свою очередь, еще на семь, и т.д. (хотя более трех устойчивых уровней не бывает), тем самым, образуя фрактальный комплекс суперпозиций.

Процессы взаимодействия, происходящие в организме человека, имеют волновую электромагнитную природу, следовательно, для того, чтобы возникли резонансные взаимоотношения, фазовые центры должны располагаться строго на одном векторе.

Расстояния между фазовыми центрами должны соответствовать изменению их волновой доминанты; существует строгая градация, при которой расстояние между центрами от центра к периферии растет, закономерности этого роста определяются рядом Фибоначчи. Центральная зона вокруг любого фазового центра всегда имеет наиболее высокую частотную характеристику относительно общей спектральной доминанты и соответствует условно фиолетовому уровню (диапазону частот), проявленному в виде одного из семи доминирующих в данном случае спектров.

В целом возникает одновекторная система в виде спирально-винтового конуса, содержащего на вертикальной оси семь основных спектральных уровней с аналогичной внутренней градацией, каждый из которых имеет свою доминирующую частоту, амплитуду, цвет, местоположение фаз и т.д. Такая система простейших линейно-винтовых, однонаправленных взаимоотношений, в частности, проявлена в строении звездной системы. На ближних к Солнцу орбитах всегда располагаются планеты с наибольшей массой, а далее, в соответствии с рядом Фибоначчи, распределяются орбиты планет меньшей массы. Это единый для всех звездных систем закон распределения планетарных масс. Единый для всех, кроме Солнечной системы, где четыре малые планеты и остатки пятой – пояс астероидов – находятся между Солнцем и Юпитером – самой большой планетой системы. Почему? Может, здесь и скрыт результат попытки «улучшить и без того совершенное»?..

Но задачей практикующего является получение пространственной системы кольцевых (сферических) оболочек, развернутых вокруг центральной фазовой точки, представляющих собой многомерную, высококогерентную фрактальную гиперсистему вложенных друг в друга оболочек, замкнутых в виде сфер.

Первая зона адекватной имплантации базового прототипа последующей структуризации – это центральная фазовая точка в верхнем отделе «солнечного сплетения». Дальнейшая фиксация возможна в двух периферических фазовых точках: центрах верхнего и нижнего структурных «промежутков». Верхний «промежуток» находится в районе щитовидной железы и седьмого шейного позвонка. Нижний «промежуток» расположен в зоне пояснично-крестцового отдела, симметрично верхнему относительно центра формы (солнечного сплетения). Расстояния отмерять не нужно, они резонансно определяются сами, это самостоятельная функция автоматического самосогласования программного модуля, имеющего волновую электромагнитную природу. При виртуальном построении он постепенно «находит» зону, способную принять модулируемый сознанием сигнал. Возникает реально ощущаемый практикующим встречный резонанс «волна-полуволна», наступает резонансная фиксация, после чего первичный программный модуль (базовый прототип) фиксируется по одной из трех ортогональных осей. По остальным осям (Y, Z) фиксации пока нет. Если провести в плоскости Y и Z окружность радиусом R (расстояние от центра до верхнего или нижнего «промежутка»), необходимые фазовые точки оказываются в пространстве, окружающем практикующего. Их фиксация происходит только тогда, когда удается построить схему на 65% – 75%, и общая структурная плотность, связанная с теми опорными резонаторами, какими является цитоструктура биоформы практикующего, будет достаточно высокой. Без опорных резонаторов в

виде генерирующей соответствующий пространственно-развернутый, когерентный волновой пакет цитоструктуры резонансный контур – не получить.

Как произвести фиксацию следующего корректирующего этапа?

Есть три фазовые точки и пространственно развернутая структурная схема, это программа на фиксацию взаимоперпендикулярных плоскостей X,Y,Z. Если зафиксировать только ось X, реально получить вертикальную составляющую, но осевое вращение, циклическую тенденцию к плавному повороту, прецессию – убрать не удастся.

Следующий шаг – фрактальное клонирование схемы структурной градации таким образом, чтобы каждый из полученных дополнительных фазовых центров стал центральным на своем уровне. В результате, образуется фрактальная структура с программно-подчиненной тенденцией к пространственному формированию дополнительных уровней (рис. 3). Далее автоматически образуются еще 4 дочерние фазовые опорные точки по оси X (1, 2, 3, 4) и две – по оси Y (5, 6), а вот в точке 7 формируются резонансные взаимоотношения с моделируемой структурой уже адаптированного характера в отделе центральных мозговых желез.

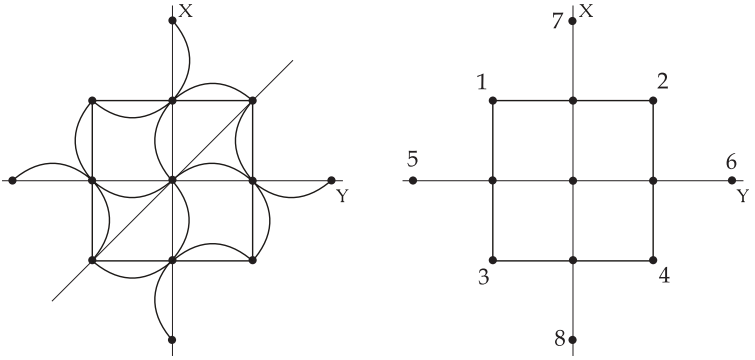

Рис. 3. Фрактальная структура с программно-подчиненной тенденцией к пространственному формированию дополнительных уровней (для удобства восприятия изображена только плоскость X).

В данном случае одним из центров фиксации (фазой) становится важнейший гормональный центр, так как система регуляции охватывает щитовидную и паращитовидные железы. Отдел седьмого шейного позвонка начинает стабильно функционировать, адекватно перераспределяя нагрузку хотя бы по одной оси (X).

Итак, получили первый резонансный контур (система: седьмой шейный позвонок – пояснично-крестцовый отдел), способный систематизированно перераспределять функциональную нагрузку. Это значит, что лишний энергоинформационный потенциал в верхнем и нижнем фазовых центрах перераспределяется автоматически по имеющейся волновой структуре, что увеличивает возможности и способности центров функциональной активности биоформы к адаптированным нагрузкам.

Следующий резонансный контур формируется по осям X и Y. Получить фиксацию по оси Z удастся только тогда, когда будет введен третий уровень фиксации

фрактальной структуры, с более мелкой волновой градацией (волна – полуволна – четверть волны). Это уже трехуровневая фрактальная схема с четкими и жесткими резонансными рамками, позволяющими адекватно сдерживать, пространственно ориентировать и перераспределять доминанту функциональных процессов жизнедеятельности, непосредственно связанных с биологическими отделами.

Пространственное перераспределение функциональной нагрузки и тенденция к последующему фрактальному развороту (стремление к более мелкой волновой градации) создают возможность формирования прототипа II Ф.Б., являющегося базовой системой координат для углубленного согласования всех физиологических процессов. Систематизированный комплекс внутриструктурных резонансов (фазовый каркас) строится с учетом генетической основы, опираясь на соответствующим образом сформированные отделы организма. В этом процессе нет ничего искусственного, кроме одного – инициации осознанного личностью пространственного согласования встречно-обменных процессов жизнедеятельности всех основных отделов. Следует помнить, что любые изменения, не адаптированные генетически фиксированной программой построения биоформы, ведут к разрушению структуры взаимодействия и гибели гиперкластерной биологической системы.

Формирование корректирующей структуры (когерентора) начинается с создания пространственной системы координат фазового каркаса имеющих электромагнитную природу резонансных взаимоотношений в основных физиологических центрах. Вначале строится прототип – простейшая трехмерная конструкция. Это еще не та модель, которая способна вывести всю спирально-винтовую гиперкластерную систему на принципиально новый уровень качества, но это – схема фрактально-пространственной стабилизации и оптимизации физиологических процессов. Реальное развитие биоформы возможно только после фиксации и адаптации пространственно-развернутого прототипа II Ф.Б., хотя построение даже такой простой ортогональной схемы координат уже позволяет реально повысить качество жизни практикующего.

Таким образом, формирование простейшей вертикальной осевой конструкции, имеющей фрактальную структуру, приведет к ощутимой стабилизации в рамках изначально синтезированной структурной градации объекта – «запутанной» линейно-винтовой спирали IV Ф.Б.

Принцип когерентного преобразования собственного излучения цитоструктурных образований с помощью структурно-подчиненной коррекции относится к любым процессам, имеющим волновую (электромагнитную) природу. Тут нет никакого оккультизма, только элементарная пространственная оптимизация системы адаптированных между собой многоуровневых взаимоотношений, но за этим простейшим, на первый взгляд, процессом стоит вся структурная эволюция Вселенной.

Первый шаг – это всегда восстановление утраченного, наведение полномасштабного порядка путем формирования структурно-подчиненных, устойчиво скоординированных резонансных взаимоотношений, что позволяет резко снизить затратную часть и многократно увеличить КПД спирально-винтовой системы жизнеобеспечения. Это значит, что способность такой пространственно развернутой

фрактально структурированной системы к гармоничным (когерентным) взаимоотношениям с внутренней и внешней средой резко возрастает, что, собственно, и необходимо получить практикующему на данном эволюционном этапе.

Таким образом, для того, чтобы поднять энергоинформационный потенциал гиперкластерной системы произвольного типа, ее нужно не активировать, «раскачивая», повышая амплитуду, а фазово согласовывать. Процесс упорядочения фазового каркаса должен продолжаться до возникновения строгой структурно-подчиненной пространственной схемы фрактально выраженных резонансных взаимоотношений, всегда имеющих в своей основе электромагнитную природу, поэтому формировать и корректировать их возможно и необходимо только с позиции аналогичных широкомасштабных волновых взаимодействий. У каждого человека имеется виртуальный аналитический «аппарат» под названием «индивидуально-личностное сознание», который достаточен для того, чтобы целенаправленно, напрямую влиять на каждый из имеющихся физиологических центров организма, формируя систему когерентно преобразованных уравновешенных встречных взаимоотношений. Другого способа для построения пространственно-развернутой, фрактально скомпонованной структуры не существует.

Встречный резонанс по всем трем каналам восприятия – аудиальному, визуальному и кинестетическому – одновременно может произойти только в устойчиво согласованной по амплитудам и диапазонам, фазово сбалансированной схеме взаимодействий, имеющей общий для всей структуры фазовый центр. У начинающих работать с собой это зависит от качества изначальной структурной организации, которая будет проявлять себя как тестирующая программу коррекции система. Объекту, носителю устойчиво-фиксированной, пространственно-развернутой схемы (I-II Ф.Б.), не нужно строить ее каждый раз заново, чтобы вызвать резонанс взаимодействия, он может просто конкретизировать ее координаты, формулируя в том или ином структурно законченном виде, этого достаточно. Более того, он может виртуально производить любые манипуляции с имеющейся схемой – фрактально увеличивать (уменьшать) до любого размера, поворачивать под любым углом и т.д., в произвольном ракурсе визуализируя и фиксируя любые ее сегменты.

В процессе дальнейшей структурной эволюции носителем (генератором) программы глубокого когерентного преобразования становится каждая клетка биологического организма, затем – генетически-хромосомный аппарат (еще более глубокий уровень – вплоть до структуры нуклеотидов). При такой глубокой фиксации пространственной структурной схемы практикующий способен эффективно корректировать уже генетические деформации, вначале простые, поверхностные, затем – все более сложные, связанные с восстановлением утраченных факторов генома. Таким образом, уровень доступа оператора ВІР в наномир определяется глубиной структурной фиксации, развернутой в комплексе системы фазовых координат II Ф.Б. – самоаффинной гиперсферы I Ф.Б. Если она поверхностная или фрагментарная, то и ее использование будет давать поверхностные или фрагментарные результаты, проецируя собственные дефекты сознания практикующего на соответствующие отделы биоформы.

Основополагающим критерием отсутствия устойчивости в спирально-винтовой гиперкластерной системе является не количественный процент нарушений – их множество – а активность объекта: чем она выше, тем больше задействовано проекционных суперпозиций нелинейного характера и тем сложнее практикующему построить согласованную схему резонанса. У личности первого, спирально-винтового, уровня развития сознания, к сожалению, реально проявлен только вертикальный вектор, объединяющий в однонаправленно развернутый, «запутанный» комплекс не сбалансированные между собой линейно-цепочечные взаимосвязи, подверженные разносторонней прецессии. Чем меньше рассогласование структуры фазового каркаса (α-зона) встречного взаимодействия, тем выше качество биологического организма. Часто ротация настолько сильно выражена, что соответствия волновых параметров относительно даже динамически фиксированной вертикальной оси не наблюдается. Такое масштабное несоответствие определяет потеря общесистемной нейтральности комплекса, как следствие спирально-винтовой «упаковки» обменных процессов по одному, основному, вектору, провоцирующая ярко выраженную дипольную поляризацию. Например, если конкретная спектральная зона должна характеризоваться волновой доминантой соответствующего диапазона частот, то, как правило, наблюдаются всевозможные всплески частотной модуляции другого уровня.

Если спирально-винтовую волновую систему, обусловленную чисто динамической стабилизацией, «приостановить», она начнет разваливаться (дезинтегрироваться), так как характер основных ее взаимосвязей не резонансный, а центробежно-центростремительный, и как единое целое они существуют только за счет однонаправленного орбитального вращения в узких рамках согласования угловых скоростей и соответствующей интерференции. Любой импульс, попадающий в такую турбулентную зону, сбрасывается в тот или иной диапазонный сектор, «заглатывается», как в воронку и начинает движение по внутренним спиралям, порождая массу случайных производных множества бессистемных реакций. Если, наоборот, спирально-винтовую систему динамических взаимосвязей активировать, то она на короткое время станет более устойчивой за счет импульсного увеличения центробежно-центростремительных сил, но на очень короткое время и в узком функциональном диапазоне, после чего происходит автоматическое рассогласование фаз, волновых субформ, провоцирующих дезинтеграцию, и комплекс начинает «схлопываться». Как правило, до этого не доходит – происходит условная стабилизация за счет блокировок и резкого нарушения согласованной работы тех физиологических отделов, которые способны амплитудно инициировать высокую энергоинформационную нагрузку. В дальнейшем эти отделы мутируют, делая еще один шаг в сторону искусственно спровоцированной сверхспециализации. В результате процесса подобного «гашения» динамических нагрузок следующий цитоструктурный клон «забывает свои обязанности» в общеинтегрированной спирально-винтовой структуре под названием «гиперкластерная система – биологический организм» и начинает существовать сам по себе, только лишь потребляя и ничего не создавая, кроме токсичных продуктов своей жизнедеятельности. Удивительно, насколько точно социум копирует доминирующий принцип встречного взаимодействия индивидуально-личностной гиперкластерной системы, делая спирально-винтовую доминанту базовой основой

социальной среды обитания – «жизнь, ведущая в никуда», активность ради гиперактивности, бессмысленной и агрессивной...

Как известно, все великие «гуру» умерли от гиперактивных патологий. Поэтому между медитативно-виртуальной практикой ВІР и другими методиками «духовного совершенствования» (йога и т.д.) нет ничего общего, кроме одного – точки виртуально-медитативного приложения, которой является человеческий (собственный) организм. Большинство широкоизвестных методик основано на медитативных практиках, активирующих и амплитудно раскачивающих спирально-винтовую гиперкластерную систему обменных взаимодействий под названием «человек». В отличие от них, ВІР стабилизирует ее за счет сознательного построения пространственно-развернутой структурно-подчиненной схемы координат фазового каркаса II Ф.Б., являющейся базой для всех объектов глобальной гиперкомплексной системы под названием «Вселенная». Ничего принципиально нового при этом, кроме пространственно-развернутой фиксации виртуальных топологических матриц, не привносится, просто систематизировано проявляются давно «забытые» потерявшим третью спираль ДНК геномом внутриструктурные резонансные взаимосвязи, интегрально способные к универсальному когерентному преобразованию широкого диапазона волновых фронтов – основы материи любого типа.

Таким образом, амплитудно «раскручивая» динамическую схему спирально-винтовых взаимодействий (тем самым, увеличивая угловую скорость ее волновых составляющих), перейти на принципиально иной, более качественно согласованный уровень внутренних и внешних встречно-обменных взаимоотношений – невозможно. В основе жизнедеятельности биологического организма лежит не только скорость обменных процессов, но и их безусловное качество. Поэтому период условно согласованного гомеостаза в линейно-винтовых системах строго цикличен и, как следствие, время существования объекта при активизации биосистемы в результате ротации фаз и спонтанного изменения частотно-волновых параметров, порождающего суперпозиции нелинейного характера, резко уменьшается.

Например, цитоструктурная единица способна произвести всего лишь 49±3 поколений своих клонов. Это значит, что новые клетки могут последовательно рождаться только ≈ 49 раз. Полная смена клеток в организме происходит каждые 3,5 года (42 месяца), следовательно, умножив 3,5 на 49, мы получим цифру 171,5. Это значит, что, если бы организм функционировал идеально (скорость спирально-согласованных, линейно-цепочечных обменных процессов была бы строго фиксированной, все циклы завершались бы в срок и т.д.), то тогда, даже при такой простой, винтовой, но сбалансированной структуре жизнеобеспечения, не выходящей за рамки текущей модели ДНК-матрицы биоформы, время жизни человека могло бы быть приблизительно 170 лет. На данный момент среднестатистически и половина этого срока не реализуется. А если увеличить количество цитоструктурных клонов с 49 до 59 (то есть на 10 дополнительных клонов), то это могло бы увеличить жизнь человека еще на 35 лет. В принципе, неплохая перспектива, но это далеко не Вечность. А как говорит восточная мудрость: «Просите у Аллаха верблюда – получите козу, а если будете клянчить барана, то не видать вам ничего, кроме ушей мертвого осла». Тем более, сказано в Евангелии: «Если Господь дает по большому, то все малое

прикладывается...» Согласно данному тезису, практикующему есть прямой смысл пытаться получить максимально возможный результат – Вечность. Безусловно, такая суперцель – весьма амбициозное желание, посмотрим, что у него получится в дальнейшем...

Когда говорится 3,5 «года», то употребляется термин, связанный с динамическими процессами планетарного, геофизического масштаба. Но если скорость обменных взаимодействий биоформы увеличить, метаболизм тут же изменится, и клетки начнут делиться гораздо быстрее, чем заложено генетически. В результате, полноценный цикл в 49 этапов клонирования может пройти за любой, сколь угодно малый, с точки зрения глобального геофизического фактора, период. Существуют патологии, связанные именно с этим процессом: скорость обменных реакций в организме – колоссальная, дезинтеграция его по некоторым причинам не наступает, но возникает стремительное цитоструктурное клонирование, клетки рождаются и тут же умирают, происходит очень быстрое старение. В данном случае, полное «обновление» клеток происходит не за 3,5 года (42 месяца), а может произойти и за 42 дня.

Таким образом, амплитудная активация системы жизнеобеспечения может повысить ее устойчивость, но в лучшем случае, лишь по одному отдельному фактору, что соответствует «адекватному» состоянию только нескольких функциональных режимов. При этом интегральной нейтрализации за счет встречной компенсации процессов взаимодействия, т.е. получения новых цитоструктурных единиц в виде когерентно уравновешенных элементов, не произойдет. К тому же, резкое увеличение скорости обменных реакций, выходящей за рамки генетически оптимальных режимов, может вызвать любые «возрастные» патологические проявления, и если даже в данный момент система с ними «справится», в ближайшем будущем все равно ее ждет дезинтеграция и коллапс.

Систематизированная адаптация нагрузок – это формирование согласованных по амплитудам, диапазонам, фазам и векторам поляризации пространственных структурных фильтров, поэтапно дифференцирующих любой сверхсложный смысловой сигнал, безусловно, имеющий электромагнитную природу, на составляющие субформы, использующиеся на каждом уровне системы строго по назначению. Например, в оптическом диапазоне кольцевые дифракционные решетки (фильтры) КДР реструктурируют сложный электромагнитный сигнал на простые для адаптации волновые составляющие и когерентно преобразуют его. Далее субформы уже сами собой представляют строгую фрактальную матрицу, которая инициирует в широком диапазоне частот процессы формирования устойчивых структурно-подчиненных резонансных контуров, взаимодействующих с теми физиологическими отделами организма, которые работают, как опорные резонаторы согласованных процессов саморегуляции.

Все, что говорилось выше, в той или иной мере отражено в Общем курсе ВІР. Я принципиально не хочу ничего изменять в том издании, хотя многое сейчас сформулировал бы иначе, но «Общий курс ВІР» был написан почти 10 лет назад, и тогда представления о процессе собственной структурной коррекции были именно такими, как описаны.

Никогда практикующему нельзя слепо следовать тому, что предлагается извне, вначале необходимо скрупулезно разобраться в том, что говорится. Именно поэтому, прежде чем начать заниматься медитативно-виртуальной практикой, каждому необходимо ответить на простые вопросы: «Зачем мне это нужно? Чего я хочу добиться?». Если, несмотря на объективные препятствия, человек продолжает двигаться вперед по пути эволюции, пытаясь их преодолеть, значит, у него есть высокомотивированная, глубоко осознанная цель, и он понимает смысл своих действий. Каждый должен самостоятельно анализировать свои поступки, свою жизнь, делая однозначные выводы о том, что ему действительно нужно, зачем, почему и что он с «этим» будет делать впоследствии.

Закон структурного равновесия – един для любых гиперкомплексных систем, это касается и групп людей, которые могут существовать только в рамках доминирующей формы взаимоотношений внутри их собственной социальной системы. Если доминирующая форма представляет собой гиперактивный линейно-винтовой алгоритм, устойчивость которого находится в узких рамках активности системы, то есть увеличения или снижения амплитуд взаимодействия, то все действия людей, используемые ими методы и технологии будут опираться именно на этот, склонный к «запутыванию», а, следовательно, ущербный по своей сути алгоритм. Например, если бы у вершин власти находились личности, сознание которых руководствуется принципами универсального самоаффинного структурного равновесия (I Ф.Б.), то они строили бы государственную структуру, исходя из принципов многоуровневого когерентного преобразования. Поэтому каждому, в первую очередь, важно заниматься реформой именно собственных структурно-подчиненных взаимоотношений, а, конструктивно изменив себя, человек автоматически изменяет и окружающее пространство, привнося в него гармонию, красоту и любовь. Как ни странно, но эти три позиции, столь хорошо известные каждому обывателю, способны навсегда изгнать Владычицу Мира, «разрушительницу собраний» – «уродливую старуху» по имени Смерть, возродив утерянное – Универсальную Вечность.

Личность, находящаяся в состоянии дезинтеграционного кризиса, заниматься медитативным тренингом самостоятельно не сможет. Но помочь выйти из создавшейся ситуации может третье лицо, безусловно, если оно на это способно. Тогда, в результате пространственно-развернутой коррекции, дальше человек сможет двигаться сам, конечно, если сумеет сделать адекватные выводы из сложившейся ситуации.

В мире существует множество различной литературы, содержащей весьма полезную для развития личности информацию. Почему же так мало людей этим целенаправленно занимается? Как правило, человеку нужен «толчок», некий дополнительный импульс, придающий первичное ускорение по адекватному вектору, тогда самостоятельные действия становятся гораздо более объективно мотивированными и результативными.

Психика человека устроена так, что восприятие обычных вещей под любым другим углом зрения, как правило, вызывает шок, это стереотипное состояние, любые нестандартные формы взаимодействия провоцируют стрессовую реакцию, потому

что «привычное» воспринимается с принципиально иной стороны, которую человек раньше не замечал или игнорировал.

Разберем конкретный пример эффекта канального проецирования в биоформе: болит стопа левой ноги. С чем эта боль может быть связана?

Элементарная система коммуникационного проецирования выглядит следующим образом: прикладываете левую руку, большим пальцем на лоб, остальными – на правую часть головы (правое полушарие мозга), правую руку – аналогичным образом, на левую сторону. При этом пальцы рук проецируются на соответствующие отделы полушарий мозга. Теперь рассмотрим проекцию ног. Левая нога соответствует правой части затылочной области (большой палец – в центре), а правая нога – левой. Исходя из этой схемы, можно сделать вывод, что если существует нагрузка в левой стопе, следовательно, в данном случае, управляющим отделом «стопы» должна быть зона, расположенная за ухом, с правой стороны головы.

Чтобы проверить достоверность описанной схемы, необходимо спровоцировать виртуальный импульс в отдел, управляющий ЦНС, и посмотреть, возникнет ли резонанс, появится спроецированная нагрузка в пятке или нет. Затем определить в отделе головного мозга конкретную точку, которая напрямик связана с нагрузкой, и, сконцентрировав сознание в этой зоне, нейтрализовать ее, снизив поляризацию, ликвидировав тем самым раздражитель, посылающий некалиброванный импульс посредством ЦНС в стопу (если, конечно, эта боль не является следствием ушиба или травмы ноги).

С «болью в стопе» могут быть связаны и вторичные зоны проецирования. Если отделы в области головы, которые сейчас определили, спроецировать на весь организм, то можно увидеть, что зона головы, связанная со стопой, проецируется на туловище, в отдел правой почки, правой задней части печени и правого надпочечника. Как правило, это подтверждается среднестатистической действительностью – левая почка недорабатывает, а правая находится в состоянии гиперактивности, то есть левая – находится в состоянии функциональной депрессии, а правая – в перевозбуждении. Следовательно, поляризация и активность там очень высокие, провоцирующие сброс низкоструктурированного потенциала по канальной системе в зависимые отделы организма.

Такие резкие периферические проявления спирально-винтовой канальной системы коммуникаций не нужно рассматривать «напрямую», так как индивидуальная система иннерваций может быть очень запутанной, необходимо научиться связывать их с функциональной основой (структурой) или с ее дополнительными проекциями.

В данном случае стопу можно «мазать» чем угодно – не поможет, но если убрать нагрузку с левой почки, зависимой от своего функционального отдела ЦНС, возможен очень быстрый положительный результат. Как правило, левая почка депрессирует, в результате резкого структурного перекоса спирально-винтовой системы, включающего механизм компенсаторики, перераспределяющий нагрузку. Боль в стопе – это, конечно, неудобно, но не смертельно, а вот если «откажет» почка, это уже серьезная проблема, поэтому компенсаторная система и сбрасывает активный потенциал с почек

в стопу. Такие проявления обусловлены регуляторными процессами, которые стимулирует гиперкластерная биологическая система в процессе жизнедеятельности.

Как правило, состояние депрессии тех или иных отделов биоформы всегда возникает вследствие гиперактивности системы встречного взаимодействия. То есть вначале происходит всплеск общей амплитудной активности, затем – перегрузочный стресс и упадок (блокировка) некоторых функциональных возможностей объекта.

Механизм компенсаторики всегда срабатывает в зависимых от функционального процесса отделах. Они расположены или по рациональной сетке (вертикальные и горизонтальные уровни), или по иррациональной (по зависимой диагонали R√2). Например, если правый лобно-височный отдел находится в состоянии перевозбуждения, то левый – обязательно, в торможении. Казалось бы, можно уравновесить систему, активируя левый отдел, но автономно это не удастся сделать ни при каких обстоятельствах. А вот «затормозив» правый, автоматически активировать левый и добиться уравновешенного резонансного взаимоотношения между этими отделами – возможно.

Поэтому любые патологии (например, депрессия, нарушение работы отделов ЦНС) связаны с периодическим перевозбуждением какого-либо отдела биоформы. Вначале многократно происходит резкое перевозбуждение, затем, как следствие, возникает блокировка. Решение проблемы простое: торможение активных участков и автоматическое включение, в режиме общесистемной компенсаторики, неработающих отделов, что произойдет спонтанно, если удастся достичь встречного резонансного соответствия. Но пока доминирующие частотно-волновые характеристики такого отдела будут находиться вне общеинтегрированной системы волновой корреляции, он будет существовать в заблокированном состоянии.

Формировать пространственную структуру внутренних обменных взаимосвязей необходимо по определенной методике. В противном случае можно спровоцировать обострение собственных структурных дефектов. Поэтому построение программно-подчиненной резонансной схемы должно происходить строго с учетом определенных закономерностей, что позволяет, добившись реального результата на конкретном этапе, на базе его строить следующий, затем еще и т.д. Активное самостоятельное построение пространственной структурной схемы координат не рекомендуется людям, склонным к поверхностному анализу. Конечно, некоторые практикующие с самого начала достаточно глубоко анализируют и адекватно осознают теорию, но они, как правило, приходят не ради избавления от болезней (в большинстве случаев они и не болеют), а ради излечения «души». У тех, кто приходит в медитативно-виртуальное моделирование «за здоровьем», в основе мотивации действия лежит рефлекторный страх, им нужен максимально быстрый результат: чтобы все свершилось «здесь и сейчас», а остальное (будущее) – неважно. К сожалению, это массовое явление, грубый общечеловеческий стереотип. Но для таких людей существует другая методика, связанная с индивидуальной коррекцией пациента профессиональным оператором пациента.

Медитативно-виртуальное моделирование (ВІР) ставит своей целью инициировать пространственно развернутую эволюцию спирально-винтовой структуры, позволяющую достичь состояния сверхстабильности гиперкластерной биосистемы,

с выходом на возможности, предполагаемые в суперкогерентной универсальной конструкции I Ф.Б., а не излечение от какой-то конкретной локально развернутой патологии. Именно данная глобальная сверхцель оправдывает все сложности, условности и трудности пути практикующего. Недаром древняя мудрость утверждает, что всегда необходимо стремиться к максимально высокой и значимой цели, тогда автоматически решатся и все мелкие, поверхностные задачи, так как «если Господь дает по большому, малое прикладывается»...

Как известно, существует схема фрактализации с коэффициентом 2, когда любой диаметр состоит из двух радиусов, а электромагнитная волна делится на два полупериода, и схема фрактализации с любым заданным коэффициентом, сейчас принципиально не нужная; между ними существует огромная разница. Если в первом случае (коэффициент 2) любая система или отрезок всегда делится пополам (волна, полуволна, четверть волны и т.д.), то в случае с коэффициентом 3 происходит деление на три части. Причем, если рассматривать эту схему в плоскости, то получатся одни величины, если в объеме – совершенно другие. Разница заключается в следующем:

– в первом случае, на плоскости – квадрат, в объеме – куб, а волна имеет два полупериода (однофазная модель);

– во втором случае, на плоскости – треугольник, в объеме – тетраэдр, а период волны делится на «три» части. Это – принципиально иная пространственная мерность. Такая структурная композиция строится непосредственно на диагоналях R√3, и базой является чистый энергопотенциал (трехфазная модель).

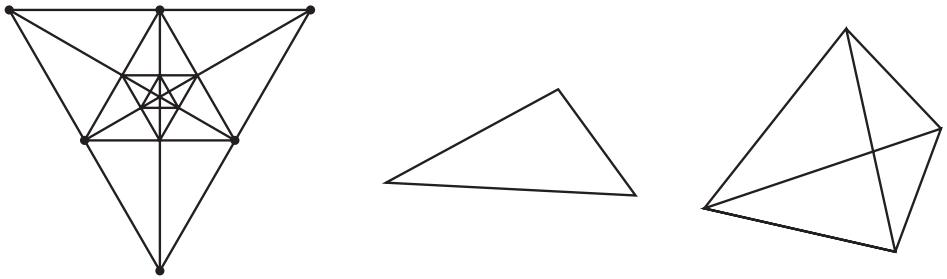

Рис. 4. Пример фрактализации с коэффициентом 3.

Например, в нашем фрактальном измерении основой жизни является материя (твердое тело), а местом для зарождения биологической жизни – материальный объект планета, а в другом измерении, возможно, основой жизни будет плазма и местом зарождения – звезда. Во втором случае шаг эволюционного развития резко возрастает, означая, что один и тот же фрактальный клон, любой квантовый переход – дает принципиально разное количество резонансных взаимосвязей, возможно, на порядки выше. Количество резонансных взаимосвязей определяет плотность структуры и ее возможность фиксировать тот или иной энергоинформационный потенциал, так как любая информационно-обменная взаимосвязь – это встречный резонансный контур.

Другими словами, структурная взаимосвязь возникает тогда, когда удается получить встречно направленное резонансное взаимодействие, допустим, между центром общей фрактальной формы («солнечным сплетением») и центром верхнего структурного промежутка (зона щитовидной железы). Любая структурная взаимосвязь – это встречно развернутая резонансная система, стоячая волна (квантовый объект), имеющая электромагнитную природу. Как известно, структура любой материи – кристаллическая решетка – представляет собой стоячие волны. Резонанс возникает при появлении абсолютно адекватной встречной функции, и эту структурную взаимосвязь «разорвать» чрезвычайно сложно, вначале необходимо разрушить состояние встречно направленного резонанса. Системы резонансных взаимосвязей присутствуют везде и всюду: это и белок-фактор, и любые молекулярные комплексы – все они имеют свои индивидуальные структурные решетки, которые на микроуровне представляют собой строгие резонансные композиции – квантовые объекты. Каждое цитоструктурное звено генерирует свой электромагнитный сигнал, возникает сложнейшая волновая интерференция, и если импульсы таких биогенераторов упорядочены по амплитудам, частотам, фазам и векторам взаимодействия, то возникает понятие «гармонии» – когерентности, инициирующей квантовое преобразование обособленных волновых импульсов в более не делимую, высокоинтегрированную структуру фрактального типа, всегда имеющую три уровня собственной внутренней фрактализации. Каждая гиперкомплексная система, как многоуровневая структурная форма, целиком и полностью, на всех уровнях зависит от качественного состояния этих характеристик, определяющих понятия «систематизация» и «согласованность».

Поэтому, по сути, у практикующего задача одна: построить такую пространственную структурную схему внутренних взаимодействий, которая реализует стремление ее микросубъектов к формированию пространственных резонансных макросистемных взаимоотношений во всей фрактально развернутой, уже, в данном случае, гиперкомплексной, системе. В программе синтеза биологического организма эта задача была заложена генетически в третьей полипептидной цепи. В процессе последовательного клонирования (а это всегда – иррациональная функция IV Ф.Б. с коэффициентом $\sqrt{2}$) одной клетки в множество проекционных аналогов и перехода к специализации происходит потеря точности, качества и ориентации как отдельных структурных компонентов, так и спирально-винтового разворота всей схемы взаимодействий в целом – спираль, «бегущая в никуда». В каждом цитоструктурном звене существует базовая основа – хромосомно-генетический аппарат, посредством которого возможна целенаправленная коррекция уже сформированной макроструктуры спирально-винтового типа с учетом принципа максимальной согласованности взаимодействия всех ее субъектов. В результате практического решения личностью множества первоочередных задач многоуровневого согласования (перераспределения потенциала из зон чрезмерной нагрузки и т.д.) посредством виртуального введения фрактально-развернутой системы координат, хромосомно-генетический аппарат включается в общий резонансный контур, преобразованный в пространственную структуру II Ф.Б. Процессы клеточного метаболизма приобретают строго скоординированный, упорядоченный характер с тенденцией к универсальной коге-

рентности (высочайшей интегральной нейтральности), означая, что такая клетка сама себя обслуживает на всех уровнях гомеостаза и способна работать в широком функциональном диапазоне.

Произвольно выбранная специализация предполагает целенаправленное видоизменение топологии имеющейся структуры. Но любая структура, отличная от гиперсферы (I Ф.Б.), всегда имеет ту или иную степень поляризации. Только самоаффинная гиперсфера, собранная из собственных аналогов, содержит в себе принципы реализации всех 14 типов решеток Браве и может трансформироваться в любую из них с возможностью возвращения обратно. Все остальные структурные формы для изменения своих характеристик должны совершить целый комплекс последовательных, специальных, трансмутационных действий, реализовать который непросто, и время, необходимое для этого, обычно превышает период, «отпущенный» объекту для исполнения своей функциональной деятельности.

Мобильность системы всегда зависит от ее поляризации: чем она ниже (нейтральнее), тем система мобильнее. Хороший пример – философия воина кунг-фу. Он всегда должен находиться в «расслабленном» состоянии. Из этого состояния ему нужно сделать всего «один шаг» для совершения необходимого действия. Если воин пребывает в каком-либо конкретном (поляризованном) состоянии, то первым шагом будет переход «в ноль», и только вторым – нужное действие. Но тот, кто делает два шага, всегда проигрывает тому, кому необходим один шаг. Не говоря уже о количестве затраченной энергии, времени позиционирования и т.д.

Любое занятие по медитативно-виртуальной практике должно начинаться так: практикующий садится и настраивается на тренинг. Создает трансфер с самим собой, войдя в измененное состояние сознания, и находится в нем до конца занятия. Построить трансфер – не означает, закрыть глаза, углубиться в себя и «смотреть», что там происходит. В реальной жизни невозможно передвигаться с закрытыми глазами, поэтому такая медитация – хорошая технология для релаксации и отдыха, но она не годится для корректирующей работы «воина Света» в среде обитания. Медитация «воина Света» всегда происходит с открытыми глазами, он все видит и слышит, в то же время находясь в измененном состоянии сознания, это и есть необходимое, конструктивное состояние для медитативной практики, становящееся для практикующего неотъемлемой частью жизни.

В начале упражнений по виртуальной визуализации целесообразно принимать удобную позу или создать какие-либо специальные комфортные условия. Впоследствии нужно приобрести навык всегда находиться в медитативной релаксации, тем самым, стремясь к состоянию глубокой внутренней нейтральности, откуда возможен мгновенный переход, в зависимости от мотивации, к любому активному действию.

С чего необходимо начать виртуальное построение пространственной структурной схемы?

На первых этапах важен каждый момент, так как в большинстве случаев у практикующих «нет ничего», за что можно было бы «зацепиться»: ни программно-подчиненного потенциала, ни конкретизации собственных понятий и представлений о программно-подчиненной структурной коррекции, есть только мощная фоновая активность спирально-винтового характера. Поэтому важны и поза (нужно сесть

ровно, спина прямая) и начальное состояние (необходимо максимально расслабиться). Поза практикующего основывается на использовании объективных параметров окружающего пространства – в том числе и гравитационной составляющей планеты. Схематично – это линия, перпендикулярная поверхности Земли, для человека она является условно вертикальной осью его тела – центральным, более или менее нейтральным, вертикальным стержнем (ось X). Вертикальная гравитационная составляющая ориентирует потоки электромагнитной энергии перпендикулярно поверхности Земли.

Как правило, достаточно часто приходится встречаться с людьми, которые не могут занять наиболее комфортную для медитативной практики позу. В этом случае практикующему приходится строить схему относительно координатных центров биологического объекта, как правило, отличных от координатной системы объективной вертикальной ориентации.

Что такое трансфер? Как его построить?

Практикующему необходимо ассоциативно совместить себя и корректируемый объект, особенно, если этим объектом является он сам. Нельзя оставлять пути для отступления (то ли делать, то ли не делать), если, конечно, требуется получить результат. Когда практикующий оставляет за собой возможность не совершать то, что необходимо, то он не будет серьезно заниматься. Но если есть высокомотивированное желание добиться конкретных результатов в корректирующей работе, то надо выбирать те формулировки, которые не давали бы сознанию возможности спонтанно выйти из этого процесса, поскольку личность имеет право, в первую очередь, требовать что-то только от себя, а не от кого-то другого. Естественно, при наличии неконкретных, расплывчатых, неосознанных формулировок, результат виртуального построения будет соответствующий.

Практикующему необходимо совместить свою центральную фазовую точку с центром структуры, с которой он собирается сделать трансфер (ассоциативное совмещение), при этом необходимо совместить и другие собственные фазовые центры с соответствующими фазовыми центрами структуры, с которой строится трансфер, оставаясь, тем не менее, в состоянии максимальной реакционной нейтральности.

Таким образом, при ассоциативном построении трансфера практикующему необходимо находиться в состоянии максимально глубокой медитационной концентрации.

Что такое медитация? Это виртуальная концентрация внимания на каком-либо предмете, действии или процессе, при полном расслаблении тела. Практикующему нужно сесть ровно, спина прямая, руки положить на колени, ладонями вверх. «Руки на коленях, ладонями вверх» – это маленькая техническая уловка, которую медитирующему можно использовать на первых порах. Так делали все великие духовные учителя, объясняя эту позицию необходимостью свободного прохождения космической энергии («праны») через открытые и направленные вверх ладони. На самом деле тут налицо стереотип примитивного осознания физической реальности, так как для «праны», существующей везде и повсюду, нет никаких преград, она идет как сверху, так и снизу, как «с одного бока», так и с другого. Разница есть для человека, собирающегося медитировать, потому что ему необходимо снять рефлекторное перифе-

рическое напряжение и спровоцировать состояние релаксации, для чего необходимо принять позу максимальной открытости. Попробуйте сесть, зажав руки в кулаки или скрестив их на груди, в такой напряженной позе чисто рефлекторно расслабиться будет гораздо труднее. Злоупотреблять наличием определенных позиций такого типа не стоит. В дальнейшей жизни у практикующего могут возникнуть серьезные неудобства, если привыкнуть медитировать, находясь только в такой или любой другой специальной позе. Наличие каких-либо особых условий (и позы в том числе) нужно воспринимать, как начальную форму медитации, в дальнейшем она должна инициироваться в произвольном положении, при любых обстоятельствах.

Известен также способ шокового вхождения в состояние релаксации, например, на востоке для этого используют позу «лотоса». Поначалу она характеризуется достаточно сложным физиологическим состоянием, но через какое-то время, одномоментно, через шок (как «второе дыхание» у спортсменов), эта поза перестает кинестетически ощущаться, и человек входит в состояние медитативной релаксации. Правда, потом из такой позы довольно сложно выйти, да и вообще – не человек для медитации, а медитация для человека – всю жизнь в «лотосе» не просидишь.

Однако вернемся к медитации. Как правило, она связана с виртуальной визуализацией какого-то действия или состояния, как следствие, обостряется кинестетическое и визуальное восприятие. Сама последовательность возникновения ощущений у разных людей может быть весьма различной.

Итак, попробуем:

1. Сели ровно, но комфортно.

2. Глаза открыты, взор устремлен в «никуда» (безусловно, если сознание неразвито /высокая поляризация ЦНС/ и пытается все время на чем-то акцентироваться, то моделировать что-то в виртуальном мире проще с закрытыми глазами, но постепенно необходимо с этим справиться).

3. Попробуйте из этого «никуда» устремить свое внимание (сфокусировать) внутрь себя, в центральную точку своей структурной формы, в фазовый центр верхнего отдела солнечного сплетения. Постарайтесь сделать это и попытайтесь ощутить, что происходит, другими словами – «послушайте себя», а затем сформулируйте осознанное в конкретную ментально-ассоциативную форму.

4. Только сейчас, погрузившись в состояние глубокого расслабления и релаксации, практикующему можно начать формировать пространственную структуру ортогональной системы координат.

Попробуем еще раз:

1. Расслабились.

2. Взгляд в «никуда», вошли в медитативный транс, возникло соответствующее состояние.

3. Внимание – в центр собственной формы (погружение в виртуальное пространство).

4. Уравновесились (сфокусировались).

5. Перевели внимание в центр формы моделируемой пространственной структуры. Этот центр находится не на периферии, не на поверхности, а внутри, в центре осевых пересечений формы. Как только возникло ощущение «всасывания» внутрь,

значит, вы сделали правильное действие. Проверьте степень совмещения «себя» и виртуальной матрицы.

Возникшее состояние поразительного расширения пространства, гармонии и комфорта (благодати) связано, в первую очередь, с торможением бессистемной активности ЦНС, рефлекторным состоянием амплитудного согласования. Возможное ощущение озноба связано с кратным увеличением частоты импульса (волна – полуволна – четверть волны), идущего вовнутрь биоформы (чем короче волна, тем резче начинает «падать» температура), чем сильнее внутренний озноб, тем глубже прошел корректирующий сигнал (периферия – центр). И наоборот, температура повышается, когда процесс идет в обратную сторону – центр–периферия. При пространственном развороте программы всегда ощущается прилив тепла. При таком тренинге практикующий также сможет ощутить собственную структурную модификацию, но в глубокое состояние гармонии (когерентности) сейчас привести себя ему не удастся, так как это результат структурно-резонансного совершенствования, требующий упорного труда. Хотя, если в базовом генозвене личности человека (квантовый многоуровневый тор) присутствует хоть какая-то, более или менее приемлемая с позиции I Ф.Б. структурная матрица, то она позволяет ему выживать в самых тяжелых социально-геофизических условиях. Но только в том случае, если «он был еще до Авраама» и несет своей базовой личностью информационные проекции о пространственном существовании.

Можно отметить следующий факт: медитативное вхождение в активную фазу собственной виртуальной структуризации всегда провоцирует определенный процент различных сбросов на периферию наиболее неконструктивных (токсичных) субформ. Это происходит потому, что в процессе первоначальной активизации системы взаимодействий нужных структурных композиций еще нет, а векторная поляризация вследствие локальной концентрации потенциала – возрастает. Здесь и присутствует незначительный по времени, но яркий период, когда за счет собственной переактивизации биоформы проекционно «всплывают» различные виртуальные «проблемы» давно забытых (заблокированных) ситуаций.

Другими словами: при увеличении активности сознания и наборе высокоструктурированного потенциала, но низкокачественной собственной структурированности, повышается поляризация системы, начинающей работать, как дипольный кластер, провоцируя сброс активных микроэлементов с внутренних уровней на периферию, тем самым, разгружая свое межструктурное пространство от хаотически мигрирующих там полярных наноструктур.

При повышении нейтральности (вследствие согласования) поляризация уменьшается, доминирующая частота излучений повышается, и объект, несмотря на обострение восприятия, выпадает из зоны резонансного взаимодействия с другими гиперактивными системами. Встречное взаимодействие всегда возникает либо с позиции соответствия, либо на уровне компенсации. Чем личность более полярна (высокая амплитуда по нескольким параллельным векторам), тем больше она привлекает к себе внимание аналогичных особей, «работая», в данном случае, как их динамический компенсатор, или вовлекает их в свою социально-кластерную структуру, усиливая ее суммарный потенциал. А чем более человек нейтрален (когерентен), тем

он менее интересен для гиперактивных объектов, резонанса с ним нет, и они его практически «не видят» в зоне своих жизненных интересов.

Любая социальная группа (семья, рабочий коллектив, компания друзей) образует кластерную систему, имеющую свою особую, резонансно скомпонованную структуру. Такая система формирует многогранную оболочку, стремящуюся к сфере, позволяющую ей более или менее эффективно существовать (позиционировать себя) в окружающем мире. Если вдруг один из элементов такого кластерного образования начинает менять свою поляризацию (позицию), то тем самым, он не только расшатывает глубоко скоррелированную кластерную систему взаимодействий изнутри, но и резко меняет ее фоновую (суммарную) активность. Естественно, система в ответ на возникающие изменения будет «защищать» себя любыми доступными способами, сознательно и подсознательно пытаясь спасти свой статус целого звена (кластера). Она будет либо пытаться удержать активизировавшийся элемент на его прежнем месте, изощренно блокируя любые его попытки изменить собственную координатную позицию и структурно-резонансные характеристики, либо, если это невозможно, заменить его другим аналогичным объектом, а прежний – отторгнуть с минимальными потерями. Безусловно, все это сознательно и подсознательно изощренно прикрывается «фиговым листком» идеологических, духовных, личных, социальных и прочих ценностей.

Как известно, при образовании в произвольной среде зоны, имеющей более высокую нейтральность, чем ее окружение, автоматически возникнет движение поляризованных элементов в эту зону, связанное со стремлением к перераспределению плотности зарядов от участков с максимальной активностью в зоны – с минимальной, так как нейтральные (когерентно преобразованные) зоны более комфортны для создания собственных кластеров и выгодны с позиции реализации.

Можно рассмотреть это явление на примере социальной миграции в среде, состоящей из отдельных государств, имеющих в экономическом и культурном плане разный уровень развития. Люди из менее развитых стран стремятся приехать (эмигрировать) на заработки в более развитые, но их поведение, как правило, не соответствует культурному уровню социальной поляризации жителей развитого государства. В более развитых, высокосогласованных странах интегральный уровень поляризации проживающих там людей гораздо ниже, гиперактивные проявления менее выражены, чем и «пользуются» приехавшие туда особи из слаборазвитых стран.

Казалось бы, человек, попавший в лучшие условия социально-экономического существования, должен инстинктивно стремиться стать максимально нейтральным и цивилизованным, адаптированным членом более согласованного общества, но этого не происходит. Наоборот, такие особи начинают образовывать высокополярные кластерные сообщества, маленькие национальные анклавы – государства в государстве. Внутри таких резко полярных образований социальное взаимодействие осуществляется в тех субъективных проявлениях, которые типичны для их родины. Таким образом, ассимиляции не происходит, группы подобных гиперактивных особей начинают редуцировать принципы своего примитивно-агрессивного существования в окружающую социальную среду, что может привести к гибели (дезинтеграции) более развитого общества. Почему это происходит? Казалось бы,

генетически между людьми нет особой разницы? На самом деле, группы подобных гиперактивных особей резко отличаются по структуре своего сознания и мышления, не только исповедуя ценности примитивного характера, но и используя для их достижения максимально агрессивные технологии.

В мире существует целый ряд государств, которые, несмотря ни на что, не могут создавать высокотехнологичные материальные ценности, не имея соответствующего интеллектуального потенциала, а только потребляют. При этом они намеренно «забывают», что существуют другие государства – создающие потребляемый ими, необходимый для жизнедеятельности, продукт. Все это и определяет функциональную основу проблемы, которая, в свое время, привела к трагическим событиям, произошедшим в процессе реструктуризации Солнечной системы. Именно стремление ассимилировать, внедрить высокие технологии в неподготовленные для этого социально-национальные структуры привела к гипертрофированному потребительскому отношению в обществе, и примитивно развитые, но «очень гордые» – высокополяризованные – личности «забыли», кому они обязаны своим благополучием. Как говорится, «ни одно благое дело не останется безнаказанным».

Можно сделать следующий грустный вывод: все, без исключения, попытки из самых, что ни есть, гуманистических целей директивного внесения более конструктивных принципов существования, пускай самого объективного характера, в цивилизации или в сознание отдельных особей более низкого уровня развития (характеризуется широтой диапазона волновых взаимодействий) – обречены на неудачу. Массовое внедрение представителей низших цивилизаций в социально-экономические структуры, стоящие на более высоком уровне развития, приводит к дезинтеграции этих образований, а не к «подтягиванию» примитивного сознания до более высокого уровня.

Каждая цивилизация (и каждая индивидуальная личность) должна развиваться сугубо своим, индивидуальным образом. На Земле сейчас развивается несколько цивилизаций, и общее у них – только ущербный геном и то, что они существуют на одной планете. Возможности адекватного, глубокого контакта (встречного резонанса) между ними – крайне невелики, что связано с реализованным ими структурным уровнем совершенства. Если субъекты европейских цивилизаций в 60% случаев имеют уровень развития 1,9 – 2, а это усредненный результат, но на данный момент таких особей много, хотя дальнейшего развития не происходит – они подходят к уровню 2 (гиперзона) и гибнут, не сумев пространственно реструктурировать свою спирально-винтовую гиперкластерную систему взаимодействия, то в других, более примитивных государствах уровня 2 достигают буквально единицы.

Одна из проблем, существующих на первых этапах медитативной практики собственной виртуальной коррекции – чрезмерная концентрация внимания на производных этого действия, то есть на периферических проявлениях (ощущениях), интегральная основа процесса при этом сознательно игнорируется. В результате, правильно сформировать процесс не удается. В стремлении объяснить функциональные основы виртуальной коррекции и адекватно сориентировать практикующего, наставником предлагаются различные, наиболее стереотипно понятные ассоциации и доступные вербальные формулировки. Но нельзя забывать об индивидуально-личностных

особенностях каждого человека: у кого-то наиболее ярко развиты кинестетические ощущения, у кого-то – визуальные или аудиальные, у кого-то, по объективным причинам, – все сразу. Все зависит от особенностей разворота спирально-винтовой структурной формы каждого, от того, как реализована его система восприятия и анализа, в каком направлении (векторность) она наиболее развита (поляризация), не говоря уже об уровне интеллекта и реинкарнационной зрелости.

В процессе медитативного тренинга у многих возникает ощущение полета, связанное с деполяризацией системы восприятия в момент возникновения пространственно-развернутого резонанса.

Виртуально строить абстрактную по своим параметрам конструкцию легче, так как практикующий сам выбирает, что строить и как. Но если низкий уровень развития личности не позволяет адекватно сориентироваться в выборе корректирующей структуры, фактор свободы является излишней нагрузкой, то наставником предлагается директивно конкретизировать форму структурного построения.

Когда индивидуально-личностный объект существует в жестких условиях окружающей среды, и у него нет широкого выбора действия, формируются субъективные, очень жесткие стереотипы мышления. Если предоставить такому человеку вожделенную свободу, он не будет знать, что с ней делать, все время пытаясь «уползти» под тот «камень» грубых спасительных стереотипов, которые определяет структура простейших примитивно-кластерных взаимоотношений, понятных с детства.

У практикующего свои задачи – построение и разворот высококогерентной пространственно скомпонованной резонансной структуры фрактального типа в объективной системе фазовых и смысловых координат.

У наставника практикующего – максимально адекватное выражение своих представлений об Универсальном развитии личности, правильно сформулированная имеющаяся у него информация. Он совершенно не должен думать о том, получится у практикующих что-то в рамках практических занятий или нет, хотя, конечно, всегда присутствует подсознательное желание, чтобы «семена, брошенные в почву, проросли», а предлагаемая уникальная информация не осталась «гласом вопиющего в пустыне».

В этом ракурсе, задача практикующего – воспринимая предлагаемую наставником информацию, максимально адекватно ее проанализировать, адаптировать и качественно воплотить в свою жизнь, построив в многоуровневой системе пространственных координат II Ф.Б. структурный комплекс I Ф.Б.

При этом если «семена» знаний не прорастут, то для преподавателя ничего страшного не произойдет, так как сознательно не формируются ассоциативные связи с результатами практикующих, пытающихся освоить данную философию и технологию. В этом заключается свобода наставника. Все достигнутые «плоды» (карма), если они есть, остаются у практикующих, какими бы они не оказались: «большими, маленькими, кислыми или сладкими». Плодами преподавателя, в данном случае, являются: строгая конкретизация и многомерная ревизия собственных представлений о конкретном процессе виртуально-медитативной реструктуризации гиперкластерных биосистем, еще раз уточняющие множество нюансов, казалось бы, давно осознанных категорий.

Существуют этапы формирования структуры, ее реализации и дополнения, но не с позиции набора потенциала, а с точки зрения упорядочения имеющихся представлений. Эти этапы чрезвычайно важны для каждого практикующего, в том числе и для наставника. «Есть время собирать камни, и время их разбрасывать...»

При эволюционном движении на определенных этапах приходится «возвращаться назад» и корректировать то, что ранее казалось глубоко понятым и осознанным, на каждом новом витке развития вновь потребуется скрупулезное уточнение деталей, и так будет до бесконечности. Поэтому практикующий с наставником находятся в совершенно равных условиях: один конкретизирует свои представления о мироздании, а другой, возможно, – пытается их понять и практически реализовать. Практикующему реализация этого процесса позволяет сделать новый шаг вперед, наставнику – точно так же.

Как известно, существуют определенные периоды циклической активности окружающей среды. Зона максимальной геофизической нейтральности – это наиболее благоприятное время для медитативного построения виртуально сформулированной резонансной структуры или дополнительной ее коррекции. За ней, как в любом волновом процессе, всегда следует активная фаза, на пике которой наступает реализация накопленного структурно-программированного потенциала. Проводить корректирующие мероприятия на пике геофизической активности крайне сложно, а строить пространственно-развернутую структуру – еще сложней.

Проведем еще раз тренинг медитативно-виртуальной, программно-подчиненной структуризации:

1. Определяем некую область – верхний отдел солнечного сплетения.

2. В этой области определяем зону, называемую центральной точкой (фазой).

3. Конкретизируя центральную точку, фокусируя на ней сознание, ощущаем некое движение (динамическую составляющую) – всасывание или расширение (что одно и то же).

Далее практикующему предлагается совместить данный тренинг с предыдущим (сели, расслабились, взгляд в «никуда» и т.д.).

Для максимального расслабления (релаксации) необходимо следить за дыханием. Плавно вдохнули, выдохнули. На выдохе – расслабились, так легче отследить и выключить спонтанную моторику, «погасив» мышечный тонус. Можно положить руки ладонями вверх (это рефлекторно стимулирует релаксацию). Итак, приняли нужную позу, расслабились, далее:

1. Взгляд в «никуда».

2. Внимание переводим внутрь себя:

– определяем область (солнечное сплетение).

– определяем центральную точку (фазу) области, концентрируем на ней внимание (возникновение асимметрии говорит о том, что точка находится не в центре, мысленно сдвигаем ее так, чтобы она переместилась в центр). Возникновение ощущения проваливания, расширения, движения говорит о том, что действие выполнено правильно. Закончили.

Как уже отмечалось, появление ощущения тепла показывает, что реагирует периферическая канальная сеть (важный момент). Если что-то происходящее

выходит из-под контроля, необходимо все построения «бросить» (как бы «вынырнуть» в реальность, а потом вновь «погрузиться» в виртуальный мир). Ни в коем случае нельзя пытаться удержать потерявшую ориентацию структурную итерацию, отпустите, она сама «развалится». Если практикующего «потащило» по винтовой спирали куда-то в неизвестность, значит, он нарушил тот или иной аспект системы координат структурного равновесия, корректирующий модуль получил ускорение и пошел по спровоцированной траектории, необходимо отпустить его. Некачественный программный модуль пройдет два-три волновых цикла и самостоятельно дезинтегрируется, он не устойчив (низкокогерентен), поэтому не принесет ощутимого вреда.

Если данное упражнение получается, практикующий может двигаться далее.

Попытаемся совместить медитативные действия с дыханием. Что это значит?

Каждый цикл виртуального построения должен строго соответствовать или вдоху, или выдоху, как удобнее. Как правило, формировать фазу концентрации легче на выдохе, следовательно, и виртуально углубляться в собственную спирально-винтовую структуру, с которой в данный момент делается ассоциативный трансфер, легче на выдохе. Но, безусловно, все зависит от индивидуального подхода, если кому-то удобнее концентрироваться на вдохе – пожалуйста. Две «зоны» вдох-выдох – фазы волнового процесса, называемого дыханием.

Таким образом, максимальная медитативная конкретизация действия должна быть на пике выдоха (или вдоха).

Итак:

1. Сели удобно (поза, руки, расслабились).

2. На выдохе (или вдохе) – взгляд ушел в «никуда», это первая фаза. Можете сделать 2-3 выдоха (вдоха), конкретизируя ситуацию. Когда наступает медитативный транс, и вы почувствовали, что вошли в измененное состояние сознания, моделируется следующий шаг.

3. Виртуально перенесите внимание на центр собственной формы и на пике выдоха (вдоха) концентрируйте свое сознание, фокусируя его на области эпигастрия.

4. На пике выдоха (вдоха) – конкретизируйте виртуальную точку внутри верхнего отдела «солнечного сплетения». Далее – несколько вдохов-выдохов с усилением конкретизации каждый раз. Любые возникающие ощущения нужно фиксировать, спокойно наблюдая за течением процесса.

Если «точка» начинает скользить, уходя в сторону, необходимо оставить ее и сформировать новую. Если точка сдвинута вправо или влево, то одно желание подвинуть ее в нужную сторону приведет к тому, что точка сдвинется. Глаза открыты.

Достаточно, вышли из медитативного состояния, дыхание вошло в обычный режим. Воистину, «если бы вера ваша (концентрация высококогерентного сознания) была бы с горчичное зерно, сказали бы горе сей (объекту среды) перейти, и она бы перешла»!

В процессе медитативной работы возможны ощущения пульсации вдоль позвоночника, по вертикальному стволу. Все формы пульсации, наблюдаемые в данном случае, это инициация включения тестовых взаимодействий. Данный факт говорит о том, что генетически у практикующего процесс резонансных взаимоотношений по

основным базовым, имеющимся априори структурным взаимосвязям – «прописан» (запрограммирован).

Таким образом, если ощущается озноб, значит, медитативный процесс идет в нужном направлении. Во время фрактально-структурированного сжатия виртуально моделируемой системы волновых фронтов резко возрастает частота импульса, вследствие чего амплитуда, а значит, и скорость обменных реакций тормозятся, меняется доминирующий частотный диапазон, и температура тела несколько падает.

Как известно, у биоформы, обладающей высокими скоростью и амплитудой обменных реакций, температура тела выше, а продолжительность жизни меньше. Например, собаки: температура тела у них всего 38-39 градусов (+ 2-4 градуса), а живут они в среднем лишь 12 лет.

У больного человека часто бывает высокая температура. Она повышается в результате резкого увеличения скорости обменных взаимодействий, вызванного так называемой иммунореакцией организма. В данном случае, иммунная система работает за счет повышения скорости обработки внутрисистемной информации, при такой ситуации температура будет всегда расти. Если бы иммунная система организма могла работать с позиции строгого пространственного уточнения координат структурной градации биосистемы, то результат (выздоровление) был бы на порядок выше качеством, а температура оставалась бы в норме.

Иногда при высокой температуре ощущается сильный озноб, появляющийся в результате возникновения блоковых препятствий, когда в одной части структуры скорость обменных реакций резко увеличена, а в другой – наоборот, заторможена (компенсаторная реакция).

Человек ощущает не то, что воспринимают рецепторы, а то, что интерпретирует его аналитическая система. Если система иннерваций запутана или сигнал неадекватен, ощущения будут искаженными, не соответствующими объективным факторам. Например, человеку может быть холодно, когда вокруг жарко или наоборот. Существуют некоторые состояния, когда теряется чувствительность. Например, можно не чувствовать температуру и брать голыми руками горячие предметы или при падении тяжести на ногу не чувствовать боли. Бывают сбои в обработке информации и на более глубоких уровнях, например, на уровне работы ЦНС, в этом случае ощущения человека также не будут иметь никакого отношения к объективной реальности. Поэтому, чтобы получить адекватную картину о реальном состоянии данного человека, надо применять индивидуальный тестирующий подход в каждый конкретный момент времени.

Таким образом, ощущение изменения температуры в процессе корректирующей практики можно считать субъективным, так как она не измерена термометром. Но проводились множественные тесты по замеру температуры во время медитативно-виртуальной структурной коррекции. Суть результатов состоит в следующем. При прохождении первого программно-подчиненного импульса наступает расслабление периферических отделов, резко увеличивается приток крови в капиллярной сети, температура несколько повышается. Затем происходит стабилизация мышечного тонуса, регуляция координации собственного «равновесия» тех или иных комму-

никационных проводников, и температура начинает выравниваться, приближаясь к стандартному значению.

В процессе медитативно-виртуальной практики происходит последовательное накопление энергоинформационного потенциала, и как только возникает общесистемный резонанс, имплантируемый сознанием фрактальный модуль получает возможность пройти в более глубокие структурные зоны биоформы, но вначале происходит сжатие корректирующей схемы в результате кратного увеличения частоты модуляции, затем внедрение вглубь. В этом случае характеристики структурно-подчиненного модуля сдвигаются в более высокочастотную зону. Чем глубже зона, тем более она информативна, и то количество структурированной информации, которое фиксируется там, на конкретном участке, требует соответствующего изменения структурных характеристик имплантируемого сознанием практикующего корректирующего модуля. В результате, происходит резкое кратное увеличение его волновой частоты с падением амплитуды, он «сжимается», не теряя своего энергопотенциала, что позволяет ему проникнуть в глубь структуры биоформы. На этом этапе, за счет амплитудного торможения всех обменных процессов, и происходит ощутимое падение температуры тела, что может ощущаться в виде глубокого внутреннего озноба. Как только фрактальный модуль пройдет на максимально доступный уровень в глубь спирально-винтовой структуры объекта, все ощущения на периферии восстановятся, озноб пройдет.

Программный разворот виртуально имплантированного фрактально-структурированного модуля обратно на периферию, как правило, происходит через 6-8 часов, что возможно в том случае, если его когерентно скомпонованный потенциал достаточен. Общая схема корректирующей практики такова: виртуальная сборка программирующего пространственную реструктуризацию модуля (программирование), «погружение» в глубь биоформы (имплантация), адаптация (согласование), фрактальный разворот (реализация). В процессе разворота происходит релаксация тканей, расширение капилляров, прилив крови, питательных веществ, резкий всплеск метаболизма и т.д., но уже – с учетом привнесенной программы, корректирующей систему координат обменных процессов. Когда фрактальный разворот завершается, требуется набор (структуризация) соответствующего энергоинформационного потенциала для следующего этапа виртуально-медитативной коррекции.

Теперь практикующему предлагается сделать то же самое, что и ранее, создав ассоциативный трансфер уже не с собой, а с другим, аналогичным объектом. Сделать это нужно с открытыми глазами. Затем глаза закрыть, чтобы выйти (переключиться) из медитативного состояния, абстрагироваться и открыть глаза.

Может возникнуть ощущение, что вся область (все тело) более теплая, чем ее центральная зона («солнечное сплетение»), так как доминирующий диапазон излучения всегда «теплый», а виртуально-моделируемое – ультрафиолетовое – «холодное».

То же самое упражнение делаем еще раз, не слишком фиксируя внимание на дыхании.

Вышли из медитативного состояния.

Еще раз сделаем то же самое упражнение, только на этот раз центральная точка (фаза) в области солнечного сплетения будет не просто точкой, а общей зоной пересе-

чения трех взаимоперпендикулярных отрезков, образующих ортогональную систему координат. Размеры отрезков – произвольные. Попробуйте, проанализировав упражнение, найти разницу в ощущениях.

Одна из проблем личности, стандартно использующей линейно-цепочечные принципы спирально-винтового внутриструктурного взаимодействия, это фокусировка внимания на одном конкретном действии, и, следовательно, невозможность концентрации сознания на нескольких предметах или действиях одновременно. Другими словами, для подобного генетически фиксированного алгоритма восприятия реально доступна только одна точка (один предмет, одно действие и т.д.), если существуют две точки, то начинается сканирование (1-2-1 и т.д.), если три – сканирование по определенному алгоритму (1-2-3 или 1-3-2 и т.д.), если больше трех – путаница. То есть система восприятия динамического одновекторного взаимодействия работает, как сканер, постоянно отслеживающий изменения полярных характеристик тех или иных конкретных волновых импульсов, делая это не одномоментно – блоками – (такое ему не доступно), а последовательно, двигаясь как луч в электронной трубке телевизора, формирующий на экране изображение. Более одной информационной точки при таком линейно-цепочечном алгоритме одномоментно зафиксировать не удастся.

На линейных алгоритмах сложные пространственно развернутые конструкции строятся поэтапно и только по одному доминирующему вектору. Учитывая существующий текущий фактор времени, определяющий автоматическое рассогласование фазового каркаса воспринимающей информацию спирально-винтовой одновекторной структуры, получается следующая картина: в первый момент времени строится одна часть конструкции, во второй – другая, в третий – третья и т.д. В результате, вместо целостной конструкции систематизированного резонанса имеется множество ее частей, плоских отображений исторического прошлого, «нанизанных» на спиральный вектор построения и не имеющих ни одной пространственно-скоординированной в общей системе координат точки (фазы). Если «смотреть» вдоль вектора построения, то, в результате взаимного наложения проекций, кажется, что удалось построить объемную конструкцию, как единую пространственно развернутую моноформу, но если взглянуть со стороны (из другой плоскости), то видно, что все части не только следуют друг за другом, как кадры фотопленки, но и не скоординированы друг относительно друга. Соединиться (интегрироваться) в единое целое они не смогут, пока не будет объединяющего начала системы координат в виде единого для всего комплекса фазового каркаса, каким является когерентная фрактальная структура из трех взаимоперпендикулярных осей, формирующих элементарную пространственную ячейку II Ф.Б. Одна ось такой структуры представляет собой резонансную проекцию визуального тракта восприятия информации, вторая – аудиального, третья – кинестетического. Точка пересечения всех трех осей является аналитическим (согласующим) центром конструкции и общим фазовым центром данной системы смысловых координат, то есть зоной интеграции информации, полученной по трем пространственно развернутым основным векторам восприятия. В ней автоматически формируется встречное ассоциативное представление, как о внешней, так и о внутренней среде

любого объекта, позиционированного в ортогональной системе пространственных координат мироздания.

Наличие общей центральной зоны (фазового центра) пространственно-развернутой конструкции означает, что если удалось получить информацию хотя бы по одному из векторов восприятия, то и по двум другим обязательно последует аналогичная реакция, так как по ассоциативному ряду имеющихся стереотипов автоматически появится информационное соответствие. Например, при восприятии информации по кинестетическому вектору (ощущения), возникает представление и о форме объекта, и о его звуковой модуляции в доступном волновом диапазоне частот. Или наоборот, информация, полученная по визуальному тракту, вызовет аналогичную реакцию на кинестетическом и аудиальном векторах. Значит, в такой конструкции существует согласованная форма пространственных координат ассоциативного восприятия недостающих фрагментов информации о конкретных объектах окружающей среды.

Именно такая, простейшая по своей сути, пространственная структурная форма – пересечение трех взаимоперпендикулярных координатных осей в точке, являющейся фазовым центром конструкции – и образует фрактально развернутую базовую шкалу восприятия. Построенная на ее основе многомерная градационная решетка позволяет дифференцированно позиционировать сложные информационные импульсы, перераспределяя их составные субформы на соответствующие участки схемы, тем самым, получая множество адекватных смысловых проекций по имеющимся векторам восприятия, интегрированным в единое структурно целое объемное звено. Тут очень важный момент с точки зрения осознания принципов построения базовой системы координат структурных взаимосвязей, интегрированно определяющих трехуровневую ячейку Абсолютного куба – II Ф.Б (см. рис. 10 в Гл. 6).

По объективным причинам большую часть информации, поступающей из внешнего и внутреннего мира, сознание первого уровня развития не фиксирует, такова специфика его спирально-винтовой структуры. Ситуацию можно рассмотреть на примере той же «праны» – энергоинформационного потенциала геофизических полей планеты. Она существует в окружающем пространстве, пронизывая среду обитания и физическое тело – биологический носитель сознания, – постоянно контактируя с ним. Организм, как спирально-винтовая (III Ф.Б.) гиперкластерная система, имеющая электромагнитную природу, это фиксирует и реагирует, но волновой диапазон осознанного восприятия личности находится вне этих процессов, практически не отслеживая их. Во-первых, периферическому сознанию, концентрирующемуся на низкочастотных периферических модуляциях, опирающихся на простейшие, генетически фиксированные безусловные рефлексы, это не очень интересно, так как возникает дополнительная нагрузка, во-вторых, если система восприятия ничего не может предпринять в случае осознания полученной информации, то оно испытывает шок, «зависает», как процессор ПК. Другое дело, когда индивидуальное сознание уже способно каким-либо образом целенаправленно регулировать возникающие нагрузки, провоцируя стремление собственной структурной формы к адаптационному равновесию, то есть оно способно искусственно вызывать некоторые корректи-

рующие внутриструктурные реакции. Тогда любые асимметричные внутрисистемные нагрузки (а они могут быть довольно ощутимыми) одним лишь осознанно мотивированным желанием перераспределяются по имеющимся структурно-резонансным связям, инициируя состояние статики, равновесия и стабильности. Время, затраченное на такой корректирующий процесс, зависит от качества пространственно развернутой структурной формы объекта. Поэтому построение базовой ортогональной решетки – не просто построение фрактализованной системы координат, это формирование градационной схемы дифференцированного восприятия информации, являющейся также многомерной системой пространственной интеграции трех основных каналов восприятия и фазовой опорой для построения всех последующих структурных взаимосвязей универсальной системы согласования – I Ф.Б.

Итак, для того чтобы практикующему начать построение пространственно-развернутой структурно-резонансной схемы встречно-обменных взаимодействий, необходимо набрать некий энергоинформационный потенциал, то есть гиперкластерная система должна обладать достаточным энергоресурсом. Если его нет, то подойти к рубежу (барьеру) 1,9 – 2 не удастся. Можно использовать различные технологии, позволяющие, активируя собственную биосистему, набрать необходимый потенциал с целью ее дальнейшего структурного совершенствования. Данные технологии, которые должны использоваться лишь на первом этапе (активация), давно известны, например:

1. Йога.

2. Каббала – технология, суть которой отображает схема из двух встречно-замкнутых треугольников. «Могендовид» – гексагональный принцип упаковки, отражающий необходимость наличия в ДНК-матрице шести нуклеотидов, трех двойных полипептидных цепочек. Он определяет как схему трехфазного двигателя, так и систему пересечения двух тетраэдров в абсолютном кубе по большим диагоналям ($R\sqrt{3}$), обозначающую само понятие «энергия».

3. Буддизм–даосизм – технология, суть которой отображает схема, известная под названием «знак жизни» или «свастика», которая отображает однонаправленную винтовую тенденцию активности по четырем диагоналям ($R\sqrt{2}$) в плоскостях X, Y, Z.

Те, кто инициировал в нашем мире развитие индивидуально-личностного сознания, вновь зарождавшегося после катастрофы «процивилизации», поэтапно вводили в примитивный социум все эти структурные особенности, так как миновать какой-то из этапов развития невозможно. Но каждый этап определяет свои особенности, поэтому невозможно подойти к зоне построения пространственной системы координат без наличия соответствующего энергоинформационного потенциала. На текущем этапе эволюции необходимо ввести адекватную структурно-подчиненную фрактальную модификацию, сделав следующий шаг к построению высококогерентной самоаффинной гиперсферы (I Ф.Б.), позволяющий биологической системе перейти на принципиально иной, квантовый, неразрушимый уровень качества когерентно преобразованных внутриструктурных взаимодействий, а значит, и универсальной стабильности биосистемы в целом. Если этого не сделать, то дальнейшее «раскручивание» активного низкоструктурированного потенциала по винтовому алгоритму III – IV Ф.Б. приведет к коллапсу гиперкластерной системы, особенно,

если она, имея достаточный для трансмутации потенциал, уже подошла к барьеру пространственно развернутой модификации в виде высококогерентной системы резонансных взаимодействий. Другими словами, бесконечно «накачивать» активный потенциал, не структурируя его адекватно, нельзя, он провоцирует перегрузки и гибель биоформы.

Понятие «потенциал» на первом этапе развития подразумевает множество спирально-винтовых энергоинформационных процессов, однонаправленно задействованных в общем плоскостном комплексе поляризованного бытия: наличие определенных знаний и возможностей их векторного использования, понимание, осознание «что», «зачем» и «почему», формирующее элементарное умение влиять на поверхностные процессы в линейно-цепочечной системе взаимодействий и т.д. Зная, что нет энергии, которая не несла бы информации, и наоборот, нет информации, которую, как энергоноситель, нельзя было бы перевести в энергию, а также, что любая материя – это строго когерентно преобразованная энергия в определенной структурно-подчиненной информационной конструкции (триединство энергия-материя-информация всегда было и есть), нельзя проводить границу между понятиями «материя», «энергия» и «информация», необходимо объединять их в единый взаимоинтегрированный комплекс, говоря «высокоструктурированный энергоинформационный потенциал». В определенный момент, конечно, придется дифференцировать и более точно сформулировать эти определения, без этого эволюционировать дальше будет невозможно, но сейчас обозначенных понятий достаточно для того, чтобы сделать следующий шаг.

Рассмотрим исторический пример – появление христианства. До определенного момента деятельность иудаизма была построена на алгоритме, позволяющем набрать необходимый потенциал (структурно-резонансный спирально-винтовой комплекс) и выйти в зону реального самостоятельного структурирования. Когда потенциал набран, необходим следующий шаг, а это всегда и везде – модификация используемого алгоритма. И здесь появилась известная всем личность – «Спаситель», он внес новое смысловое наполнение в имеющуюся религиозно-информационную парадигму, привнеся в нее ортогональную пространственную систему координат, представляющую собой функциональный стабилизатор, он же основа последующих построений, интегратор трех основных систем восприятия, пространственная фрактально развернутая растровая решетка и т.д.; именно поэтому он является «Спасителем». Без построения пространственно-развернутой базовой основы любые дальнейшие действия провоцируют бессистемный рост и «запутывание» линейно-винтовой спирализации внутрисистемных взаимодействий биоформы и, естественно, обречены на неудачу. Если в момент мощнейшей активизации гиперкластерной системы, построенной «по облику и подобию» III – IV Ф.Б., не ввести пространственно-реструктурирующий структурный модуль, то биосистема обязательно погибнет в результате «запутывания» спирально-винтовых треков. Если это удастся сделать, то весь набранный потенциал обеспечит конструктивную пространственную структурно-резонансную модификацию, перейдя в структурно-подчиненный стабилизированный энергоноситель, то есть в пространственно фрактализованную высококогерентную систему резонансных взаимосвязей, определя-

ющих трехуровневую кубическую ячейку, как фазовую основу всех последующих более совершенных структурных построений – I Ф.Б.

Использование технологий, позволяющих амплитудно активировать потенциал структурно-подчиненного энергоносителя и подойти к барьеру модификации, без акцентации программных установок (прототип), необходимых для перехода, очень опасно, что видно на историческом примере миллионов одержимых идеей адептов, упорно использующих активирующие технологии, – они практически стопроцентно вырождаются. Возможно, единицам, генетически сохранившим обрывки когерентно преобразующей структурной схемы, удастся с помощью подобных практик достичь второго уровня спирально-винтового развития сознания и продержаться там какое-то время, но, если не модифицироваться дальше, структурно совершенствуясь, то обязательно произойдет «сброс» обратно. Ни один гиперкластерный объект спирально-винтового типа не может «оставаться на месте», и, в результате постоянно повышающейся поляризации, не способной создать встречного адекватного стабилизирующего импульса (спираль, стремящаяся «в никуда»), он находится либо в состоянии деградации своей структурной решетки (блокировки), либо в состоянии бессистемного разрастания (гипертрофии), что связано с постоянным изменением внешней среды. Та структура, которая вчера позволяла адаптивно существовать в социально-геофизическом комплексе достаточно комфортно, завтра будет требовать серьезных дополнений. Только вхождение в состояние универсальности (I Ф.Б.) позволяет игнорировать среду обитания, так как «универсальность» является основой для всех других состояний пространства и времени, и, следовательно, встречный резонанс, причем в самом высоком, а значит, наиболее энергонасыщенном диапазоне, будет обеспечен всегда и везде.

На сегодняшний день подавляющее большинство интеллектуально развитых представителей текущей цивилизации с точки зрения своего энергопотенциала находится на необходимом для целенаправленной реструктуризации этапе, что связано с общепланетарными, генетическими, социальными и другими факторами. Но достаточно высокий пространственно неструктурированный энергопотенциал лишь создает множество гиперактивных проблем его обладателям: глубокие нарушения физиологических состояний, массовые дефекты ЦНС, всевозможные проекционные блокировки. Чем выше фрагментарная активность, тем сильнее они проявляются; сознание не может позитивно развиваться, возникают защитные блокировки и «сброс» в более примитивное состояние. В результате, дополнительные упражнения для повышения потенциала, ускоряющие спирально-винтовой поток, как правило, не нужны, его и так более чем достаточно. Наоборот, имеющийся некогерентный волновой фронт давно уже является «негативным» фактором, провоцирующим массовую бессистемную, а следовательно, конфликтующую динамику и увеличение амплитуд и без того предельной скорости спирализованных обменных реакций. Поэтому, на данном эволюционном этапе необходимо не поднимать индивидуально-личностный спирально-винтовой потенциал, а вводить в него пространственно-развернутую систему координации II Ф.Б., упорядочив имеющиеся характеристики, преобразовать их в когерентную форму, инициируя тем самым фрактально-пространственную структуру резонансных взаимодействий.

Сейчас практикующему предлагается тест, может быть, более понятный тому, кто исповедует христианство. На его примере можно получить некоторое представление о технологии резонансной структуризации, практикуемой 2000 лет назад в Палестине «Спасителем», реализованной не с позиции поверхностного спирально-винтового (примитивного) понимания, а с точки зрения медитативно-виртуальной коррекции, то есть с позиции пространственного представления о внутриструктурных процессах биоформы. Все знают, что такое «крестное знамение», поэтому предлагается:

1) перекреститься (справа-налево или наоборот), тестируя собственные ощущения;

2) войти в медитативное состояние и перекреститься, виртуально представляя, что ваша рука двигается внутри организма, «послушать» себя.

Безусловно, почувствовали, что существует выраженная разница между первым действием и вторым? Повторите еще раз.

Естественно, личностям с примитивным (линейным) сознанием сложно воспринимать «висящие» в пространстве абстрактные информационные формулировки. Как правило, им не удается даже представить трехмерную систему координат, не говоря уже о том, чтобы виртуально построить эту элементарную конструкцию. В данном случае, максимум, что можно предложить, как корректирующую технологию – динамическую формулу введения структурно-подчиненных резонансных взаимосвязей. Другими словами, войдя в доступный медитативный транс, «представить внутри себя крест», а дальше – подчеркнуть его, виртуально проведя по нему сознанием, как лучом, вместе с рукой, и, почувствовав реакцию, «жить с ним». Но такая форма структуризации сугубо динамического характера не может быть когерентно преобразована из-за несогласованности фаз, а значит, стабилизирована. Поэтому пророк Магомет через ислам привнес множество дополнительных, фиксируемых визуально, дифракционных решеток для того, чтобы сознание практикующего, медитируя на эти простейшие программно-структурированные установки графического характера, имплантировало их на уровень тех виртуальных представлений, которые ассоциативно работают как согласующие элементы. Совершать это пакетно-плоскостное структурирующее действие необходимо многократно в течение дня, тогда постепенно формируются необходимые структурные характеристики, хоть и в плоскостном проекционном варианте III Ф.Б., но способные, позиционируя себя в рамках ортогональной системы пространственных координат, сформировать каркас Абсолютного куба – II Ф.Б.

Сейчас практикующему предлагается ввести в точку осевые характеристики (X, Y, Z), используя имеющиеся знания и опыт.

1. Войти в измененное состояние сознания (медитативное).

2. Виртуально погрузиться в себя (точка солнечного сплетения).

3. Сформировать пространственно-развернутую статическую форму визуализации, то есть виртуально конкретизировать структурную решетку в виде целого объекта – пространственного креста.

Если удастся осознать (ассоциативное состояние фиксации результата, анализ), что основа конструкции или ячейка пространства – это объемная моно-

форма, сложный единый «квантовый» кристалл, а не три взаимоперпендикулярных отдельных вектора, то конкретизировать такую форму, как целый объект, будет гораздо легче.

Как известно, сознание первого и второго уровней спирально-винтового развития способно оперировать только единичными категориями (причем в рамках динамических процессов), это может быть или точка, или любая, сколь угодно сложная, но полностью осознанная моноформа (например, «точка» – объект в виде пространственного креста). Но если пространственный крест опознается сознанием не как моноформа, а как сложный объект, состоящий из нескольких отдельных позиций, то оно не сможет адекватно сформулировать представление о нем. Попытка сформировать пространственный крест поэтапно, пролонгированно во времени, приведет к невозможности сфазировать элементы конструкции, и интеграции (составные части любой модели должны быть строго когерентны друг относительно друга, иначе резонанса не произойдет) в объемную моноформу не получить. Периферическое сознание, развернутое в виде трехуровневой линейно-винтовой спирали, бессистемно многократно «намотанное» само на себя, физически не в состоянии интегрировать пространственные категории из нескольких, даже сколь угодно простых, сегментов. В этом-то и состоит проблема – спирально-винтовая «печать Сатаны на челе» (помыслы) и правая рука (деяния) лишают человека пространственной адекватности и обрекают на гибель.

Приступим к следующему медитативному упражнению:

1. Первые шаги хорошо известны.

2. Точка в центре собственной формы (верхний отдел солнечного сплетения), помним, что ориентация вектора X – строго вертикальна, следим за ориентацией осей Y и Z (не должно быть «скручивания»).

3. Сформированная пространственная моноформа является «кристаллом» под названием «пространственный крест» (и в дальнейшем любая точка – это зона пересечения трех структурных взаимосвязей), то есть прототипом фрактального построения всей структурной решетки. Наблюдайте и фиксируйте реакции своего организма.

4. Мысленно «перенесите» полученную пространственную структуру в аналогичную точку любого находящегося рядом человека. Наблюдайте и фиксируйте собственные реакции.

Если виртуальное построение корректирующей матрицы выполнено правильно, реакция организма будет соответствующей – например, тенденция к стабилизации мышечного тонуса, и как следствие, выравнивание позвоночника.

На данный момент предлагаемые виртуальные построения – это только первый шаг, а их будет не менее 42-ух, и каждый следующий должен быть логичным пространственно ориентированным продолжением структурно-резонансной схемы предыдущего этапа и основой дальнейшего программно-подчиненного развития. Итоговое построение – гиперсферический высококогерентный модуль I Ф.Б.(третий пространственный уровень развития сознания личности), открывающий дверь в мир, где «квантовый кристалл» сознания практикующего не будет нуждаться ни в каких опорных резонаторах (четвертый уровень развития), обретая способность в любой

момент принять ту материальную оболочку, которая в данном случае ему необходима. Для Универсального сознания (пятый уровень развития) все во Вселенной едино, нет разделения на «пространство», «время», «расстояние». Как известно, «Побеждающий получает все!».

Дополнение: весь структурно-корректирующий модуль (целиком, не фрагментами) под названием «пространственный крест» можно двигать в любом направлении, но лучше – по осям координат X, Y, Z.

Практикующему предлагается тест: вошли в медитативное состояние, виртуально построили и зафиксировали в центре биоформы трехмерный крест. Далее – мысленно поднимаете его целиком вверх по вертикальной оси X (плавное движение, как по рельсам), пока центр креста не совпадет с центром верхнего общеструктурного промежутка (зона, напротив 7 шейного позвонка). В момент совпадения фазовых центров возникает резонанс (ощущение точки фиксации – как будто «ключ попал в замочную скважину»), это одна из особенностей структурных форм, связанных резонансными взаимоотношениями. Поскольку происходит перемещение не самого виртуального модуля, а его проекционного отпечатка, то в момент фиксации нужно «оставить» его, мысленно «вернуться» в центр, «взять» следующий отпечаток базового модуля и точно так же «опуститься» по вертикальной оси вниз до центра нижнего общеструктурного промежутка (пояснично-крестцовый отдел). Когда возникнет ощущение резонансной фиксации, надо «оставить» отпечаток, вновь «вернуться» в центр, опять «взять» отпечаток трехмерного креста и «передвигаться» вправо по горизонтальной оси Y до следующего момента резонансной фиксации, затем опять – в центр, «взять» отпечаток и «двигаться» влево до аналогичной фиксации. Далее, производим все те же действия, «передвигаясь» вперед и назад по пространственной оси Z, постоянно проверяя осевую ориентацию (оси должны совпадать).

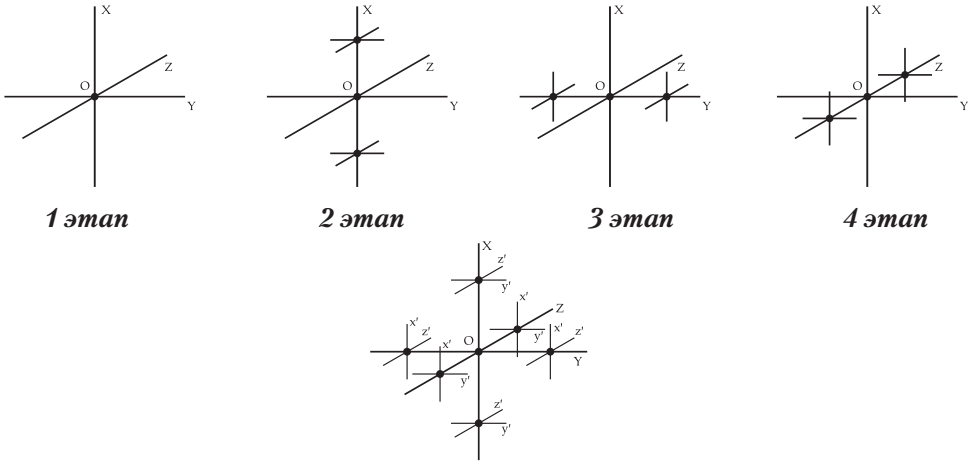

Рис. 5. Последовательное моделирование фрактально развернутого «пространственного креста».

Интересный феномен: фазовые центры на пространственной и горизонтальной осях находятся вне тела, то есть не имеют цитоструктурных опорных резонаторов, но при построении, когда отпечаток базового модуля доходит до нужной резонансной точки (фазовый центр) которой, казалось бы, реально не существует, происходит резонансная фиксация. Такой феномен обусловлен резонансными взаимоотношениями внутри фрактально развернутой в пространстве гиперкомплексной структуры: если по схеме данная фазовая точка должна находиться в данном месте пространства, то при возникновении инициирующего резонанса именно там она и проявится.

В большинстве случаев пространственная ось Z является наименее выраженной из всех виртуально программируемых ортогональных осей координат, поэтому ее наличие в структуре объекта говорит об адекватной ориентации личности в пространстве. Под понятием «общеструктурный промежуток» (верхний, нижний и т.д.) имеется в виду зона (фазовый центр), которая будет «подстраиваться» до тех пор, пока не «встанет» на наиболее объективное всем последующим построениям (всем далее задействованным фазовым точкам) место. Сразу конкретизировать эту зону не удастся, потому что она органично связана с другими фазовыми центрами, которые также могут иметь нечеткие позиции относительно всех остальных, а также могут быть некорректно закреплены анатомически. Адекватная подстройка (согласование) всех фазовых центров относительно базовой схемы X, Y, Z и друг друга приводит к схематизированному резонансу, в результате которого может измениться и анатомическое положение биологически активных центров.

Доступная информация о медитативно-виртуальной структурно-подчиненной коррекции резонансных взаимодействий существовала всегда и везде, но различные знания и технологии объективного развития личности, преобразованные профанаторами в религиозные обряды, осваивались постепенно, в соответствии с задачами, наиболее актуальными на текущий момент:

После планетарной катастрофы, вызванной реструктуризацией Солнечной системы, было необходимо стабилизировать геофизические поля и хромосомно-генетический аппарат – появились египетские пирамиды (когерентные преобразователи) и иудаизм (технология восстановления третьей двойной полипептидной цепи).

Потребовалось увеличить спирально-винтовой потенциал для выхода в зону самостоятельной структуризации – давались вышеупомянутые технологии (йога и т.д.)

Цивилизация вышла в зону пространственной структуризации – «Спаситель» внес ортогональную систему координат (трехмерный крест, христианство).

Следующий шаг – построение плоской структуры систематизированных резонансов на ортогональной базовой основе (формирование куба с октаэдром, ислам). Ислам появился через 500 лет после христианства. Пророк Магомет называл Иисуса «величайшим из пророков», строя свои представления о мироздании на основе его философии.

По всей видимости, оттого в Иерусалиме и находятся и «стена плача», и храм Гроба Господня, и мечеть Омара, что в результате получается треугольник – как известно, три основные программно-подчиненные точки, не принадлежащие одному алгоритму, определяющие базовую плоскость, без которой дальнейшая эволюция

возрождающейся цивилизации была бы невозможна. Структура, необходимая для инициации понимания глобальных законов мироздания на простейшем уровне спирально-винтового, линейно-цепочечного осознания, находилась в то время везде и всюду: это и молитвенный коврик с вышитой на нем золотой нитью когерентно преобразующей матрицей, и оптические фильтры в виде оконной решетки, и резьба на стенах – повсюду можно увидеть матричную графику – прототипы тех или иных фрагментов пространственно развернутой системы резонансных взаимодействий.

В итоге, каждый человек способен реализовывать только то, что осознал, и если результаты его деятельности адекватны законам окружающего пространства, то они, резонируя с ним, останутся надолго, если нет – быстро исчезнут. Сказано: «Спасись сам, и вокруг тебя спасутся тысячи»... Думай о том, как реализовать осмысленное самому, никому не навязывая своего понимания – «не бросайте бисер свой...». И только результаты будут наглядной иллюстрацией того, «что» и «как» человек осознал – «дурное дерево плодов не несет...». Правильное использование полученных перспектив выхода на качественный уровень пространственно-подчиненного развития зависит от каждого в отдельности и, в то же время, от всех вместе, при этом быть требовательным можно только по отношению к самому себе, к другим – бессмысленно: «предоставь мертвецам самим хоронить своих мертвецов...».

Понять со стороны, что происходит во время медитативно-виртуальной практики – сложно, так как отсутствуют привычные внешние атрибуты: ни уколов, ни приборов, ни разговоров, никаких движений, просто человек спокойно сидит, причем, «скорее всего, спит». Процесс коррекции по матричной технологии внутриструктурного влияния внешне никак не проявляется: практикующий формирует виртуальный импульс и, когда появляется встречно-ответная функция, возникает результат. Естественно, коррекция биоформы отличается от построения структуры. Формирование пространственной структуры систематизированного резонанса – это нечто иное, гораздо более сложное действие.

В процессе директивной структурно-подчиненной коррекции биоформы присутствуют два совершенно разных аспекта:

– дифференциация (ликвидация различных блоков);

– формирование ортогональной резонансной структуры, доступной для фиксации.

Для того чтобы дифференцировать глубокие структурные дефекты, когерентно преобразуя и одномоментно создавая на их месте новую, более конструктивную, пространственно-развернутую структурную форму программно-подчиненного, фрактально-резонансного комплекса, необходимо использовать универсальный прототип I Ф.Б. Если корректирующий модуль приближен к универсальному, но таковым не является, то автоматически запустить процесс одномоментной реструктуризации он не сможет, а его схема все равно будет чрезвычайно сложной для восприятия примитивной (спирально-винтовой) структурой реципиента, так как любой объект может реализовать только то, что ему действительно доступно.

После разблокировки воспринимающей системы ее пространственно ориентированная структуризация проходит в рамках программных установок, определяемых личностными стереотипами и генетической памятью корректируемого объекта.

Именно поэтому необходим адаптационный этап, результативность которого определяется сознательным стремлением личности к модернизации собственной позиции в окружающей социально-геофизической среде.

Но первым шагом на пути саморазвития практикующего медитативно-виртуальное программирование оператора является не коррекция других генетически аналогичных объектов, а формирование собственной высококогерентной стабилизирующей системы, исключающей возможное деструктивное воздействие на нее внешних факторов. Если такой схемы нет, обычный трансфер с биологическим объектом, организация которого ниже третьего уровня развития сознания (I Ф.Б.), отпечатает его деформации на структурной форме оператора. Возникнет типичная «замещающая терапия», которая, может быть, принесет временное облегчение пациенту, но у «корректора» создаст множество дополнительных деформаций. В дальнейшем, поскольку функциональная причина дефектов не устранена (спирально-винтовая турбулентность), проблемы структурной дезинтеграции пациента проявятся с новой силой. Ситуация аналогична вливанию крови здорового человека больному СПИДом, а крови больного – здоровому, в результате, вместо выздоровления они данную патологию «поделят» и погибнут вместе. Такой метод, безусловно, является бессмысленным, не дающим ни практикующему оператору (экстрасенсу), ни реципиенту никаких конструктивных перспектив, а только создает кратковременную иллюзию выздоровления и дискредитирует методику.

Некоторые дополнения к процессу виртуального формирования программно-корректирующей структуры:

1. Если при виртуальном построении пространственного креста, он не получается полностью, то, ни в коем случае, нельзя его фрагментарно «достраивать» или «доделывать», надо его мысленно «отбросить» и смоделировать вновь.

2. На данном этапе размеры конструкции не имеют значения, они должны быть соизмеримы с объектом, далее придет момент, когда необходимо будет строго соблюдать размеры (волновые параметры), но это дополнительная степень сложности, с которой практикующему не справиться, не освоив предварительно более простые шаги.

3. Не рекомендуется бессистемно (произвольно) заниматься виртуальными перемещениями отпечатков трехмерного креста из центра по осям в разные стороны и т.д. Если, в результате таких действий построенный модуль, как космическая станция, сошедшая с орбиты, начнет двигаться внутри структурной формы по стандартной для структуры IV Ф.Б. винтовой траектории, то он запустит весьма сильную турбулентную динамику, способную негативно отразиться на здоровье практикующего.

4. Надо помнить, что любое сознательное действие вызывает реакцию собственной структурной формы, поэтому не надо «скользить», концентрируя внимание, по сформированной конструкции или «трогать» ее с разных сторон. Необходимо виртуально собрать конструкцию, выйти из транса, передохнуть, опять виртуально собрать, опять выйти и т.д. Чем больше матричных итераций удается сделать, тем раньше произойдет их интеграция и спонтанное фрактальное клонирование. Матричный модуль сам фрактально клонирует себя в определенный момент (точка соответствия), саккумулировав критический уровень потенциала, практикующему

нужно только максимально точно смоделировать его пространственно-структурную конфигурацию.

5. Реакции спирально-винтовой структурной формы на корректирующий импульс проявляют себя самостоятельно, в соответствии с доминирующей схемой внутрисистемного взаимодействия. Периферическое сознание личности не может так тонко и точно определить, каким образом должна происходить реакция, так как возникают адаптационные процессы внутренней регуляции (реструктуризации), вследствие совмещения имплантированного модуля и имеющейся структуры систематизированного резонанса. Такая автокорреляция будет всегда максимально корректной, согласованной и точной. Подобные действия для спирально-винтового сознания невозможны, так как необходимо иметь соответствующее представление об имеющейся схеме встречно-обменного взаимодействия. Важный момент: при директивной коррекции гиперкластерной биоформы разворот программной матрицы никогда не проводят «вручную», пространственно-развернутую схему имплантируют и оставляют, далее процесс ее адаптации идет самостоятельно, с учетом индивидуальных особенностей корректируемого объекта. При работе с собой практикующему также нельзя заменять индивидуальные адаптационные проявления директивно направленными «сознательными» действиями.

6. Опыт показывает, что в процессе структурного саморазвития личности необходимо знать ровно столько, сколько требуется на каждом конкретном этапе. Знания практикующего должны полностью соответствовать его текущим способностям и потребностям, поскольку попытка реализовать неадаптированную информацию спонтанным образом может привести к резкому увеличению собственных проблем. Удалось сделать объективный шаг вперед – можно пополнить свои знания (плюс 10% от доступной на этом этапе информации) и т.д., это закон.

Сейчас цивилизация находится в таком геофизическом цикле, когда состояние геофизической активности позволяет конкретизировать историческое развитие, реализованное спирально-винтовым алгоритмом и начать построение принципиально новой, пространственно-развернутой схемы взаимодействий. Наиболее нейтральный период был в 2006 году (фаза), а следующий аналогичный наступит через 12 лет, в 2018. Нейтральная зона сменится активной (амплитудный максимум) – около 2012 года возникнет очередной пик геофизической активности, в результате, внутриструктурные процессы гиперкластерных биосистем также активизируются, и объективно корректировать что-то с позиции незрелых возможностей гиперактивной ЦНС спирально-винтовой личности будет колоссально сложно. Все предпосылки, заложенные в нейтральной зоне (фазе), максимально реализуются в активный период, это благоприятный момент для формирования конструктивных программ собственной реструктуризации. За оставшееся время до активного пика можно полностью построить пространственно-развернутую систему фазовых координат II Ф.Б., а далее – более не делимый, высококогерентный самоаффинный модуль I Ф.Б. – «квантовый кристалл» («философский камень»). Следует напомнить, что на пике геофизической активности мощно проявляют себя различные грубые патологии, которые в нейтральный период, как правило, находятся в скрытом (конспиративном) состоянии. Таким образом, наступает практически последняя возможность

для среднестатистической личности – в текущей, относительно нейтральной, зоне заложить программу (прототип) поэтапного формирования Универсальной базовой структуры I Ф.Б., которая начнет фрактально разворачиваться только с 2011 года, максимально реализуясь в 2012 году. Возможность откорректировать результат, реализованный в 2012 году, появится только в 2018 году, в следующей наиболее нейтральной зоне геофизического пространства.

Предлагаемый принцип построения схемы универсального когерентного преобразования широкого диапазона частот – один, но индивидуальных подходов к моделированию – множество, столько же, сколько живущих на Земле людей. Безусловно, имеются точки пересечения, фазовые переходы, когда далее можно строить собственную структуру или так, или иначе. Все зависит от конкретного человека: одному, по объективной причине, удобнее начинать построение пространственной конструкции с одной позиции, другому – с другой, одному – от куба, другому – от октаэдра. Размеры пространственно-сформированной фрактальной конструкции, на данном этапе, не важны, но она должна быть соизмерима с линейными размерами практикующего. Только после этих предварительных шагов возможно введение дополнительной степени сложности – строгого соблюдения масштабов схематизированной системы координат, определяющей ее волновую доминанту, а значит, инициирующей уже направленное резонансное взаимодействие в соответствующем диапазоне частот.

Естественно, если личность хочет получить то, что «дороже всего золота мира» «просто так», между делом, у нее ничего путного не получится, иначе окружающий мир давно бы стал Эдемом. Истории известны упорные, значимые, суперцелеустремленные личности, идущие на «все возможное и невозможное» ради получения вожделенного результата – «философского камня», дающего Побеждающему вечную молодость и функциональные сверхвозможности, но отсутствие глубоко осознанных понятий о принципах широкодиапазонного когерентного преобразования и физических законах пространства не позволило им объективно реализоваться, трансформируя себя вначале во фрактальную, высококогерентную гиперкомплексную систему волновых взаимодействий, а далее – в квантовую, более не разрушимую, а значит, вечную форму.

В древней Палестине во времена Христа, введение им пространственно-базовой основы – ортогональной системы координат – определило стратегическое направление развития цивилизации на тысячи лет вперед, но в тот период апостолы напрасно ждали собственной суперреализации, аналогичной Спасителю. Подвела ущербная генетическая матрица ДНК, потерявшая одну из трех полипептидных цепей, и мутация фазы митоза.

Через 500 лет следующий этап – введение пророком Мухаммедом основ структурной формы. Но сложилась странная ситуация: две несущие архиважный эволюционный потенциал конфессии, вместо того, чтобы комплементарно, дополняя друг друга, сосуществовать на благо цивилизации, стали конфликтовать по поводу того, «чей бог лучше». В результате, христианство осталось без дифракционных систем (II Ф.Б.), а ислам лишился пространственной системы координат, хотя пророк Мухаммед упоминал об этом неоднократно.

Пришли средние века и появился «антихрист» – атеистическое научное мировоззрение, вначале стараясь концептуально уничтожить две мировые религии («двух братьев из одной семьи»), ведя «речи богохульные», «научно» объясняя людям, что нет никого во Вселенной, кроме них, творя великие чудеса, «отворяя огонь с небес» и всячески «научно подтверждая» кармическую безнаказанность причинно-следственных связей, как производных проекций от любых неконструктивных действий, разрушающих мировую социально-геофизическую когерентность.

Однако в Галактике существуют сотни миллиардов звездных систем, и, безусловно, некоторые из них обязаны быть носителями разумных цивилизаций. По законам фрактальных множеств, если в макрогиперкомплексной системе произвольного типа есть какая-либо обособленная система, то она должна быть представлена в виде собственных аналогов и в других местах данного фрактального гиперкомплексного множества систем, то есть если существует одна населенная гуманоидами планета в некой звездной системе, следовательно, обязательно существуют и другие, аналогичные. Количество Галактик в Метагалактике – сотни и сотни миллиардов, значит, и населенных разумными существами звездных систем – так же чрезвычайно много, а некоторые из них – значительно старше, а значит, на порядки более развиты, чем наша. Утверждать, что во Вселенной отсутствуют сверхвысокоразвитые цивилизации, контролирующие галактическое пространство в своей зоне ответственности, на том основании, что человечество их «не видит», – абсурдное мировоззрение примитивного аборигена, заброшенного волею судьбы на маленький остров в бескрайнем океане универсальной Вселенной.

Со временем, углубляясь в физические процессы мироздания, наука вдруг начала сталкиваться с фактами и понятиями, которые объяснить с грубой материалистической точки зрения никак не могла. И вот тут, согласно Иоанну Богослову, «жена, облаченная Солнцем» – новое представление о мироздании, и «родила» ту парадигму, того младенца (философию и технологию), которому предстояло «жезлом железным пасти народы». «Дракон» (линейно-динамический спирально-винтовой алгоритм мышления IV Ф.Б.) «открыл пасть, дабы, как обычно, поглотить» новоявленное мировоззрение, но «Светлое семейство» «было скрыто от его взора до поры до времени». В этот момент ранее «убиенные двое пророков (две мировые религии), воскресли и были живыми взяты на небо, и сие повергло в ужас многих». Человечество проживает сейчас период, две тысячи лет назад описанный в «Апокалипсисе». Задача цивилизации: создать «новый Иерусалим, который построен четырехугольником, высота и ширина его равны, и с каждой стороны – по трое ворот (Абсолютный куб II Ф.Б.), а посредине храм (I Ф.Б.)... и свет озаряет его...». Действительно, как обычно, все суперновое, на самом деле – давно забытое старое. Воистину, человек не Создатель, ему не дано сотворить что-то принципиально новое, ранее никогда не существовавшее, но он способен вспомнить давно забытое и возвратить утерянное в новейшую историю, стерев извращающую существование Карму Мира, Мира, который люди не сумели сохранить в те смутные, темные времена, когда видимость успехов настолько вскружила голову, что захотелось «улучшить и без того совершенное». В результате, человек так «разогнал колесницу своего отца», что не только погиб сам, но и уничтожил множество соседних миров.

Другими словами, «спасение человечества – дело рук самого человечества» и на данном этапе, состоит не в новых вожделенных супертехнологиях, имплантированных извне, а в восстановлении структурно-резонансной основы личности, определяющей фрактально-развернутую пространственную матрицу «познания основ материи, пространства и времени». В этом и заключается суть объективной эволюции. Но подойти к ней возможно только в результате восстановления потерянного фрагмента ДНК-матрицы – третьей двойной полипептидной спирали, звена, позволяющего реструктурировать на определенном этапе собственного развития трехуровневую спираль в кольца, собрав из них фрактальный гипертор, состоящий из своих кратных аналогов – полевой гироскоп, тем самым, достигая в фазе митоза андрогинного хромосомного набора, когда в организме уже «ничто не рождается», потому что «ничто не умирает». Именно поэтому Спаситель и говорил: «...В царстве отца моего не женятся и замуж не выходят...» Хотя само понятие «дао» – объединяющее мужское и женское начало, как индивидуально-личностный, реинкарнационно фиксированный, психосоматический встречно-направленный резонанс, приобретает доминирующее, приоритетное значение, инициируя тенденцию к образованию интегрального суперсознания на рубеже четвертого этапа развития – чистого разума, не отягощенного ничем материальным. Сознание, растворенное в Универсальной Вечности, одномоментно находящееся Везде и, в то же время, Нигде...

Глава 6

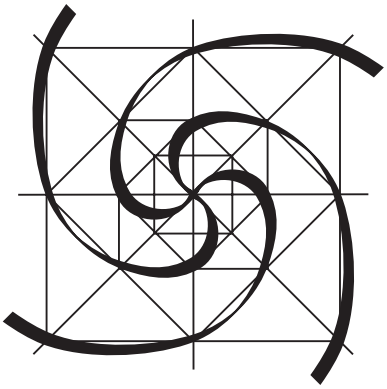

Для того чтобы медитативно настроиться на объект, необходимо иметь его виртуальный «код доступа». В качестве наиболее простого кода можно использовать внешний вид объекта. Таким образом, если не фиксировать объект визуально, то практикующему вряд ли удастся установить с ним адекватный трансфер, так как не будет сформирована система встречного взаимодействия. При вхождении в процесс медитативно-виртуального моделирования с закрытыми глазами, как правило, происходит поверхностное сканирование себя, это одна из распространенных форм общепринятой медитации, но действительно глубокого, необходимого для корректирующего действия, трансфера с произвольно взятым объектом не получить. В этом случае говорить о целенаправленной коррекции – имплантации пространственной структурно-подчиненной программы резонансного взаимодействия вообще не приходится.

Как правило, во время директивной коррекции формируются две программы: первая – код объекта, вся матрица, которую необходимо четко представить и почувствовать, а вторая – корректирующая структуру объекта фрактально-матричная схема. Сложность заключается в том, что практикующим тяжело удержать в пространстве матричную схему (I-II Ф.Б.), как положено, со всеми конфигурациями (а это около полумиллиона сегментов), особенно если возникает дополнительная нагрузка на оперативную память в виде визуального изображения объекта (кода доступа), с которым создается трансфер. Чтобы совершать реальные действия, нужно соблюдать правила, которые эту реальность определяют физически. В противном случае никакой целенаправленной «работы» не будет. Безусловно, когда глаза закрыты, из окружающей среды поступает меньше дополнительной информации и кажется, что проще сосредоточиться на формировании трансфера с объектом, но это неверно, так как адресность в этом случае объективно не определена.

По окончании медитативно-виртуальной коррекции практикующий должен закрыть глаза и «сбросить» отработанную информацию. «Выйти» из информации – это все равно, что выключить телевизор или закрыть книгу. Чтобы абстрагирование произошло быстро, необходимо максимально контрастно ввести информацию принципиально другого характера.

Если тестирующий модуль практикующего сформирован на основе алгоритма третьей-четвертой фрактальных баз (III-IV Ф.Б.), то есть представляет собой динамический спирально-винтовой однонаправленный процесс, то фиксация состояния объекта будет происходить по диагонали ($R\sqrt{2}$) соответствия. Поэтому возникновение тех или иных ощущений у практикующего-оператора слева будет свидетельствовать о возникновении аналогичных ощущений у корректируемого объекта также слева. Здесь работает тот же принцип, что и при функционировании полушарий головного мозга в динамических встречно-обменных процессах: левое полушарие контролирует деятельность правой стороны организма, правое – левой. А вот если

высококогерентный тестирующий модуль носит нединамический (резонансный) характер, то есть когерентно сформирован на основе фрактальной базы более высокого пространственного уровня (I-II Ф.Б.), то восприятие будет прямое, и ощущения по правой стороне объекта оператор будет воспринимать зеркально – своей левой стороной.

Данные нюансы важно учитывать в тех случаях, когда практикующему необходимо определить, на каком уровне происходит тестирование, откуда исходит конкретный импульс и где он позиционируется в тестируемом объекте. Безусловно, чтобы четко разбираться в процессе виртуально-сенсорного тестирования, нужен опыт и определенные медитативные навыки. Тем не менее, надо отметить, что независимо ни от чего, как правило, в начале коррекции происходит первичный всплеск периферической активности α-зоны, и восприятие будет диагональным: правой стороной воспринимаются нагрузки с правой стороны объекта, а левой стороной – с левой. Таким образом, практически, в этот момент оператор на себе четко ощущает, что происходит с объектом. Далее происходит погружение на более глубокие уровни β-α-зон, и возникает статическая резонансно-подчиненная ориентация, когда практикующий начинает фиксировать пространственно развернутую структуру взаимодействия «оператор-объект», и восприятие становится «прямым», а не «диагональным».

Прохождение тестирующего импульса через межуровневые мембраны структуры объекта вызывает ощущение некой волнообразности: вначале происходит как бы «проваливание», затем небольшое «зависание», потом опять «проваливание» с некоторой скоростью и т.д. Это состояние можно сравнить с ощущением, возникающим в лифте, который плавно опускается, притормаживая на каждом этаже. Структурно-волновые параметры межмембранной зоны медленно меняются по мере продвижения в имеющем свою градацию межуровневом пространстве от одной мембраны к другой. Когда сформированный оператором пространственно-матричный импульс входит в резонанс соответствия с мембраной и топологией, она его «пропускает». Только за счет встречно-сформированного резонанса структурно-подчиненный импульс допускается в соответствующую зону, которая уже не требует дополнительной тестовой ориентации. Далее он начинает двигаться в глубь среды. Постепенно структурная плотность зоны увеличивается, и импульс немного «притормаживает», затем доходит до очередной барьерно-интерференционной мембраны, и если резонанс возникает, то корректирующий импульс, как через растровый «шлюз», проходит дальше, и так до бесконечности. Процесс напоминает плавное погружение в среду с постепенно увеличивающейся плотностью и возможностью прохода сразу через несколько структурных уровней. Но может быть и так: импульс доходит до барьерно-резонансной мембраны и «сбрасывается» назад, вновь подходит и снова «сбрасывается», что говорит о несоответствии структурной плотности имплантируемого импульса и блокирующей программно-подчиненное взаимодействие мембраны.

Чтобы практикующему более эффективно работать с собой, лучше видеть перед собой корректируемый объект, в данном случае, себя. Для этого можно воспользоваться зеркалом, расположив его так, чтобы «отражалась» центральная зона моделируемой структуры в верхнем отделе «солнечного сплетения» практикующего. В этом случае появляется реальная возможность почувствовать, как разворачиваются

пространственные оси координат и реагируют те или иные фазовые точки схемы, взаимодействуя с отделами организма, в которых резонансно фиксируются. «Обычное» виртуальное моделирование реструктуризации себя пространственной структурно-подчиненной матрицей гораздо более сложно, чем с использованием этой маленькой «зеркальной» хитрости. Главное при этом – ассоциированно отождествлять себя с изображением.

На данном этапе практикующему необходимо добиться того, чтобы виртуальное моделирование состояло не просто в построении структурной схемы как таковой, но еще и включало в себя «привязку схемы» непосредственно к собственному организму. Несбалансированная схема сама по себе может «болтаться» в пространстве, и ее трудно сориентировать с координатами объекта. Но если видеть перед собой собственное отражение в зеркале, удастся значительно облегчить задачу. Более того, любые возникающие нагрузки будут свидетельствовать или о собственных структурных несовершенствах практикующего, или о деформации пространственно-моделируемой схемы. В этом случае можно уже достаточно четко организовывать построение пространственной системы координат на уровне собственной структурной конструкции так, что она будет разворачиваться не спонтанно, соответствуя тем или иным, как правило, гипертрофированным системным коммуникациям организма, а в виде целенаправленной интеграции моделируемой сознанием пространственной программно-подчиненной структуры и своей исходной структурной формы спирально-винтового типа.

Безусловно, в дальнейшем практикующему зеркало будет уже не нужно. Но в начале «пути» оно может пригодиться. На следующем этапе медитативно-виртуальной коррекции необходимо будет соблюдать еще и размеры моделируемой матрицы, так как все построения корректирующей схемы должны четко соответствовать тем или иным отделам организма. Практикующему придется буквально «примерять» схему на себя, и наиболее просто это можно будет сделать, используя зеркало. Таким образом, во-первых, необходимо моделировать в своем сознании сложную фрактально-многоуровневую схему II Ф.Б.; во-вторых, визуализировать объект, то есть ввести код доступа; в-третьих, совместить имплантируемую схему с собой.

Именно поэтому, как уже неоднократно говорилось, практикующему нельзя проводить ассоциативно-виртуальный тест с закрытыми глазами, так как будет отсутствовать реальный «код» объекта. Все равно, что по мобильному телефону, не зная номера, пытаться дозвониться до конкретного абонента, набирая цифры наугад. Естественно, чтобы случайного контакта не происходило, требуется однозначный код объекта, а наиболее простой вариант кода – образ, визуальная картинка. Конечно, можно ориентироваться иначе, например, по фоновому излучению, или, что еще лучше, по нескольким ассоциативно интегрированным параметрам одновременно. В таком случае появляется возможность имплантировать программно-корректирующий импульс и произвести тест независимо от того, где в данный момент находится объект, расстояние здесь роли не играет. Важнее другое: получится ли сориентировать тестовый импульс именно на выбранном объекте. Ведь если точный код объекта не воспроизведен, то нельзя утверждать, что тестируется или корректируется именно тот, кого выбрали.

Но если тестирующий действительно знает код или хорошо «чувствует» его (например, если объектом выступает близкий знакомый или родственник), то тогда, имея определенные медитативные навыки, он может виртуально сориентироваться весьма точно, но будет, тем не менее, периодически «выпадать» из трансфера, автоматически переключаясь, в первую очередь, на себя. Поэтому структурно-корректирующая работа оператора – это работа непосредственно с объектом, тет-а-тет. Поскольку объективно присутствуют серьезные сложности, связанные с требованиями к построению корректирующей пространственно-развернутой матрицы I Ф.Б., состоящей из 531441 сегмента (без гиперсфер R√2 и R√3), то удержание в глубоком трансфере параллельно с и без того сверхсложной для спирально-винтового сознания схемой четкого кода корректируемого объекта приведет периферическое сознание личности к дополнительной, значительной, информационной нагрузке. Даже простую пространственно-развернутую матрицу многоуровневой системы координат II Ф.Б. смоделировать достаточно сложно – не хватает оперативной памяти и согласованного резонанса структурного соответствия, в результате схема возникает фрагментарно, импульсно. Это отпечатки тех рефлекторных принципов взаимодействия, которые лежат в основе существования биологического объекта первого, начала второго спирально-винтового уровня развития сознания, что вполне естественно и нормально. Именно поэтому для практикующего адекватно удерживать дополнительный, сложнейший код корректируемого объекта практически невозможно, в то время как для сознания третьего пространственного уровня уже сама одномоментная фиксация схематизированной гиперсферы I Ф.Б. не составляет труда – она подкреплена соответствующим пространственным модулем, материализованным в виде неразрушимого «квантового кристалла» каркаса собственной биоформы.

Итак, первые этапы собственной медитативно-виртуальной коррекции представляют собой тренинг по формированию программы пространственной реструктуризации как таковой, первичной базовой основы ортогональной системы координат. Второй этап – это уже совмещение структурно-подчиненной программы фрактального согласования встречно-обменных резонансных взаимодействий непосредственно с собственным биологическим организмом, что уже является процессом активной коррекции. Хотя, необходимо отметить, что даже само формирование прототипа программы когерентного преобразования, как высокомотивированной перспективы, уже может действовать как корректирующий модуль. Что касается совмещения (объект – корректирующая матрица), то целью его является многоуровневый охват всего организма, а не какого-либо участка или отдела, так как, в итоге, необходимо достичь общесистемного фрактального резонанса всей гиперкластерной системы, а не смоделировать, пусть даже достаточно конструктивно, коррекцию локальной части биоформы. Таким образом, практикующему необходимо достичь именно целостного общесистемного резонанса. Что его определяет?

Поскольку каждая клетка является генератором электромагнитного поля весьма широкого диапазона, то для того, чтобы получить общесистемный резонанс пространственного соответствия I-II Ф.Б., необходимо, чтобы подавляющее большинство клеток цитоструктуры было сопоставимо по своим «генерирующим» возмож-

ностям друг с другом, в противном случае, согласования по амплитудам, частотам и фазам резонанса, не говоря уже о диаграмме поляризации, не получить. Известно, что клеточная специализация огромна и насчитывает более 200 модификаций. Она выражается в большом количестве различных видов цитоструктурных единиц, выполняющих свою особую функцию и, как следствие, генерирующих и воспринимающих волновые импульсы строго в своих диапазонах частот. Для того, чтобы получить резонанс, нужно свести параметры этих импульсов к одному, достаточно узкому (или, наоборот, максимально широкому), точно согласованному значению. Как это можно сделать? Существуют два пути:

1. Самый простой путь состоит в том, чтобы выбрать диапазон по каким-либо критериям и затем «подогнать» излучение остальных цитоструктурных единиц, блокируя их индивидуальность, к этому диапазону, то есть практически придать множеству специализированных клеток только одну узкую сверхспециализацию и гарантировать тем самым возникновение резонанса. Но что это значит? Допустим, что в этой ситуации удалось сохранить жизнеспособность организма, но малейшие изменения окружающей среды или необходимость дополнительных физиологических действий выведут такую систему из равновесия. Другими словами, получится искусственная форма, требующая очень скрупулезно сформулированных взаимоотношений с окружающей средой. Любые нарушения status quo для такого, потерявшего адаптационные перспективы, объекта ведут к гибели, не говоря уже о «скудных» возможностях «творческой» реализации, которые в этом случае ограничиваются всего лишь одной, крайне узкой специализацией, что может выглядеть примерно так: объект способен дышать и только, все остальное функциональное многообразие уже выходит за рамки его принципиальных возможностей. Безусловно, данный способ получения внутриструктурного резонанса не приемлем, хотя и полностью соответствует марксистско-ленинской идеологии.

2. Но есть и другой способ, а именно расширение диапазона взаимодействия каждой цитоструктурной единицы. Это уже путь к универсальности, когда каждая цитоструктурная единица постепенно приобретает дополнительные возможности собственной реализации. И тогда формируется высокоинтегрированная общность, всегда способная смоделировать некий резонансный контур – самоаффинную когерентную систему, за счет универсальности любой цитоструктурной единицы, каждого субъекта такой общности. В данном случае, можно всегда рассчитывать на резонанс и, получив его, резко снизить затратную часть, колоссально повысив энергоемкость системы, а значит, «расширить и углубить» и ее творческие возможности. Причем универсальность проявлений объекта как суперпозиции целого, более неразделимого структурного комплекса, не просто не теряется, а наоборот, качественно возрастает в собственной степени, потому что каждая субформа такой уже гиперкомплексной системы (I Ф.Б.) становится универсальной. В результате, как бы ни изменялись условия среды обитания, внутрисистемный резонанс остается неразрушимым. При изменении внешних условий его параметры могут быть одномоментно модифицированы, но, тем не менее, он все равно останется доминирующей структурной формой пространственного существования данного гиперкомплексного мегаобъекта.

Таким образом, объективное развитие пространственно-подчиненной структурной матрицы требует целостного резонанса всех субъектов биоформы, согласованно работающих в едином интегральном комплексе. А это значит, что должна иметь место активная программно ориентированная тенденция к увеличению когерентности всех без исключения взаимоотношений и различных физиологических проявлений биосистемы, следовательно, необходимо стремление к структурно-подчиненной, пространственной систематизации, без чего невозможно добиться многоуровневого согласования, синхронности, сфазированности и т.д. Все это можно обозначить как введение жестких принципов общесистемного многоуровневого регулирования, охватывающих полностью всю биосистему. Но данный фактор может быть реализован не в результате «запутывания» спирально-винтовых взаимодействий и дальнейшей абсурдной суперспециализации цитоструктурных единиц, а только в том случае, если каждая субформа, без потери уже имеющихся функциональных возможностей, начинает приобретать те способности, которые раньше были приоритетом других субъектов комплекса. Таким образом, универсальность цитоструктурных компонентов ведет уже к поэтапной целостной универсальности всего объекта. Как следствие, объективные возможности существования такого объекта даже в сверхсложных условиях внешней среды значительно расширяются, а возможности творческой реализации колоссально возрастают. Именно поэтому задачей практикующего является формирование пространственно-развернутого общесистемного резонанса, возможного лишь в результате очень глубокой систематизации структуры и введения когерентной схемы взаимодействий, инициирующей преобразование волновых процессов в квантовую форму.

Многоуровневая схема встречного резонансного взаимодействия должна удовлетворять определенным физическим принципам. В итоге, «виртуальное» развитие сознания практикующим приобретает одновременно и чисто физический аспект. Здесь можно провести аналогию с процессором ПК, который необходимо постоянно модернизировать для выполнения задач нового, более высокого, уровня сложности. Так, если взаимоотношения 1000 лет назад в примитивной социальной среде не требовали каких-либо особых интеллектуальных проявлений, то для взаимоотношений в сложной, информационно глобальной среде настоящего времени необходим очень серьезный подход как к вопросам восприятия и анализа, так и к в возможностям интеграции личности в те или иные перспективные формы реализации в процессе собственной жизнедеятельности. С позиции сознательного подхода к существованию, расширение диапазона и углубление уровня восприятия, а также пространственное развитие системы многомерного анализа – это та самая основа, которая позволяет личности быть адекватной в любых сложных взаимодействиях.

Сложными можно назвать такие взаимодействия, в которые человеку приходится вступать, находясь в социальном окружении, среди множества аналогичных субъектов, где каждый, пытаясь реализовать себя, формирует те или иные стремления (вектор реализации), и, если такая среда и личность не имеют общедоминирующей целевой направленности, безусловно, возникает конфликт, связанный с отсутствием адекватного взаимодействия между отдельными субъектами системы.

Как известно, существуют зимние пики активности, имеющие центростремительный векторный характер. Это значит, что геофизическая система находится в активной амплитудной зоне, где направленность всех процессов идет «в глубь» структурных композиций (повышение частоты модуляции). Именно в этот период наиболее удобно закладывать корректирующие программы, так как в это время формируемые смысловые установки легко концентрируются, «проваливаясь» в структуру гиперкластерных систем. На противоположном пике амплитудного максимума, летнем, наоборот, имеет место центробежная тенденция, инициирующая разворот зафиксированной ранее программы на периферию (уменьшение частоты), и введение дополнительных корректирующих модуляций вызывает большие сложности, так как фоновая активность биологической периферии чрезвычайно велика и буквально «размывает» недостаточно когерентные программно-подчиненные матрицы.

В период зимнего «сжатия», когда программа легко «концентрируется», усиленные занятия виртуальным моделированием могут никак не выражаться на периферии в плане ярких ощущений или результативной структурной реакции. И не важно, на каком уровне имеющейся спирально-винтовой композиции идет корректирующая работа, каждый импульс многократно делится пополам и «проваливается» в глубь спирально-винтовой структуры, доходя до соответствующего уровня (диапазона) его плотности и фиксируясь там. Поскольку импульс подхватывается фрактальной общегеофизической тенденцией, то глубина программной фиксации оказывается гораздо «ниже», чем та, которой можно было бы достичь, моделируя процесс в иной геофизический период.

Таким образом, чем глубже уровень пространственной фиксации виртуально-моделируемой структурно-подчиненной программы, тем более широкий сектор биоформы она охватит при развороте. В результате, на пике сжатия, у практикующего могут возникнуть нагрузки, ощутимые не меньше, чем в период периферического разворота, но принципиально иного характера.

На любом пике активности возможны деформации структуры, причем глобального характера, вплоть до отделения периферии от ядра личности, поэтому нет ничего удивительного в том, что именно в этот период выраженно возрастает смертность населения, а проявления различных тяжелых патологий значительно учащаются.

Таким образом, наиболее благоприятные моменты для введения программы – это нейтральные зоны весеннего и осеннего равноденствия, где центробежно-центростремительные тенденции «смазаны». В этих зонах фоновая активность наименьшая.

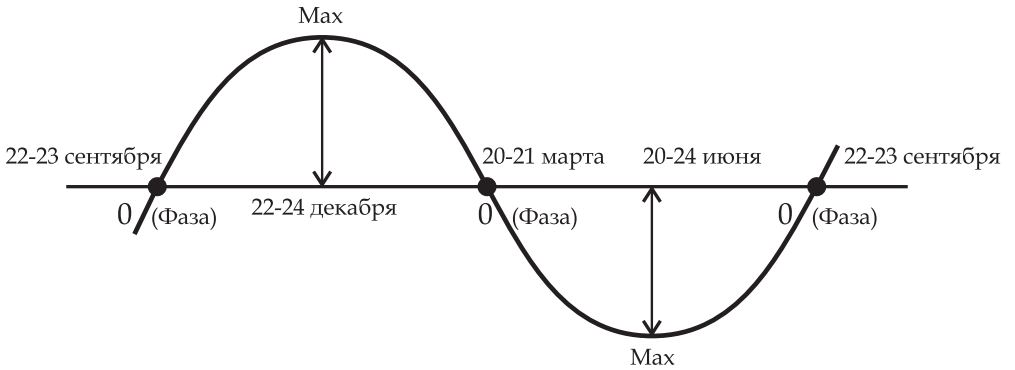

Рис.1. Базовая волновая цикличность фоновой активности в течение года (нетрудно определить истинное начало геофизического года).

Надо учитывать, что постоянно увеличивающаяся бессистемность динамических проявлений геофизического фактора, кроме объективных причин, связанная с гиперактивной деятельностью текущей цивилизации, будет также оказывать колоссальное влияние на процессы реструктуризации среды любого типа. Именно поэтому разделение по временам года в средних широтах перестает быть таким четким, как раньше: зима, весна, лето, осень – «смазываются», а температурные и атмосферные условия становятся крайне нестабильными. В связи с этим нет ничего страшного в том, что в пиковых зонах активности практикующим сложно сориентироваться и отследить, что происходит, когда, казалось бы, хорошо фиксированные структурные конструкции, вдруг начинают «размываться», как бы «теряясь». На зимнем пике моделируемые конструкции, концентрируясь, «уходят в глубину», и, если не успевать их достраивать, а это связано с интенсивностью занятий, то на доступном для сознания уровне будут оставаться обособленные структурные фрагменты. Безусловно, если эти фрагменты идентичны по своим частотно-волновым параметрам, то в момент пика проекционного сжатия резонанс между ними будет обеспечен, и конструкция будет фрактально расти, таким образом, «накапливая дополнительный потенциал». Поэтому при достаточном структурно-подчиненном потенциале, на развороте (расширении), моделируемая конструкция себя обязательно проявит. Это природная физическая закономерность, которая автоматически проявляется везде и всюду, независимо от смысловой направленности процесса.

Тем не менее, основная проблема общества заключается в том, что люди рассматривают себя или происходящие в социуме события в отрыве от геофизической реальности окружающей среды, чего делать категорически нельзя.

Обстоятельства социального развития, физического существования и ситуации встречного взаимодействия, с которыми мы постоянно встречаемся на жизненном пути, разнообразны «до бесконечности», хотя, конечно, ограничительные рамки все же присутствуют. И если не научиться в той или иной, даже элементарной, ситуации делать адекватные выводы, то последствия могут быть самыми печальными. Поэтому развитие – это всегда набор необходимых знаний (восприятие), представ-

лений (анализ) и понимания (опыт реализации). Но нельзя забывать и о «стартовых» условиях. Ребенок не может выжить в среде обитания один, без родителей, именно социум, семья должны обеспечить стартовые условия, некий энергоинформационный импульс, позволяющий личности выйти на траекторию адекватного развития и самостоятельно двигаться по ней дальше. Движение в социально-геофизической среде – это фиксация сознания человека в виде максимально объективного программно-подчиненного комплекса общеинтегрированных траекторий различных процессов взаимодействия.

Чтобы «вырастить» «человека разумного», можно, например, вокруг родившегося существа искусственно создавать различные ситуации, сложность которых соизмерима с его постепенно увеличивающимися, сознательно формируемыми возможностями. В результате постоянного «тренинга» постепенно объект приобретает качества «человека разумного». На «конечных» этапах развития предлагаемые средой обитания ситуации колоссально сложны и требуют уже очень серьезных предварительных наработок в виде адекватного опыта многоуровневого согласования встречно-развернутых взаимодействий «объект – среда обитания».

Но есть и другой вариант – спонтанный. Необходимо поместить группу аналогичных объектов в некую локальную геофизическую зону с неоднозначными условиями для выживания. Люди, существуя там, устанавливают вначале простейшие взаимоотношения, затем – более комплексные. В дальнейшем, по объективным причинам, среда обитания начинает постепенно усложняться и из достаточно комфортной или нейтральной, становится все более жестко поляризованной, приобретая специфическую направленность. В результате, каждую секунду, каждое мгновение, формируется некое новое тестовое условие выживания, аналитическая задача, которую человеку необходимо адекватно решить. А поскольку это не одна обособленная особь, а множество, автоматически возникает «суперпозиция», новое условие, формирующее понятие «коллективные взаимоотношения». Далее в коллективе зарождается объективный конфликт, обусловленный тем, что, с одной стороны, существует необходимость выживания в трудных условиях (что легче осуществить в коллективе), а с другой стороны, каждый старается доминировать над остальными, пытаясь оставаться полновластным хозяином произвольной ситуации. С позиции психологии отношений, это полный аналог тех тенденций, которые доминируют в рамках любого социального общества первого-второго, спирально-винтовых уровней развития. Постоянно ведется борьба за существование, с формированием множества сложнейших, нелинейных встречных взаимоотношений, которые требуют или все более изощренного (поляризованного), или же универсального (нейтрального) отношения к окружающей среде. Поэтому, если объект не научился адекватно воспринимать и анализировать доступные для сознательной фиксации проявления окружающей его действительности, не стал стремящимся к универсальности, самообучающимся объектом, то гибель его однозначно предопределена.

Нельзя точно спрогнозировать все возможные ситуации, и тем самым заранее подготовить себя к тому, как действовать в каждом конкретном случае. Поэтому решение возникающих в процессе жизнедеятельности задач – это, с одной стороны,

естественная ситуация, а с другой стороны, тест на выживание, барьерная мембрана, отделяющая будущее от настоящего.

При формировании наиболее оптимального решения у личности появляется реальная возможность сделать следующий шаг по заданной траектории развития. Если адекватность ответного действия на реактивность среды падает, то последующий шаг будет иным, и другой будет траектория реализации. В случае принятия неадекватного решения дальше в этом аспекте «пройти» не удастся, а тем временем в жизни (системе социальных взаимосвязей) объекта будет накапливаться множество проблем (текущая «карма»). Так будет происходить до тех пор, пока предлагаемая средой обитания задача не разрешится тем или иным способом. Объекта, оказавшегося в такого рода ситуации, ждет или гибель, или, в случае позитивного развития процесса, дальнейшее продвижение с выходом за тестовый барьер в новую зону реализации. Далее опять следует переход к уже следующему тестовому барьеру, требующему еще более высокой объективности.

Создание тестовых условий является провокацией развития, но не со стороны «третьего лица», а изнутри – из самой среды. То есть необходимость объективного саморазвития единиц общества моделирует характер самого общества, подчас неадекватный и неконструктивный. Именно подобные по своей сути ситуации (суперпозиции) порождают развивающие формы нестандартного мышления и творческой реализации. Поэтому, если бы не было необходимости решения проблем структурного несоответствия биоформы и потери фрагмента ДНК-матрицы, то невозможным было бы создание соответствующей философии, методологии и технологии BIP. Как известно, вначале появляется мотивация, и только потом синтезируется результат.

В связи с этим практикующему требуется максимально нейтрально подходить к сложным жизненным ситуациям. Каждый конкретный случай встречного взаимодействия представляет собой тест, который необходимо решить. Но «барьер» можно пройти только в том случае, если личность обладает способностью в нестандартных ситуациях формировать нестандартные, но адекватные по отношению к данному случаю качественные решения.

Например, возникает вопрос: «почему у человека повышается активность обменных процессов в период полнолуния?» Практикующему необходимо, в первую очередь, провести тестовый анализ ситуации на нескольких пространственно-интегрированных уровнях.

Повышение амплитудной активности системы возможно по причине любого излишка энергопотенциала и поляризации.

Итак, полнолуние провоцирует повышение поляризации. Но полнолуние – это всего лишь фаза Луны, определяемая степенью освещенности Солнцем. Следовательно, в данном случае, увеличение плотности зарядов, провоцирующее повышение уровня амплитуд встречно-обменных волновых процессов, имеющих электромагнитную природу, связано с отражением излучения Солнца поверхностью Луны.

Что происходит в момент освещения Солнцем поверхности Земли?

Всем известно, что когда Солнце освещает Землю, происходит колоссальный приток энергии в различных диапазонах, в том числе, в видимом. Поверхность планеты нагревается (инфракрасный диапазон), стимулируются активные процессы

синтеза (зеленый спектр излучения) биологических организмов (в основном, жизнедеятельность активна именно в дневное время суток). Ночью же происходит «размывание» накопленного днем потенциала. Но если появляется Луна, как гигантский рефлектор, который транслирует ночью дополнительный энергопотенциал практически в том же диапазоне, что и Солнце, работая как «зеркало», то происходит активирующая стимуляция, циклически проявленная, особенно, в период полнолуния. Следовательно, нагнетание общего потенциала поверхностных волн (повышение поляризации в ближней зоне планеты) гиперкомплексной геосистемы возрастает к моменту, когда освещенность Луны Солнцем достигает максимума, а затем убывает. Так возникает уже всем хорошо знакомая волновая функция – фаза-амплитуда-фаза-амплитуда.

Таким образом, в период полнолуния нейтрализация или «размывание» энергопотенциала, который Солнце проецирует на локальный участок планеты в течение дня, минимальны, следовательно, поляризация этой зоны максимальна. И если биологический организм, находящийся в этом районе, сам по себе далеко не нейтральный, приобретает добавочную плотность заряда, то его возможности по стабилизации (согласованию амплитуд, диапазонов и фаз) ЦНС в связи с повышением амплитудного уровня внутрисистемных волновых процессов биоформы резко уменьшаются. В то же время явно увеличивается физиологическая активность различного характера на его клеточном и системном уровнях.

Безусловно, подобное повышение активности может иметь как позитивный, так и негативный характер. Позитивной она будет в том случае, когда общеинтегральное структурное качество (когерентность) объекта высоко, если же нет, то в результате привнесения дополнительного потенциала активируются как конструктивные, так и деструктивные программно-подчиненные процессы. Следовательно, возможен выход из конспиративной, низкоамплитудной фазы любых патологических алгоритмов. Даже количество преступлений, согласно статистическим данным, в полнолуние увеличивается на 20-30%.

Массовые деструктивные процессы могут ярко проявляться также и в зонах планетарных амплитудных пиков – зимнего и летнего. В такие периоды возможен выход из строя техники, особенно, электроники, которая тоже подвержена влиянию поляризации. Возникающие проблемы связаны лишь с одним, а именно, с резким повышением амплитуд представленных волновых процессов и невозможностью гиперкластерной биосистемы компенсировать (имеющимися в ее распоряжении средствами саморегуляции), инициируемые таким образом фазовые сдвиги и изменение волнового диапазона, вызывающее появление нелинейной волновой суперпозиции, дезинтегрирующей структуру комплекса.

Как следствие, или человек становится самодостаточной, структурно согласованной (когерентной) единицей, способной стабильно развиваться, адекватно оперируя условиями окружающей среды, или же он выпадает из этого процесса вплоть до полной дезинтеграции.

Медитативно-виртуальная технология пространственной реструктуризации – это просто обычная жизнь. Нет нужды «все бросать и уходить» в ВІР, напротив, надо привнести ВІР в собственную жизнь. И каждый, кому удастся это сделать, наверняка

добьется успехов и станет «Побеждающим». А у того, кто будет пытаться, отбросив жизнь, уйти в ВІР, ничего путного не выйдет. Вспомните слова Спасителя о том, что бог есть бог живых, а не мертвых. Поэтому не жизнь для супертехнологий, а супертехнологии для жизни.

Точно так же нельзя привнести философию ВІР в чужую жизнь. Те, кто пытается директивно привнести какие-то собственные, пускай, сколь угодно объективные, формулировки в чужое мировоззрение, обречены на неудачу. В этом ракурсе, особенно удивляет ситуация, когда родители своим малолетним детям пытаются привить то, что с огромным трудом способно осознать уже развитое сознание взрослого человека. Это явная попытка проигнорировать базовые принципы циклической этапности развития. Родители, конечно, могут и должны оказывать адекватное влияние на эволюционный процесс, но иным, косвенным образом, корректно создавая необходимые «рамки» и условия. Зачастую детям, чей биологический носитель еще не сформировался окончательно и, следовательно, их функциональные возможности не высоки, предлагаются «высокодуховные» принципы, которые на данный момент совершенно не актуальны, не понятны, да и не нужны. Естественно, ребенку необходимо адекватно развиваться, реализуя себя физиологически, в биологическом плане. И если после начального этапа у него возникнет глубокое осознание того, что все, к чему он до этого так стремился, на самом деле, не имеет смысла, а мотивация существования и счастье в чем-то ином, гораздо более возвышенном, только тогда начнется истинный целенаправленный поиск. И здесь самое важное – что станет руководством личности к саморазвитию, которое, безусловно, затронет и совершенствование биологического носителя индивидуального сознания личности – стремление к высокогуманистическим идеалам или беспринципному самоутверждению.

Нельзя забывать, что создание контролирующих «рамок» в процессе развития также требует очень аккуратного, особо корректного подхода. Для того, чтобы «рамки» управления были эффективными, и объект их принимал, не пытаясь разрушить, они не должны быть «заметны» на уровне стереотипных возможностей фиксации «внешних» ограничений. Мы все находимся в жестких «рамках», сформированных субъективной иерархией социализации собственной личности, но стоит только примитивному сознанию это понять, как первое, что оно попытается сделать – любым способом их разрушить, добиваясь так называемой «неограниченной» свободы. Как результат, в этом случае, возможны только системный хаос, социальная конфронтация, дезинтеграция и гибель.

Но если ограничения «незаметны», у объекта не возникает ощущения, что его в чем-то ущемляют, и конфликт не провоцируется, он спокойно двигается согласно инициируемой цели, реализует себя в установленных «рамках», постепенно формируя собственные ограничения в виде тех или иных адаптированных понятий и стремлений, состоящих из субъективных или объективных категорий.

Какие же «рамки» формирует вышестоящее в эволюционной пирамиде Вселенной Сознание для цивилизации в целом? Они простые. Если человек понимает и разбирается в основах существования фрактально-кластерных гиперкомплексных систем произвольного типа, представителем которых он сам является, тогда у него появляется реальная возможность раздвинуть свой временной проме-

жуток, набрать дополнительный структурно-подчиненный потенциал и выйти из ограничений окружающего пространства, колоссально увеличив творческие возможности, преобразовав имеющийся потенциал в универсальную форму. В противном же случае, активируется внутриструктурная дезинтеграция, естественная для спирально-винтовых гиперкластерных систем. Проявляются тяжелые патологии, теряется возможность решения даже простейших аналитических задач, возникает тотальный личностный конфликт как внутренний, так и внешний, провоцирующий невозможность сориентироваться, полнейший дисбаланс и появление агрессивной зависти, злобы, ощущения обделенности. А та «суперсвобода», которая изначально имеется в виду, на самом деле – элементарная анархия, причем однонаправленного характера, личность – среда обитания.

В процессе медитативно-виртуальной практики у практикующего может возникнуть вопрос: почему происходит разрушение и «сброс» корректирующей программы, и какие существуют практические проявления такого эффекта?

Для корректирующего алгоритма цепочечно-динамического характера, построенного по принципам IV Ф.Б., существуют два, свойственных волновым процессам, варианта стандартного развития ситуации:

– расширение с последующей дезинтеграцией;

– схлопывание в сверхмалую точку и коллапс.

Любой алгоритм, построенный по спирально-винтовому принципу, всегда проявляет тенденцию к этим двум диаметрально противоположным формулировкам. При этом может быть материализован некий закольцованный прототип (суперпозиция), который будет являться программирующим генератором аналогичной структуры взаимодействий, способный циклически продуцировать импульс аналогичного характера в следующей фазе, на новом этапном уровне. Именно поэтому любые формы цепочечного структурного синтеза и последующей материализации цитоструктуры (V Ф.Б.) разворачиваются в рамках использования только данного динамического алгоритма. И здесь важны «рамки», речь о которых шла выше, а «рамками», в данном случае, будут являться структурные композиции более старшего уровня β- и γ-зон. Причем, если это винтовой линейно-цепочечный алгоритм IV Ф.Б., значит, базой для него будет являться III Ф.Б., а вот контролирующим, программно-определяющим фактором будет являться II Ф.Б., так как посредством пакетированных плоскостей III Ф.Б. «рамок» не построить, она может являться только основой, задающей линейно-цепочечный синтез. Поэтому, если реализация корректирующего импульса не вызвала процесс целенаправленного синтеза материальной производной в виде объектов уже V Ф.Б., несущих в себе эти программно-подчиненные структурные принципы как таковые, то действие становится бессмысленным. Что и происходит повсеместно: действие ради действия, результат идеологически не определен и, как следствие, извращение сознательного отношения – начинает доминировать не целенаправленное стремление к программно-подчиненному результату, а действие, направленное «в никуда». Происходит это потому, что получить результат в том объективном виде, в котором он виртуально предполагается личностью, на текущем этапе – проблематично или технологически невозможно. А вот смоделировать саму динамику

действия, как вектор поляризации, сформировав на этом первичном факторе видимость успешности, достаточно легко. Далее – шаблонный успокоительный стереотип «Я – успешен». А где же результаты? Их нет, главным для личности автоматически становится само действие – активация ради активации. Отсюда и появляется убогий стереотип: «Главное не результат, а участие!»

Для того чтобы получить прогнозируемый результат, необходимо не только использовать композицию III Ф.Б., то есть спирализованный пакет структурных плоскостей, задающий программно-ориентированный импульс на синтез результата, но, кроме того, весь процесс должен происходить «в рамках», определяемых с позиции пространственно-развернутой системы координат II фрактальной базы, а это уже многомерная форма фазового каркаса резонансных взаимоотношений, которые подразумевают адекватность согласования по отношению к другим субъектам, присутствующим в окружающем пространстве. Свободного, «пустого», пространства во Вселенной не существует. Внутри социальной среды так же, как и в индивидуально-личностной гиперкластерной биосистеме «свободного» места нет, поэтому «учет» уже идущих процессов и образованных ранее тенденций возможен только лишь с позиции многомерно сформированных барьерных мембран, которые определяют параметры встречно-обменных взаимоотношений, а это уже задается пространственно-развернутой системой фазовых координат II Ф.Б. В результате, для целенаправленного синтеза структуры резонансных взаимодействий простого введения программно-подчиненного импульса недостаточно, он произведет лишь возмущение среды.

Можно сделать следующий вывод. Везде и всюду существует принцип триединства, поэтому для того, чтобы смоделировать объективный результат, необходимо:

– во-первых, задействовать координатный комплекс II Ф.Б., определяющей параметры условий, в которых будет происходить синтез, то есть пространственное моделирование наиболее адекватной для получения результата системы взаимодействий;

– во-вторых, определить программно-задающую, управляющую синтезом систему, представляющую собой пакет плоских матриц, каждая из которых является носителем информационной программы, координирующей моделируемый процесс или задающей его;

– в-третьих, необходимо запустить процесс, активируя его, а это уже энергия, электромагнитный импульс необходимой мощности.

В итоге, конкретно прогнозируемый результат становится возможен.

Пока практикующий не реализует в спирально-винтовой структуре собственной гиперкластерной системы пространственно-развернутый комплекс координат II Ф.Б., результативность его действий в окружающей среде будет весьма низкой. Половинчатым результат быть не может, он способен представлять собой только целостную форму, в противном случае формируется направленный «в никуда» импульс. Безусловно, существуют такие понятия, как «этапные формы фиксации», но в итоге все определяется конечным результатом: или происходит простое шевеление окружающей среды, или же появится возможность подтвердить статус созидателя, по крайней мере, собственного жизненного пространства. Пока

не стоит говорить о воздействии на «чужое», внешнее пространство. Ведь спровоцировать активный конфликт или попытаться директивно подавить уже смоделированные когда-то «кармические» импульсы, направленные на реализацию тех или иных скрытых программно-подчиненных тенденций возможно, но насколько это конструктивно?

Может, выходом является формирование динамически направленного высокоамплитудного импульса и нагнетание его мощности с расчетом, что суперактивный сигнал, так или иначе, сможет пробиться через уже имеющиеся в данном структурном пространстве тенденции и достичь желаемого результата? Возможно, именно таким образом и действуют многие медитативные практики, например, йога и пр., не учитывающие многочисленные дополнительные факторы, однозначно требующие полноценного согласования огромного количества волновых процессов, имеющих электромагнитную природу.

Проведем эксперимент: попробуем придать какому-либо объекту свойство сверх-устойчивости, но при этом зададим ему динамическую составляющую, например, начнем вращать его вокруг собственной оси. При определенной скорости вращения возникаюшие центробежно-центростремительные силы превратят объект в гироскоп. Если еще увеличить обороты, то окажется, что для того, чтобы изменить его положение в пространстве, требуется гораздо большее усилие. Но если многократно увеличить угловую скорость, он начнет самопроизвольно разрушаться, не говоря уже о возникновении боковых ускорений, «заваливающих» объект перпендикулярно оси вращения.

Таким образом, на простом примере видно, что за счет «бесконечного» нагнетания активности получить устойчивость системы невозможно, фазовые центры начинают спонтанно смещаться, изменяя частотный диапазон волнового импульса. Более того, если говорить о возможности формирования управляющего неким процессом импульса в сложном (многомерном) пространстве, то необходимо помнить, что энергопотенциал такого импульса должен быть выше, чем суммарная энергоемкость всех процессов, протекающих в этом локальном пространстве. Но стоит приложить такой инициирующий потенциал к объекту, как окажется, что он просто уничтожит сам объект, дезинтегрируя его структуру, не говоря уже о том, что сама программная векторная направленность действия не будет сохранена, а преобразуется в сложную винтовую спираль.

Вывод: формирование структурно подчиненного результата путем активизации именно динамической составляющей процесса, всегда преобразующейся в спирально-винтовую функцию иррационального характера, обречено на провал. Активность или привлечение сколь угодно высокого потенциала просто разрушит процесс как таковой. Поэтому результат всегда определяется тремя позициями:

– наличием необходимых «рамок», определенных условиями среды, в которой будет происходить процесс (синтез результата), то есть системой нейтрализации неконструктивного влияния среды;

– пространственно скомпонованным пакетом программ, задающих процесс;

– необходимым энергопотенциалом оптимального характера.

Давайте теперь разберемся, что нужно сделать практикующему на первом этапе структурной коррекции для того, чтобы получить конструктивный результат, не нарушая генетически фиксированных принципов жизнеобеспечения организма. Почему не нарушая принципов? Потому что фрагментарное изменение встречно-обменных процессов жизнеобеспечения представляет собой определенную стрессовую нагрузку и способно пагубно повлиять на многоуровневую систему скоррелированных взаимодействий организма в целом.

На первом этапе пространственной реструктуризации наиболее важным для практикующего результатом будет дифференциация грубых структурных деформаций. Это первичный этап любого систематизированного развития, и заключается он в ликвидации имеющихся грубых погрешностей в системе жизнеобеспечения биоформы. Принципиально невозможно качественно улучшить систему жизнеобеспечения, не ликвидировав имеющиеся структурные деформации и не переведя основные функциональные процессы на максимально адекватный уровень. Только после этого можно двигаться дальше – к формированию принципиально новых возможностей, целиком и полностью определяемых углубленным пространственным согласованием всех без исключения волновых модуляций гиперкластерной биосистемы.

Таким образом, на первичном этапе необходимы:

– достаточное количество энергоресурса,

– программно-структурированный информационный потенциал, задающий процессы согласованной реструктуризации системных деформаций,

– «рамки», то есть контролирующая система пространственной стабилизации жизненного пространства, которым является спирально-винтовая структурная композиция организма.

Взглянем на эти три условия и определим, что из этих условий у нас есть, а чего нет.

Что касается энергоресурса, то его, как правило, достаточно. Управляющая система спирально-винтовой стабилизации имеется (ДНК-матрица, в которой «записаны» все необходимые программные условия жизнеобеспечения организма). Не хватает только одного – структурно подчиненной программы пространственной реструктуризации, которая бы позволила на базе генетически представленных информационных категорий – пакетов структурных плоскостей и доступного энергопотенциала – привести в идеально согласованный порядок все имеющиеся обменные взаимоотношения, ликвидируя, таким образом, любые возможные конфликты. При этом биологический объект по-прежнему представляет собой множество отдельных субъектов (различные системы организма), каждый из которых имеет свою специфическую специализацию. Универсальность субформ высокоинтегрированного пространственно-развернутого фрактального комплекса – это уже следующий шаг. Первичной задачей является ликвидация массово представленных дефектов исходного синтеза биоформы, при наличии которых о реструктуризации гиперкластерной системы во фрактальный гиперкомплекс не может быть и речи.

Как известно, «накачивание» энергоинформационного потенциала без введения пространственно-стабилизирующих рамок II Ф.Б. позитивных результатов

не даст. Наоборот, это приведет к резкому увеличению скорости обменных реакций, множественным функциональным сбоям и развалу (дезинтеграции) системы жизнеобеспечения. В этом случае объективным результатом будет гибель биологического организма.

Что же произойдет при постоянном увеличении энергоинформационного потенциала в результате введения пространственно-развернутой системы фазовой стабилизации – II Ф.Б.? В этом случае придется постоянно наращивать стабилизирующую процесс систему координат, повышая ее структурную плотность и качество когерентного преобразования, так как при растущем потенциале требования к стабилизации многократно увеличиваются по нелинейной зависимости. Такая структурная форма резонансных взаимодействий не оптимальна и ничего не даст, кроме огромного роста затратной части на поддержание системы стабилизации, не говоря уже об «угловых зонах» комплекса, где когерентное преобразование нелинейно протекающих иррациональных процессов принципиально невозможно.

Таким образом, формирование пространственной системы фазовой стабилизации II Ф.Б. на базе стандартно имеющегося энергопотенциала и системы управления процессами жизнеобеспечения, программируемыми плоскостной ДНК-матрицей, позволяет, в результате когерентного преобразования собственного излучения субъектов биоформы, нейтрализовать естественные для спирально-винтовой гиперкластерной системы конфликты, убрать грубые структурные деформации, восстановив наиболее оптимальный функциональный алгоритм для данного объекта. Но гиперкластерная биосистема существует в виде сложнейших многоуровневых взаимоотношений и множественной специализации, когда каждая отдельная цитоструктурная единица представляет собой индивидуальное образование с дальнейшим кластерным делением по группам, системам, органам и т.д. Если рассмотреть какую-либо одну функциональную систему или орган, то окажется, что они содержат в себе огромное количество узко специализированных клеток, которые, хотя и являются, казалось бы, единым образованием, тем не менее, далеко не идентичны, и, следовательно, не фрактальны. А если изъять хотя бы один субэлемент из такого кластерного образования, он станет нежизнеспособным. В результате, формируется крайне сложная, локально обособленная спирально-винтовая система компенсации с ограниченными возможностями (диапазон, векторность поляризации) резонансного взаимоотношения. Следовательно, затратная часть для согласования и поддержания функциональной стабильности отдела будет огромна, а качество реализации в связи со сложностью и «запутанностью» системы управления согласованием взаимодействий будет неоднозначным. Плюс – огромный процент ущербного продукта низкоэффективной жизнедеятельности, который токсичен и требует немедленной утилизации.

Таким образом, даже при введении пространственной системы стабилизирующих координат II Ф.Б. и адекватном отношении личности к воспринимаемому энергопотенциалу, можно получить высокоинтегрированный объект, но только в рамках фрагментарной встречно-резонансной стабилизации его отдельных звеньев, суммарно образующих гиперкластерный комплекс V Ф.Б.

Целью следующего этапа структурного развития будет получение многоуровневого пространственно-развернутого резонанса (квантовая форма), а это возможно

только в случае разворота универсальных тенденций (I Ф.Б.) высококогерентного преобразования каждого отдельного субъекта схемы, интегрально формирующих фрактальную гиперкомплексную систему.

Каким образом? Какой принцип позволяет реализовать тенденцию преобразования высококогерентных волновых процессов в самоаффинное квантовое поле?

Широко известный принцип многоуровневой фрактализации предполагает информационное представительство каждого субъекта схемы в любой другой ее части. «Большое в малом, а малое в большом». Именно введение встречно-направленного принципа глубокой фрактализации, в виде последующих итераций пространственного развития, для стабилизации обменных процессов системы когерентного преобразования, позволяет спровоцировать процесс фрактально-подчиненного структурного совершенствования всех без исключения субъектов, из которых состоит любая гиперкластерная система. Необходимо добиться пространственно-развернутого общесистемного резонанса, являющегося следствием уже целостной фрактально-согласованной структурной формы. Для этого в центре системы координат II Ф.Б. виртуально моделируется самоаффинная схема (I Ф.Б.) в виде стабилизирующей пространственной конструкции когерентно преобразующего широкий диапазон частот управляющего поля. В процессе выхода на его качественное построение происходит поэтапная, высокосогласованная регуляция всех ведущих физиологических процессов. Когда схема достраивается как уже строго стабилизированная структурно-резонансная конструкция, начинается следующий этап – углубленная модификация генетического прототипа ДНК-матрицы и хромосомного набора.

Итак, структурно-координатной схемой пространственной фазовой стабилизации является конструкция II Ф.Б., но универсальное согласование амплитуд, диапазонов, фаз и диаграмм взаимодействия возможно только с позиции самоаффинной гиперсферы – I Ф.Б. Поэтому виртуально сформированная и пространственно зафиксированная структурная конструкция II Ф.Б. представляет собой координатную основу фазового каркаса для следующего этапа – построения универсально-резонансного управляющего поля. Необходимо подчеркнуть, что в данном случае происходит не ликвидация II фрактальной базы, ее преобразование или замена, а внутриструктурная «надстройка», что позволяет, не теряя уже достигнутой структурно-резонансной стабилизации (согласования) организма, ввести новый дополнительный контур сферической диаграммы встречного взаимодействия и таким образом в пространственно реорганизованном комплексе специализированных цитоструктурных единиц инициировать их универсальное преобразование. Итак, медитативно-виртуальное построение в системе координат II Ф.Б. самоаффинной схемы I Ф.Б. – начало этапа универсальной реструктуризации каждой отдельной цитоструктурной единицы и всего организма в целом, занимающего достаточно длительный временной период – четыре полные цитоструктурные «замены». Но данный этап структурного развития уже будет характеризоваться наличием адекватной системы пространственно-развернутой стабилизации тех тенденций, которые задаются стандартной ДНК-матрицей. Это уже условно «чистая» система стандартных взаимодействий, по крайней мере, с точки зрения ведущих функциональных процессов, а также отсутствие выраженных и скрытых

патологий любого характера, кроме возрастной деградации. Безусловно, еще остаются периферические следы ранее сформированных нарушений, представляющие собой инерционные проявления массово «запутанных» спирально-винтовых формулировок, несущих стереотипные общегенетические программы. Реструктурировать их можно только при условии введения корректирующего структурно-подчиненного принципа универсального когерентного преобразования. Универсальность единиц фрактально-развернутой схемы дает возможность общесистемного резонанса и автоматической достройки всех, необходимых в этом ракурсе, резонансных взаимосвязей с ликвидацией противоречий на любом пространственно-развернутом структурно-подчиненном уровне, в данном случае, уже гиперкомплексной биоформы.

Принципиально, универсальная схема I Ф.Б. не сложна, а, наоборот, очень проста, логична и абсолютно органична. Вовлечение же в процесс структурного совершенствования периферического сознания личности – инициирует адекватное развитие ее представлений о физическом состоянии внутреннего и внешнего пространства. В результате, эволюция происходит одновременно в двух ракурсах: как внутриструктурном, физическом – фундаментально, так и интеллектуальном – информационно-аналитическом, связанном с осознанием, анализом, расширением представлений и углублением знаний.

На этом этапе развитие объекта становится синхронизированным как с позиции осознанной личности, так и с позиции ее биологического носителя. Именно поэтому достижение общесистемного резонанса за счет сколь угодно конструктивного влияния третьей стороны невозможно, поскольку даже если директивно имплантировать вначале общую стабилизационную схему II Ф.Б., а потом – универсальную (I Ф.Б.), то нужно учитывать еще и значительный временной период, необходимый для многоуровневой реструктуризации и переустройства собственного биологического носителя личности, а значит, универсальная схема взаимодействий должна безупречно подтверждаться практикующим, к тому же – энергоинформационно дополняться и корректироваться в процессе тех или иных активных проявлений социально-геофизической среды обитания. Собственное позиционирование личности, получившей такой когерентно преобразующий «имплантат», должно быть максимально адекватно принципам данной матрицы, в противном случае, оно сформирует масштабный внутриструктурный конфликт, и, являясь приоритетом в собственной гиперкомплексной форме, будет его ущербно «модифицировать», блокировать, или отторгать. Поэтому имплантировать структурную форму такого характера с получением объективного результата можно только личности, сознание которой адекватно этой универсальной структурной матрице. А если сознание практикующего адекватно, тогда данная матрица уже в виде самоаффинной гиперсферы априори существует, она уже построена, и в таком случае помощь третьей стороны может быть связана лишь с какими-то специфическими кризисными ситуациями, серьезными травмами и т.п. Например, если в случае какого-то геофизического катаклизма произошла масштабная структурная деформация, которую, по объективным причинам, невозможно откорректировать данному объекту, то тогда, с позиции аналогичной высокоорганизованной личности возможно проведение эффективной коррекции и восстановление разрушенного фрагмента схемы.

Если применять термин «качество личности» с позиции таких критериев, как мораль, духовность, интеллект, то личности, способные быть носителями уже универсальной структуры, с религиозной точки зрения, божественны во всех проявлениях, начиная с физических сверхвозможностей, знаний и духовности. Поэтому приписывать тем, кто легко перемещается в пространстве Вселенной, масштабно реализуя собственные суперобъективные тенденции к развитию, то есть, инициируя универсальную стабилизацию уже другого, глобального, уровня, какие-то не конструктивные действия по отношению к более примитивным цивилизациям (агрессивность и другие качества, присущие человеку) совершенно абсурдно.

Самое главное в процессе эволюции цивилизации – добиться, чтобы вся концепция развития личности четко укладывалась по уровням, по разрядам, как стройная конструкция, соответствующая принципам пентаграммы разворота универсальной основы I Ф.Б. – в пространственно-развернутую гиперкомплексную систему произвольного типа. Такая конструкция должна быть легко осознаваемой, понятной, несмотря даже на то, что каждый практикующий будет воспринимать ее субъективно, трактуя по-своему, но в неких строгих рамках и в определенной четкой последовательности. Поэтому, не введя в гиперкластерную систему стабилизатор, являющийся пространственно-развернутой координатной схемой II Ф.Б., не удастся четко урегулировать все динамические процессы (III-IV Ф.Б.) обменного характера. Следовательно, окажется невозможным и адекватное использование имеющегося программного потенциала, кодируемого в молекуле ДНК, не говоря уже о синтезе недостающей третьей полипептидной спирали. В результате, спирально-винтовая гиперкластерная биосистема не сможет выйти в режим оптимального внутриструктурного взаимодействия, и энергоинформационный потенциал, необходимый для следующего эволюционного шага, набрать не удастся.

Если же процесс пространственной стабилизации сформирован правильно, то следующим шагом будет построение на имеющемся уже многоуровневом фазовом фундаменте структурного каркаса универсального характера, I Ф.Б., что позволяет «запустить» универсальное когерентное преобразование генетической базы цитоструктурных единиц биоформы. Но этот процесс достаточно долгий, и продлится он, как минимум, один полупериод полной цитоструктурной замены – 21 месяц. Кроме того, реальное построение структуры возможно только с учетом геофизического фактора – циклических изменений геофизических полей планеты и ритмов солнечной активности. Фиксация системных взаимосвязей базовых конструкций I Ф.Б. вне учета геофизических процессов планеты невозможна, так как это единый, высокоскоррелированный комплекс.

Безусловно, необходима многоуровневая корреляция между внутриструктурными процессами практикующего и аналогичными проявлениями социально-геофизического характера, таким образом формируется глубокая встречно-направленная взаимосвязь, когда любые внешние изменения не провоцируют структурный кризис, а сопровождаются нормальной формой адаптационных изменений имеющихся структурных конфигураций и согласованной «подстройкой» биосистемы.

Постепенно такая тенденция должна углубляться и расширяться, в результате чего биосистема, адекватно реагируя на изменения геофизического характера, может стать независимой производной от этих процессов, полноценной функциональной частью единой экосистемы. Любые изменения среды обитания должны одномоментно инициировать адаптивные встречные реакции, но в индивидуальных рамках структурной формы практикующего, и в этом огромная разница. Ответные цитоструктурные проявления организма не должны быть следствием шокирующего «удара» информации извне, но являться нормальной мобильной реакцией системы в результате изменения взаимоинтегрированных сред организм-пространство. Здесь уже отсутствуют причина и следствие, и нет временного инерционного интервала, когда вначале изменилась геофизическая обстановка, провоцируя возникновение сложнейших перегрузок периферии, а далее организму необходимо формировать специальные антикризисно-адаптационные процессы, пытаясь с огромными нагрузками сохранить собственную периферию. В результате пространственного разворота структуры II Ф.Б. любые изменения среды приобретают для биоформы естественный характер, инициирующий объективную адаптационную реструктуризацию в строго адекватных рамках.

Все вышесказанное иллюстрируется широко известным древним тезисом «я и Отец – едины». Каждый человек, его структурная композиция, принципы внутренних взаимодействий биоформы и аналогичная формулировка геофизической составляющей становятся едины «по облику и подобию», они строго скоррелированы, и самой тенденции к перегрузкам уже быть принципиально не может, так как это одна общая когерентно преобразованная волновая функция, интегрированная в единую, фрактально-подчиненную, функциональную зависимость. Таким образом, в результате пространственной структурной коррекции, поэтапно происходит фрактальное преобразование гиперкластерной биоформы практикующего в гиперкомплексную систему, постепенно погружающуюся в общеволновую геофизическую цикличность все более глобального и расширяющегося фактора. В итоге, возникают совершенно фантастические возможности системной саморегуляции биоформы, несмотря на, казалось бы, очень серьезные нагрузки, периодически провоцируемые средой обитания. На самом деле, для пространственно-реструктурированной биоформы внешние нагрузки просто не существуют, так как организм человека и геофизическая среда представляют собой единую высокоинтегрированную систему.

«Растворение изнутри» в глобальной окружающей среде, идущее поэтапно, формирует принципиально новый вид сознательно организованной эволюции, моделирующей возвращение «по облику и подобию» к истокам универсальности. Но происходит это не в результате дезинтеграции объекта до простейших единиц материи – элементарных частиц. Напротив, возвращение осуществляется целиком с учетом фактора многоуровневой общесистемной пространственной интеграции в многомерную среду глобального характера.

Построение универсальной структурной схемы I Ф.Б. – сверхзадача для всей гиперкластерной биосистемы человека, которая должна решаться строго поэтапно, последовательно. Это долгий процесс с «достройкой» недостающего звена хромосомно-генетической системы и решением множества текущих задач углублен-

ного согласования. Так же, как родившийся ребенок должен вырасти, программа структурной модификации должна пройти определенный путь. Она может быть построена и зафиксирована только на уже подготовленной почве. Ее основа должна быть соответствующим образом смоделирована активным сознанием практикующего посредством виртуального моделирования пространственно-развернутой конструкции II Ф.Б. Построение I Ф.Б. в спирально-винтовой зоне, не стабилизированной изначально при помощи системы координат II Ф.Б., не возможно принципиально.

В свою очередь, формирование простейшей модели I Ф.Б. (четвертый конвертер) – это всего лишь начало пути глобальной многомерной реструктуризации, результатом которого является универсализация возможностей каждой структурной единицы. Поэтому надеяться на принципиальное функциональное улучшение, дающее сверхвозможности, не следует. Тем не менее, можно реально рассчитывать на довольно быстрое восстановление тех физиологических процессов, которые генетически предусмотрены в организме человека первого и второго уровней спирально-винтового развития сознания, то есть выход на качественное здоровье и точность ведущих функциональных взаимодействий. Но добиться этого можно лишь в результате адекватного построения и фиксации схемы II Ф.Б., являющейся пространственной системой координат встречно-резонансной стабилизации динамически организованных процессов гиперкластерной биоформы. В этом случае возможна достаточно скорая ликвидация имеющихся патологических проявлений, за исключением возрастной деградации.

Возрастная деградация будет дифференцирована лишь в том случае, если в результате универсального когерентного преобразования исчезнут спирально-винтовые приоритеты массовой суперспециализации, и доминирующей формой станет универсальность цитоструктурных единиц. Как известно, при последовательном клонировании любой специализированной биологической клетки обязательно возникают потери функциональной ориентации, что, безусловно, приводит к последующим, провоцирующим хаос бессистемным взаимодействиям, что, безусловно, нельзя допускать. В свою очередь, нагнетание амплитудной активности инициирует увеличение скорости спирально-винтовых обменных реакций (естественно, с потерей качества), и, как следствие, резкое сокращение общесистемного временного периода, когда каждый последующий цитоструктурный клон производит все более и более нефункциональные единицы. Ни в коем случае практикующему нельзя увеличивать нагрузку в виде структурно не скоординированного с позиции II Ф.Б. энергопотенциала, не предполагающего формирования соответствующих координатных «рамок» широкодиапазонного согласования.

Поэтому, если первый шаг построения широкодиапазонной системы когерентного преобразования – это сознательное торможение бессистемной активности, хаотической динамики любого рода, то следующие шаги заключаются в сдерживании спонтанного роста структурно-подчиненного потенциала на том оптимальном уровне, который необходим и достаточен. Но здесь нет критериев, они сугубо индивидуальны и связаны с качеством сформулированной личностью стабилизирующей системы. Как следствие, у каждого – своя градация, хотя и в общих для всех рамках. Насколько практикующий ее ощущает, является уже тестом на адекватность

индивидуально-личностного сознания: что имеешь, что делаешь, как регулируешь, что хочешь и т.д. Поэтому существует множество аспектов, которые ни при каких условиях не позволяют личности, не владеющей знаниями и глубоким пониманием внутриструктурных процессов, объективно пройти эволюционный путь, так как периодически перед идущим возникают тестовые ситуации, инициированные средой обитания и требующие быстрого адекватного решения.

Безусловно, говорить о том, что предлагаемая медитативно-виртуальная методика BIP является чисто механической технологией, не затрагивающей такое понятие, как «духовность» – абсурдно. А утверждать, что какая-либо «высокодуховная» техника, предлагающая «висящие в воздухе» абстрактные моральные принципы, не подкрепленные структурно-подчиненными базовыми категориями, может дать адекватные результаты, также принципиально не верно. Все должно быть строго скоррелировано с глобальными физическими и социальными процессами. Любые догмы являются таковыми только из-за неспособности личности увидеть встречно-резонансные взаимоотношения, пространственно связывающие их структурно-информационный каркас с другими процессами или категориями среды обитания. Любой закон будет существовать как функционально-активная единица лишь в том случае, если он опирается на естественные физические или социальные процессы многоуровневой регуляции глобального характера. Если этого не происходит, закон становится нежизнеспособным стереотипом, блокирующим объективное развитие личности.

Вспомним, как во время «разбирательства дела» Иисуса из Назарета было сказано, что если деяния «сего человека» от Бога (то есть они опираются на объективный фактор, соответствуя тем критериям физической реальности, которые определяют пространство и время), то эти деяния вечны. И наоборот, когда они искусственны и не имеют строгого резонансного подтверждения на уровне аналогичных фрактальных проекций более глобальных характеристик, то сами автоматически разрушатся. Таким образом, если любой запущенный процесс не имеет соответствующих программно-подчиненных рамок, контролируемых стабилизационным фактором многоуровневого согласования, как пространственным комплексом структурно-резонансных взаимосвязей I-II Ф.Б., то вначале, в результате естественной винтовой спирализации он достигнет некого амплитудного апогея, а затем развалится под воздействием выраженных фазовых конфликтов потерявших согласование собственных волновых субформ. Или, наоборот, по той же причине, он может сжаться в сверхмалую точку – нефункциональное ядро, с последующим коллапсом.

А вот находиться в состоянии целенаправленной ритмической пульсации (осцилляции) согласованной функциональной активности, возможно только в том случае, если существуют четко скоррелированные взаимосвязи с множеством других обменных процессов, определяющих единое системное пространство объекта как таковое. Эти процессы встречного взаимодействия необходимо скрупулезно учитывать, так как, априори присутствуя в конкретной зоне биоформы, они могут или создавать особые резонансные взаимоотношения, «подпитывающие» действие, или, наоборот – провоцирующие конфликт, гася, тормозя или изменяя направленность имплантированного программно-подчиненного импульса.

Если структура встречно-обменных взаимодействий биологического организма скоррелирована с геофизическим комплексом планеты, являющимся естественным местом его обитания, то протекающие в нем реакции, находясь в доминирующем резонансе с более глобальными процессами окружающей среды, будут всегда, даже в случае возникновения внутренних противоречий, получать корректирующий импульс и согласовываться на необходимом уровне качества. Когда этого не происходит, конспиративные внутриструктурные дефекты выходят на такой высокий уровень противоречий, что формируют конфликт явных несоответствий с геофизическим фактором. Естественно, они вместе с носителем обязательно будут безжалостно нейтрализованы, так как противостояние глобальным категориям планетарного пространства невозможно. В результате, для личности и цивилизации в целом существует только одна безальтернативная перспектива выживания – найти форму согласованного взаимодействия. Безусловно, все эти большие и маленькие «нюансы», касающиеся существования индивидуально-личностного субъекта среды в неком масштабном социально-геофизическом комплексе – это «правила игры» внутри сложнейшего многомерного пространства Вселенной, которые должны быть абсолютно осознаны и адаптированы обществом, хотя бы в общих чертах, но, тем не менее, достаточно четко. Именно они позволяют делать адекватные выводы по поводу тех или иных конкретных ситуаций взаимодействия со средой обитания.

Любой энергоинформационный потенциал будет качественно характеризоваться своей систематизацией и тенденцией к когерентности. Допустим, при определенных условиях возник какой-то резонансный контур, резко возросла амплитуда процесса, что позволяет предпринять соответствующее действие, но на ограниченном участке среды. Такой локально концентрированный потенциал обязательно «затухнет», и не «просто так», а вызвав деформации организующей функциональные ритмы схемы, так как остальные участки структурной формы, а значит, и множество разноплановых процессов, не смогли войти в инициированный резонанс по объективным причинам отсутствия общесистемной когерентности. Таким образом, пространственно-развернутая корректирующая структуризация – это синхронизация, корреляция и формирование когерентности энергоинформационных взаимосвязей, тех физиологических ритмов, которые уже существуют в спирально-винтовой системе априори, что приводит, в первую очередь, к снятию провокации конфликтов несогласованности.

Итак, если в организме имеется N-ое количество физиологических отделов, которые, потеряв корреляцию, начинают конфликтовать друг с другом по амплитудам, частотам, фазам и диаграммам взаимодействия, то ситуация приведет не только к огромному потреблению необходимой «жизненной энергии», но и к тому, что называется «системным кризисом», как правило, заканчивающимся масштабным «коротким замыканием». И если, неважно, каким образом, начать провоцировать увеличение пространственно не систематизированного потенциала в гиперкластерной биоформе, подверженной множественным внутриструктурным деформациям, то можно только выраженно обострить общесистемный кризис. Необходимо «не брать» и «не отдавать» энергоинформационный потенциал, а лишь регулировать

и пространственно систематизировать его программно-подчиненную структуру, добиваясь максимально возможной когерентности.

Например, когда в начале практических занятий по медитативно-виртуальному моделированию целостный охват всего диапазона частот системы восприятия по объективным причинам невозможен, то происходит следующее: какое-то из звеньев (хорошо, если это будет центральное звено, верхний отдел солнечного сплетения) начинает накапливать структурно-подчиненный потенциал. Как следствие, те зоны, которые находятся в прямой резонансной зависимости, а это верхний и нижний фазовые промежутки, начинают спонтанно входить в резонансное взаимоотношение, происходит процесс формирования вертикального осевого звена. Но это вертикальное звено, представляющее собой структурно-организованную ось, является, на самом деле, сложной полевой конструкцией, состоящей из тех отдельных, находящихся в состоянии встречного резонанса, «волновых звеньев» – фрактальных элементов виртуального построения. И если элементарная ячейка данной архитектуры – трехмерная решетка, имеющая семь фазовых центров (X, Y, Z),- то дальнейшая структуризация будет идти по фрактальному принципу с ориентацией именно данного пространственного характера. Если же это плоскостные резонансные матрицы (X, Y), тогда только две взаимоперпендикулярные оси удастся совместить, но не более. А далее, фазовый дисбаланс по векторам межплоскостных взаимодействий обязательно вызовет кризис. Когда сформирован один вектор, то появляется перспектива возникновения «бегущего» резонанса (солитонная волна) и резкого повышения амплитуды процесса, что вызовет тенденцию к замкнутой саморегуляции. В этот момент необходимо введение дополнительных структурных параметров, позволяющих эту спирально-винтовую тенденцию пространственно реструктурировать, инициируя процесс дифференцированного согласования, скоординированного по ортогональной схеме взаимодействия.

Например, подобная реакция возникает при крике «пожар!». Все знают, что необходимо тушить огонь, правда, неизвестно, где и чем тушить, но самого информационного импульса уже достаточно для того, чтобы люди стали активно действовать. Но возникает системный кризис, так как осознанной информации о том, что надо делать в конкретном случае, нет. В результате, ничего, кроме всплеска бессистемной активности граждан с перспективой дезинтеграции элементарной коммуникационной структуры взаимодействия, не будет.

Если структуризация происходит правильно, то «накопление» потенциала связано с оптимизацией регуляции в конкретном отделе и согласованием тех физиологических процессов, которые этот отдел выполняет. Далее формируется интерференционная полевая конструкция, структурно определяющая резонансную стабилизацию данной зоны, так как без согласования этих позиций дальнейшее повышение потенциала невозможно. Если энергоинформационный потенциал не имеет строгих пространственных координат программно-подчиненных критериев в том, что касается последующего взаимодействия, то он или будет моделироваться “в навал”, или фиксироваться спонтанно, то есть каждый последующий импульс будет не зависим от предыдущих. Это значит, что возможности резонансной фиксации в данном звене конкретного информационного потенциала будут невысокими. Безусловно, в

этом случае фазового согласования, не говоря уже о диаграмме взаимодействия, не добиться.

Например, в комнату вносят всевозможные предметы. Предположим, что пока неизвестно, какие еще объекты будут появляться, и сколько их окажется всего. Пришел момент, когда предметы больше некуда ставить. Каков следующий шаг? Теперь необходимо расставить имеющееся максимально компактно. Начинаем реструктуризацию, освободили дополнительное место – начали заносить следующие вещи, но уже с учетом имеющегося опыта, систематизируя их на входе и находя для них подходящие позиции. Через некоторое время пространство опять оказалось заполнено, значит, необходимо сделать следующий шаг – провести дифференциацию имеющихся крупных блоков на составляющие их сегменты. Например, разберем шкаф «на доски» и сложим более компактно, в дальнейшем его можно собрать, когда в этом будет необходимость, а сейчас мы, таким образом, увеличим возможности нашего размещения.

В конечном итоге, можно дойти до того, что превратить в опилки тот же шкаф и сложить их еще более компактно, имея, конечно, возможность в любой момент из этих опилок синтезировать необходимый предмет. Таким образом, с уменьшением параметров субформы потенциал локального пространства, определяющий его емкость, становится колоссальным. А если имеется возможность и «опилки» дифференцировать на молекулярном уровне, так как это, по сути, сверхсложный объект, и смысла его хранить в таком виде нет, то можно «складировать», к примеру, отдельные кванты энергии, а из них, как известно, при необходимости – моделировать все, что угодно. В результате, потенциал «помещения» еще больше возрастет, но с каждым этапом дифференциации нейтральность, а значит, и универсальность возможного последующего использования такого потенциала, будет многократно возрастать. Пока складировали «мебель», после разборки на составляющие, из получившихся блоков можно было сделать другую модификацию, любой другой, аналогичный, предмет. Когда же дошли до «опилок», то получилось, что из них можно сделать гораздо больше предметов, а с переходом на молекулярную основу оказалось, что имеется некий «квантовый» субстант, из которого можно синтезировать абсолютно все. В результате, в незначительном объеме пространства, можно хранить не просто «мебель», но еще и «дом», и «технику», необходимую для постройки, и даже самих себя, свое собственное будущее, прошлое и настоящее. При этом каждое повышение энергоресурса, стремящегося к универсальности, будет происходить в рамках пространственно-развернутых координат с последовательным увеличением его структурно-подчиненной нейтральности.

Отсюда вывод: абсолютно нейтральная универсальная субстанция является основой для ничем не ограниченного творчества. Чем выше потенциал объекта, тем его структура должна быть менее полярной. Чем выше полярность, тем потенциал ниже. По этой причине, регуляция энергоинформационного потенциала, «наполняющего» структуру резонансных взаимодействий, очень важна. Когда структура доведена до качества, предполагающего самостоятельную, автоматическую дифференциацию и когерентное преобразование поступающего извне энергоинформационного потенциала до абсолютно нейтрального состояния, и если имеется возможность

перевести эту субстанцию в энергоноситель -дополнительные структурные взаимосвязи, адекватные базовой основе I Ф.Б., которые в любой момент можно превратить во что угодно, в зависимости от личной мотивации, – то можно говорить об объекте, реально оперирующим фактором универсальности. А это уже один из высочайших этапов развития личности.

Но движение к пространственно-развернутому структурному совершенству, определяющему максимальную когерентность, осуществляется через последовательную проработку имеющихся корректирующих возможностей, которые должны использоваться оптимально. И пока на первом этапе «помещение не будет заполнено предметами до конца», выяснить, требует ли данный объем какой-то специальной систематизации, будет невозможно, так как, опять-таки по объективным причинам, можно не увидеть, что «мебель» надо «загружать» и дальше. Если практикующий не знает, что кроме какой-либо систематизированной формы могут быть другие структурные модификации, и, более того, в определенных условиях, конкретная форма не подходит, и нужно изменить ее структуру, то не возникнет мотивация к реструктуризации, позволяющей создать что-то, принципиально более перспективное. Всегда вначале используются имеющиеся стандартные возможности развития, и только после оптимального предела ищутся перспективы смены прежних принципов на более совершенные.

Если в процессе насыщения энергоинформационным потенциалом какого-либо отдела биоформы возникает эффект внутриструктурного резонанса, то имеющийся активный заряд структурируется соответственно оптимальному уровню согласования, кратно полуволне дублируя свой диапазон и проваливаясь в глубь системы. После того, как произошло насыщение, наступает процесс общей дифференциации, всегда связанный с циклическими адаптационными процессами более глобального характера как внутренними, так и внешними (среда обитания). Поэтому каждый раз, когда пространственная структура смоделирована и доведена до, казалось бы, идеально качественного уровня, возникает иллюзия, что она абсолютно управляема. Но подобное состояние существует от 42 часов до, максимум, 7 суток, причем этот период зависит от внешних геофизических факторов, затем структура адаптируется и переходит в более нейтральное состояние, после чего при помощи старого тестового алгоритма ее уже «не взять», она больше «не видна», уровень ее поляризации резко снизился за счет того, что скомпонована новая когерентная «общность», имеющая тенденцию к более высокой нейтральности, чем изначально сформулированный структурно-подчиненный объект.

Таким образом, в результате естественного процесса адаптации, сформированная структура как бы исчезает из поля зрения практикующего. На самом деле, она переходит на следующий качественный уровень согласования, и процесс виртуального построения необходимо начинать вновь. Если структурную схему не совершенствовать, то процесс спонтанного нагнетания потенциала обязательно приведет к перенасыщению и последующему «обрастанию» спирально-винтовыми наслоениями. Возможности низкоструктурированного пространства фиксировать некогерентный информационный импульс не высоки, и только сигнал, сформированный по принципу I Ф.Б., можно программно кодировать и фиксировать, повышая его

плотность до бесконечности, так как он, в результате автоматического согласования собственных субформ, приобретает нейтральную формулировку в среде любого типа. Поляризованный (активный) потенциал в виде субъективной матрицы можно увеличивать только до того предела, пока система саморегуляции (согласования) объекта не будет перегружена. И если гиперкластерная система не произведет когерентной реструктуризации более конструктивного характера, то есть качественно не перемодулирует себя, что возможно только в том случае, когда присутствует необходимое количество пространственных матриц управления, вызывающих фрактально-структурную перестройку именно того характера, который необходим (I-II Ф.Б.), то обязательно произойдет сброс излишней информации по произвольно возникающему вектору поляризации. Поэтому можно или постоянно двигаться вперед по пути собственного когерентного преобразования, или на любом из уровней этого процесса, перегрузив систему, «упасть вниз».

При построении практикующим самоаффинной гиперсферы I Ф.Б. появляются принципиально иные возможности широкодиапазонного согласования и, в первую очередь, это определяет необходимость соответствующей творческой реализации, которая может происходить только согласно структурным рамкам, системным принципам, программно-подчиненным категориям, философии, определяющим критерии универсальности. Поэтому личность, достигшая собственного совершенства, принципиально не может проявлять себя неконструктивно.

Итак, требования на каждом этапе развития свои, но все они сводятся к одному: следующий шаг возможен только с позиции улучшения структурного качества имеющейся модели встречно-резонансного взаимодействия, адекватного усложнения ее параметров, расширяющих возможности восприятия, анализа и реализации личности. Если этого нет, происходит блокировка или «сброс» ранее накопленного потенциала на периферию с дезинтеграцией индивидуально-личностной структуры.

Медитативные тренинги виртуальной коррекции построены по принципу «от простого – к сложному», в конечном итоге, необходимо смоделировать самоаффинную гиперсферу I Ф.Б. со всеми ее структурными взаимосвязями (а это более 1,5 млн. сегментов), и не просто смоделировать, а активировать ее как управляющее резонансным взаимодействием поле – универсальный когерентный преобразователь – досконально понимая ее функциональные параметры. Но одновременно практикующему надо построить еще одну, «внутриструктурную», скрытую программу, направленную на постоянное фрактально-подчиненное совершенствование каждого последующего шага. Затем необходимо «войти в этот ритм», являющийся следствием ставшей естественной тенденции к саморазвитию структурной схемы, но как только удастся зафиксировать и адаптировать сформированное, нужно сразу переходить к дальнейшему совершенствованию имеющегося.

Главное, чтобы медитативно-виртуальная коррекция строго соответствовала необходимым параметрам физической реальности и не была субъективно искусственным образованием, в противном случае, может возникнуть все та же «вечная проблема» – «улучшение совершенного», в свое время возникшая в Солнечной системе, следствием чего является нынешнее положение текущей цивилизации. Ни в коем случае нельзя «трогать» управляющие матрицы программного обеспечения

генома, определяющие, как и каким образом должны протекать все процессы внутриструктурного взаимодействия. В то же время, формирование стабилизирующих когерентно преобразующих пространственно-развернутых фрактальных схем является не только необходимым, но и обязательным условием развития личности.

На определенном этапе эволюции все процессы фрактального преобразования гиперкластерной структуры переходят в зону универсальности. Они происходят не только за счет сознательной коррекции практикующим обменных процессов биоформы, модификации структурных взаимосвязей или категорий функциональной программы жизнеобеспечения. Но они идут также в результате процесса глубокой саморегуляции и управляются через собственное отношение личности к взаимодействиям, определяющим жизнедеятельность в виде контакта со средой обитания как физического, так и социального характера. В этом и проявляется система смысловых координат сознательного управления и подтверждения условий согласованного пространственного равновесия, многомерной нейтральности, сферической адекватности, глубокого, всестороннего, многоуровневого анализа принципов, заложенных в саму основу существования глобальных гиперкомплексных систем, синтезирующаяся параллельно с формированием стабилизирующей системы широкодиапазонного когерентного преобразования.

Возникает резонный вопрос: на все процессы во внешней среде накладывается очень сложная компонента антропогенного и техногенного характера. Как это может повлиять на процесс самокоррекции практикующего?

С этой стороны никаких препятствий быть не может. Дело в том, что невозможность рассмотрения естественных процессов внутриструктурной коррекции (согласования) с позиции их функциональной основы, предполагает отчаянную попытку решения задачи с периферии, в результате, появляется так называемый «технический прогресс», как совершенно объективный фактор субъективизированного развития цивилизации. Но «технический прогресс», будучи сугубо искусственной формой, не связанной напрямую с базовой основой функциональных процессов, определяющих среду обитания и нас самих, может развиваться и иметь, в некоторой степени, «объективный» характер только до определенного уровня псевдоэволюции. Затем происходит «пробуксовка» этого процесса (затратная часть стремится к бесконечности, а результативность – к нулю), и становится невозможным решать за счет него все новые и новые, массово усложняющиеся проблемы, производные проекции, ситуация приводит к поиску и к естественной попытке, как правило, успешной, нахождения универсальной основы различных процессов и их дальнейшей реализации без опоры на грубые технические условности, позволяющие обеспечить сугубо поверхностное влияние на внутриструктурные процессы. Далее, разворот парадигмы универсального развития личности позволяет выйти из-под тотальной зависимости от обособленных техносистем (знак «666» на челе – помыслы, на правой руке – деяния), которые в дальнейшем становятся принципиально не нужны.

Итак, первично все связано с собственным физиологическим состоянием. Издревле существует фармацевтическая индустрия, призванная решать проблемы здоровья. Но с познанием физической реальности появляются новые представления, породившие технологию широкомасштабного когерентного преобразования и широ-

кодиапазонные средства согласования, в частности, выпускаемые НПО «АЙРЭС Технолоджис». Данные технологические средства, основанные уже на сугубо волновых представлениях о биологической материи, позволяют определить и уточнить понятие о внутриструктурной динамике того уровня гиперкластерной биосистемы, который необходимо корректировать. Но самое интересное, что матричная продукция «АЙРЭС Технолоджис» основана на технологии ВІР. Вначале сформировалось медитативно-виртуальное ВІР, а затем появилась продукция, как материализация представлений, сформированных в процессе многолетних исследований, о масштабном согласовании внутриструктурных процессов организма. Девять лет упорного труда понадобилось, чтобы получить всем хорошо известную матрицу «АЙРЭС».

На первичном этапе сочетание медитативно-виртуальной практики и использование когерентных преобразователей «АЙРЭС» для практикующего ВІР является необходимым условием, но в процессе углубления осознания законов внутриструктурных взаимодействий и, следовательно, качественной коррекции структурных взаимосвязей, наступит момент, когда матричная продукция «АЙРЭС Технолоджис» потеряет для практикующего свою значимость. Причина в том, что она нужна тому, кто не в состоянии самостоятельно регулировать свои внутриструктурные процессы. Тому, кто может это делать, она не нужна, или нужна, но как второстепенный, побочный фактор, помогающий купировать некоторые сложные, нагрузочные процессы пространственной реструктуризации. Как говорил Спаситель много лет назад: «...Посты соблюдают те, кто идет к Богу, а тем, кто рядом с ним, они не нужны...» Всегда имеется контингент людей, которым требуется объективная техническая поддержка, поэтому всегда будут те, кому необходимо использовать матричную продукцию «АЙРЭС Технолоджис». Появление все большего количества практикующих медитативно-виртуальное программирование, способное эффективно регулировать внутриструктурные процессы биоформы посредством пространственно-развернутого управляющего поля, – это движение в принципиально новую форму гуманитарных «технологий», постепенно формирующих эволюционный процесс, в котором нельзя рассчитывать на быстрый результат. Безусловно, матричная продукция «АЙРЭС Технолоджис» – широкодиапазонные когерентные преобразователи собственных излучений биоформы – является важным звеном, стимулирующим адекватное направление мышления объективно развивающейся личности.

Реализуя в течение некоторого времени конкретный жизненный алгоритм, человек вдруг подходит к некому «барьеру» и осознает, что следующего шага уже не сделать. Двигаясь по любому пути без смены алгоритма, корректирующего качество программного обеспечения, можно достичь позитивных параметров состояния и удержать его на короткое время. Но затем обязательно практикующего «сметет» вниз. Пространство стремительно меняется и не предполагает длительного «топтания» на одном месте. Когда целенаправленно увеличивается потенциал конкретного структурного качества, систематизированное пространство может его фиксировать до некого определенного уровня, и, если постоянно не вводить корректирующую моди-

фикацию, предполагающую возможность последующего структурного развития, то очень быстро достигается «эффект критической массы».

Если в глобальном окружающем пространстве планеты нет когерентно преобразованных управляющих матриц, инициирующих спонтанную модернизацию субформ среды, то постоянно происходит «сброс» накопленного потенциала и неконструктивная реструктуризация периферии. Нельзя моделировать одну и ту же программно-подчиненную схему дольше необходимого времени, пусть даже это будет важнейшая, ортогональная схема координат. Но стоит только адекватно ввести хотя бы еще один тип системных взаимосвязей (R√2), как моментально открываются новые перспективы. В конечном итоге, так можно прийти к построению пространственно-развернутой координатной системы – Абсолютного куба II Ф.Б. Казалось бы, возникла явная стабилизация внутриструктурных процессов, гармонизация функциональных ритмов, но далее все равно произойдет перенасыщение, блокировки и программный «сброс». В данном случае, необходимо понимать, что «сброс» – на самом деле, спонтанная реструктуризация спирально-винтового гиперкластера. Но реструктурировать себя «в никуда», при отсутствии четко ориентированного нового прототипа – схемы многоуровневого согласования, – гиперкластерная система не может. В результате, рано или поздно, произойдет только всплеск амплитудной активности и реструктуризация по случайному кластерному прототипу.

Безусловно, для того чтобы создать нечто более конструктивное, требуются объективные знания и соответствующая система управляющих реструктуризацией программно-подчиненных матриц. Любая структурная схема, кроме универсальной (I Ф.Б.), может быть блокирована или «сброшена» на периферию. Любой «сброс», в данном случае, это попытка системы фрактально клонировать себя по принципу имеющегося недостаточно конструктивно схематизированного прототипа. Поэтому внутри гиперкластерного блока спонтанные фрагментарные клонирования и обособленная фрактальная достройка возможны, но выход на принципиально новый пространственный уровень, без виртуально имплантированного сознанием практикующего прототипа, невозможен. Повышение активности линейно-динамических спирально-винтовых категорий IV Ф.Б. для стабилизации пакетов программных матриц III Ф.Б., абсурдно – произойдет перенасыщение и без того «запутанной» структуры и далее – разрушительный «сброс». Стремление увеличить потенциал, с позиции управляющей жизнедеятельностью системы III Ф.Б., с целью получить пространственную структуру II Ф.Б., опять вызовет перенасыщение и «сброс», любая попытка конструктивной реструктуризации спирально-винтовой системы без введения соответствующего пространственного прототипа обречена на провал.

Таким образом, необходимо начинать медитативно-виртуальное построение, сразу же ориентируясь на II фрактальную базу, как на некий рубеж, который пока не преодолеть. При этом происходит формирование стабилизирующей программы именно как пространственно-развернутого прототипа системы координат этой категории. В процессе виртуального моделирования возникают множественные внутренние процессы спонтанного фрактального клонирования сегментов пространственно-развернутой схемы II Ф.Б., но автоматически прийти таким образом к I Ф.Б., к универсальности в виде соответствующего прототипа управляющего поля – самоаф-

финной гиперсферы – не удастся, даже если все филигранно выстроить. Необходимо ввести соответствующий программно-подчиненный принцип (прототип) структурного развития, причем не вместо, а согласованно с уже имеющимися пространственными наработками, что сделать несложно, поскольку само понятие «абсолютный куб», фазовый каркас – система координат пространства – уже подразумевает в себе критерии трех вписанных друг в друга сфер, образующих гиперсферу I Ф.Б.:

– R, сфера, вписанная в куб,

– R√2, сфера, вписанная в решетку куба,

– R√3, сфера, описанная вокруг куба.

Таким образом, значимые взаимосвязи структурной схемы пространственных координат имеют четкое отношение к радиусам основных сфер. Учитывая это, можно для построения использовать фазовый каркас II Ф.Б., который одновременно относится и к I Ф.Б., и ко II Ф.Б.. С учетом фиксации топологии фазовых центров строится прототип I Ф.Б., не вносящий противоречий или деформаций в схему пространственных координат II Ф.Б., которая используется как основа для построения. Таким образом, успешное пространственное построение II Ф.Б., формирующее повышение качества взаимодействий основных внутриструктурных реакций гиперкластерной биоформы, – основа, без которой не шагнуть в квантовую универсальность.

Поэтапность всех построений обусловлена спецификой пространственного развития структурной модификации. Но самое удивительное – это многоуровневое взаимодействие всех пяти фрактально-базовых композиций, их органичный переход одна в другую, совмещение, согласование и т.д. Перед практикующим открывается поразительная возможность «вертикального» эволюционного движения от, казалось бы, простейшей ортогональной системы координат к сверхсложной квантовой гиперсфере – развития, не связанного с какими-то особыми сверхсложными или специальными, доступными для единиц, действиями элитарного характера.

А это значит, что построение пространственно-структурной конструкции любого типа сложности со всеми вытекающими последствиями и сверхвозможностями для человека является естественным эволюционным процессом. Данная естественность позволяет практикующим заниматься медитативно-виртуальным моделированием в процессе непосредственного существования в социуме, когда «жизнь» и реализация суперперспектив идут параллельно. Таким образом, чтобы добиться результата, практикующему не нужно изолировать себя от «жизни» «в засекреченном от всех, закрытом ашраме», входить в какое-то специальное состояние при помощи «тайных спецсредств».

Первые шаги в любом функционально систематизированном программно-подчиненном процессе всегда требуют к себе достаточно серьезного отношения. Пока практикующий не вошел в ритм, будь то в работе или в учебе, на первом этапе всегда возникают адаптационные «технические» сложности. Однако освоившись и почувствовав рабочее пространство, оказывается, что действие совсем не так сложно, как казалось вначале, просто нужно каждый день систематически делать то, что требуется. В этом тезисе реализуется принцип Конфуция: не стремись ни к чему (не провоцируй повышение поляризации), и ты, «сидя на берегу реки жизни», получишь все,

опираясь на осознанные критерии Универсальной вечности. Не практикующий для ВІР, а ВІР для практикующего.

Может возникнуть вопрос, как определить пик энергоинформационного насыщения, когда возможен «сброс» потенциала и каким образом вводить дополнительные рамки стабилизации?

После того, как стала доступной программно-подчиненная структурная модификация зафиксированной схемы, то есть все виртуальные построения начали «легко» получаться, а такое состояние продолжается от 3-х дней до недели, как только появляется уверенность, что это не случайность, не промежуточная фиксация, практикующему необходимо вводить фрактально-подчиненное усложнение схемы. И даже если пространственную систему координат не удалось качественно зафиксировать, все равно, следующая модификация конструкции схемы обязана быть. У каждого данный процесс может идти по-своему, но этапность построения и алгоритм введения последующих программно-подчиненных структурных сегментов схемы, должен быть четко осознан. И даже если случится, к примеру, что предлагаемый для виртуального построения смысловой материал пока недоступен для практикующего, необходимо четко его осознавать, тогда по достижении соответствующего этапа удастся легко ввести требующуюся корректирующую программу.

Естественно, в определенный момент последовательных практических занятий наступает расширение возможностей виртуального построения. Безусловно, усложнение структурно-подчиненной схемы фазового позиционирования можно проводить по-разному, о том, как использовать эти перспективы и для чего, речь пойдет в свое время.

В случае возникновения конфликта с окружающей социальной средой, практикующему не нужно стремиться агрессивно повлиять на ситуацию. Надо «отойти в сторону» и, несмотря ни на что, выполнять корректирующие действия, оставаясь максимально нейтральным, строго исповедуя принципы, отвечающие данному этапу развития. Не следует провоцировать идеологический конфликт с окружающими, «потерявшими себя» в спирально-винтовых «дебрях». А он реально возможен в случае, если практикующий попытается директивно имплантировать в гиперкластерный социум свои представления, не думая, что по объективным или субъективным причинам люди не в состоянии их адекватно воспринять. С окружающими необходимо строить свои взаимоотношения так, чтобы их попытки «удержать вас на месте» не становились вашей проблемой. Поэтому, занимаясь медитативно-виртуальной программно-подчиненной коррекцией, удвойте свои усилия по качественному движению вперед, и результат будет следующим: или диссонирующий объект отойдет сам, или же он, всячески стремясь удержаться в ближней зоне, и тем самым уже самостоятельно, без директивной коррекции, попытается понять вас и двигаться аналогичным путем. Если же практикующий не уверен в собственной правоте, если его собственные критерии не столь устоявшиеся, и он сам начинает метаться «в поисках истины», пытаясь найти нечто «за рупь, но с бархоткой», то это уже проблема. Но если вы, совершенно четко осознав реальность, верите в то, что творите, то для вас нет альтернативы, вы не сможете предать себя, свои убеждения, свои стремления, свой опыт ради того, кто «по простоте душевной» не способен

видеть реальность, «променяв Вечность на тарелку чечевичной похлебки». Но это не значит, что нужно отталкивать окружающих на дальнюю орбиту вашего структурно-систематизированного пространства, пусть они сами определят и займут ту позицию, которая им удобна.

Если «окружение» создает сложности с условиями для занятий медитативно-виртуальной практикой, то это только лишь еще один тестовый барьер, через который практикующему надо пройти, но, не опираясь при этом на алгоритм IV Ф.Б., заключающийся в том, чтобы собрать максимально полярный потенциал и направленно ударить, пройдя напролом. Необходимо целенаправленно и скрупулезно делать то, что считаете необходимым, и если это объективно удается, несмотря на внешние раздражители, то в построение собственной структурно-подчиненной программы пространственной реструктуризации вносится «маленький» подпрограммный, но важнейший, участок, содержащий информацию о том, что эта модификация программы устойчива к серьезнейшим внешним раздражителям. Чем в более жестких условиях собрана корректирующая программа, тем более она будет когерентна, а значит, жизнеустойчива. Именно поэтому развивающая широкомасштабное согласование структурно-подчиненная программа, собранная «праведником», менее ценна, чем аналогичная пространственно-развернутая программа, собранная «грешником». Причина простая: «грешник», несмотря ни на что, смог ее собрать в гораздо более тяжелых социально-геофизических условиях, и поэтому его программная модификация имеет многоуровневый внутренний «антивирусный» блок, который позволяет ее эффективно использовать в сложнейших, не линейно разворачивающихся, на первый взгляд, безнадежных ситуациях.

Каждый практикующий, в той или иной мере, в общеэволюционной программе развития цивилизации создает дополнение, отражающее его сугубо индивидуальное положение в принципиально отличных условиях среды. В результате, в момент интеграции всех программных наработок в единую структуру планетарного генома, антикризисная программа, собранная текущей цивилизацией, будет иметь множество различных нюансов, позволяющих ей, став действительно Универсальной, выдерживать значительные нагрузки. В свое время процивилизацией была предпринята попытка «собрать» подобную суперпрограмму, оказавшуюся безуспешной по множеству причин, главная из которых – переактивизация периферического сознания граждан.

Сформированный кризис развития и проблема деградации генома, им спровоцированная, требуют выхода из тупика эволюции. Адекватное решение данной задачи и объективная корректирующая технология – колоссальный опыт, мощная антикризисная программа пространственной стабилизации, которая, будучи редуцирована в интегральное сознание Вселенной, как опыт и программно-корректирующая установка, позволит свести к минимуму, по крайней мере, кризисы аналогичного рода. Поэтому каждая личность, моделируя собственную индивидуально-развивающую программу, будет постоянно совершенствовать ее до момента общей интеграции. И когда данная стабилизирующая программа станет интегрированной в единый мощнейший блок, будет получен колоссальный набор индивидуально-личностных специфических нюансов развития, связанных в единую квантовую форму. Путь

цивилизации в универсальность проходит через индивидуальную структурно-подчиненную сверхспециализацию, согласованную с базовыми принципами развития гиперкомплексных систем произвольного типа.

Если вера в необходимость корректирующего действия, опирающаяся на понимание происходящих повсеместно процессов физической реальности, действительно крепка, то практикующий без труда, несмотря ни на что, сможет делать то, что считает действительно необходимым. Появление же активных раздражителей является следствием того, что сформированная до этого социально-кластерная система компенсаторно-корреляционных взаимосвязей начинает разрушаться, так как личность начинает ее изменять. В то время, как практикующий сознательно стремится к ее реструктуризации, другие объекты воспринимают процесс фрактальной коррекции имеющихся взаимодействий как угрозу тому образу существования, к которому привыкли. И они начинают сознательно или подсознательно пытаться любыми способами этот процесс остановить. Одной из причин тому является принципиальное непонимание ситуации и элементарный эгоизм примитивной личности.

Таким образом, каждому необходимо делать то, что закладывается сознательно как смысл существования, в результате, все лишнее – исчезнет, а необходимое – приложится. Но нельзя забывать, что, находясь в социальной зоне, которая «построена» и существует «по законам Сатаны», изначально придется считаться с этими условностями крайне негативного характера.

Надо учитывать, что уровень общесистемной поляризации практикующего будет изменяться волнообразно, циклически сдвигаясь в более нейтральное состояние, означая, что постепенно изменяется «запутанная» спирально-винтовая структура резонансных взаимосвязей, сформированных изначально. При этом практикующий начинает пространственно корректировать свое отношение к окружающей среде, изменяя оценочные категории, а такое изменение происходит лишь с позиции осознания собственного внутреннего мира и тех ценностей, которые являются для него значимыми. Естественно, все это вызывает у окружающих настороженность и соответствующие агрессивные реакции с целенаправленным желанием восстановить, хотя бы на короткий период, тот привычный уровень поляризации, который был ранее. Однако, если практикующий не может избежать «возвращения» по объективным причинам, он опять становится «своим» на какое-то время, потом вновь «отходит» и т.д., по винтовой спирали поднимаясь на более высокую орбиту, дифференцируя жесткие взаимосвязи, кармическими цепями связывающие его с окружающими.

Как известно, конвертация – это переход из одного структурно-подчиненного состояния в другое. Существует некая глобальная программа, гиперпрототип – «ДНК-матрица» Вселенной. При ее пространственном развороте одномоментно появляется множество синтезированных «по облику и подобию» аналогичных объектов, качество которых фрактально соответствует базовому гиперпрототипу. Гиперпрототип – это вечная, неразрушимая, сверхстабильная, сверхкомплементарная, суперкогерентная, сверхуниверсальная квантовая единица. Его поэтапная материализация в результате одномоментного разворота породила электромагнитную структуру Вселенной. Таким образом, целью развития индивидуального сознания личности

является «возвращение» в сверхуниверсальность и сверхстабильность, обусловливающую не просто электромагнитную природу биологической материи, которой является человек, превращающийся «в прах» из-за множества внутриструктурных конфликтов, спровоцированных неодномоментностью ее синтеза, а суперматерию, универсально когерентно преобразованную квантовую матрицу индивидуального Сознания Личности – разум, не знающий границ в пространстве и времени.

Итак, суперматерия – это материя, которая имеет некие суперсвойства: сверхстабильность, сверхпроводимость и многие другие с приставкой «супер», связанные с широкомасштабным когерентным преобразованием универсального характера. Таким образом, возможны два варианта реализации перспектив развития спирально-винтовой гиперкластерной биосистемы:

– в результате пошагового разворота III Ф.Б. синтезируется материя с различными проблемами естественного рассогласования позиций субформы, конфликтами и общим структурным несовершенством объективного характера,

– в результате адекватной пространственно-подчиненной реструктуризации и многоуровневого согласования всего диапазона собственных излучений биоформы, имеющих, как известно, электромагнитную природу, по амплитудам, диапазонам, фазам и диаграммам взаимодействия, на определенном этапе развития, реально получить материю структурно совершенного качества.

Можно привести такой пример: должен родиться ребенок, родители хотят ребенка, но не ставят сознательно задачи родить ребенка с определенным высокоструктурированным будущим (что они и не могли бы сделать, так как это была бы генетически фиксированная суперпрограмма).

Но если во время беременности в эмбрион был бы привнесен пространственно развернутый программно-корректирующий потенциал I Ф.Б., ребенок родился бы не просто абсолютно здоровым, а прекрасно развивался, великолепно учился, стремительно двигаясь по пути объективной эволюции. Безусловно, это было бы уже аналогом формирования выраженных перспектив его последующего преобразования в «суперматерию». Вспомним, Спаситель в 12 лет поражал раввинов знанием и толкованием Торы и Каббалы... А в 33 года структурно перешел «квантовый барьер».

Материя – живая и не живая – все это особое высококогерентное электромагнитное поле. Таким образом, Вселенная, вмещающая в себя огромное количество материальных объектов, имеющих электромагнитную природу, представляет собой высококогерентный энергоинформационный универсальный гиперкомплексный континуум. Естественно, если он не будет откорректирован так филигранно, чтобы стать неразрушимым суперкогерентным квантовым объектом, то рано или поздно дезинтеграция неизбежна. Являясь неотъемлемой частью Вселенной, мы крайне заинтересованы, чтобы наше существование было совершенным, гармонично согласованным. Если структурно совершенная материя, как особое состояние энергии, характеризуется понятиями «вечность, бесконечность» и т.д., то это уже «суперматерия» – понятие, связанное с колоссальным уровнем пространственной согласованности и универсальных возможностей творческой реализации. Творцу не было смысла запускать этот процесс для того, чтобы через какое-то, пускай, сколь угодно продолжительное, но, тем не менее, определенное, время (период) все закончилось

крахом. Смысл его действий заключается в бесконечной эволюции и постоянном развитии принципов согласования, формировании более высокого уровня универсальности, стабильности, и, естественно, перспективных возможностей развития населяющих звездные системы цивилизаций.

А это значит, что практикующему необходимо постоянно проводить все более и более глубокую ревизию имеющихся представлений о физической реальности пространства, постоянно приобретая новый опыт собственной реализации.

Виртуально сформированная практикующим пространственно-корректирующая программа полностью активизируется при наличии всего трех позиций:

– центральной фазовой точки или фокуса приложения,

– общей структурно-подчиненной, фрактально развернутой формы,

– адекватной корректирующему процессу осознанной мотивации.

Чтобы программа структурной программно-подчиненной модификации была запущена, необходима соответствующая мотивация практикующего, а чтобы она «завершилась», необходимо простое «переключение» сознания. Практикующему рекомендуется закрывать глаза перед виртуально-корректирующей медитацией (настройка на процесс) и после нее, таким образом, снимается «код» объекта и переключается внимание на другое действие, исчезает ассоциативная информационная инерция. Так можно избежать спонтанного «наложения» неструктурированной информации, способной помешать пространственному развитию. Таким образом, для «сброса» неконструктивно сформированной программы практикующему достаточно переключить внимание на посторонний предмет. Структурная схема может некоторое время продолжать существовать, так как, по сути, каждая матричная схема, которую необходимо построить, это часть глобальной, имеющей электромагнитную природу, геофизической среды, и практикующим инициируется всего лишь акцентирование внимания на ее локальных участках, без охвата всей многомерно развернутой пространственной структуры. Причинами «брака» может быть или неспособность сознания личности охватить необходимые аспекты, или необходимость сделать акцент на определенной части. По сути, практикующему требуется всего лишь сознательно подтвердить (инсталлировать) принадлежность себя, как уже фрактальной гиперкомплексной биосистемы, глобальному универсальному фактору. Все во Вселенной существует одновременно, но активируется в том или ином волновом диапазоне только та часть, которая необходима или доступна личности на данный момент развития. Осознание данного факта очень важно для практикующего, в том числе и с психологической точки зрения личности. Необходимо осознание себя, как неотъемлемой части Вечности. Пока схема пространственных координат фиксации сознания воспринимается как графический набор деталей, которые нужно «собрать», конструктивный результат маловероятен, но как только произошло осознание того, что корректирующую схему необходимо рассматривать как индивидуально проявленную энергоинформационную пространственную моноформу – сразу возникает реакция. Именно сознательное отношение к структурно-подчиненному корректирующему действию будет определять его результативность.

Некоторое дополнение к предыдущему. Циклическая этапность у любого человека: 1-3 года, 7 лет, 12, 18, 25, 33, 42, 52, 63 и т.д. К 42 годам, как правило, сформирована уже масштабно «запутанная» спирально-винтовая структура взаимодействий, соответствующая доминирующим социально-геофизическим тенденциям, так как в 32 начинается стремительная активизация существующих на данный момент времени программно сформированных тенденций. В результате фрагментарной поляризации цепочечно-линейных категорий, могут сформироваться многочисленные функциональные проблемы в виде самостоятельных, спонтанно образованных ответвлений от первичных программных треков, накладывающихся на цикличность геофизического и иного характера: 42 месяца (3,5 года) – 7 лет – 21 год – 42 года (полный цикл).

Однако возвратимся к построению виртуальной модели. Три шага в рамках любого алгоритма представляют собой уже строго, фиксировано направленную программу, семь шагов – и программирование завершено (6 шагов – построение, 7-ой – адаптация), сформирован функционально активный программный блок. Залог успеха построения – в правильном пространственно-подчиненном моделировании – от базового центра (фазы) равномерно и симметрично, одновременно по всем строящимся структурным категориям. Абсолютно неправильно, как бы ни хотелось, формировать вначале вертикальный фактор (ось X), потом – горизонтальный (ось Y), потом – пространственный (ось Z). В принципе, так программировать можно, но затем придется обособленные фрагменты пространственно интегрировать, что будет крайне сложно сделать из-за естественного рассогласования фазового каркаса. Не имеет смысла сначала вносить неконструктивную «поправку», а потом героически с ней бороться, изымая ее из моделируемой программы. Гораздо правильнее потратить несколько больше усилий на пространственную конкретизацию, в необходимом структурном ракурсе и получить «чистую» программу – прототип последующих построений.

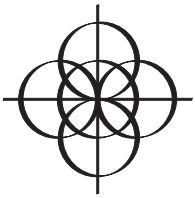

Глава 7

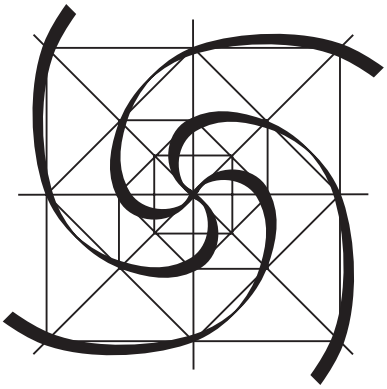

Всегда и везде все начинается с систематизации, любое действие может привести к устойчивому результату лишь в процессе системной реализации. Само понятие «жизнь» предполагает циклическую системность: планета вращается, Солнце всходит и заходит, давая необходимое тепло всему живому и т.д., вплоть до многоуровневой систематизации процессов гомеостаза.

Таким образом, рекомендации начинать медитативно-корректирующий тренинг в одно и то же время вполне обоснованны, так как:

– формируется цикличность внутриструктурных процессов биоформы, происходящих во время виртуального построения;

– вырабатывается условный рефлекс, который уже за несколько минут до начала тренинга вызывает соответствующие тенденции и подстройки в биосистеме;

– происходит структурированное накопление энергоинформационного потенциала.

В результате соблюдения систематизации медитативно-виртуальной практики можно получить позитивный результат с гораздо «меньшими» усилиями. Без ритмической цикличности занятий сознанию первого, спирально-винтового уровня развития не удастся сформировать устойчивые программно-резонансные процессы, позволяющие создавать стабильные пространственные взаимосвязи структурно-подчиненных схем более высокого уровня когерентности.

Таким образом, все формы пространственной коррекции гиперкластерных биосистем осуществляются системно и поэтапно. Исключением является имплантация универсальной гиперсферы Первой фрактальной базы, в результате которой, практически, одномоментно происходит восстановление всех функциональных взаимосвязей и регенерация утерянных цитоструктурных фрагментов объекта. Но такое виртуальное моделирование доступно лишь личности, достигшей третьего уровня пространственного развития сознания, обладающей квантовым структурным каркасом и высочайшими возможностями анализа информации, которые кажутся фантастическими с доминирующих на сегодняшний день общедоступных позиций. При этом качество, точность и когерентность корректирующего импульса должны быть безукоризненны: допускается не более двух «нечетких» взаимосвязей в общем, более чем полуторамиллионном гиперсферическом комплексе пространственно-развернутых самоаффинных взаимоотношений. Если дефект (несогласованность) присутствует уже хотя бы в трех структурных взаимосвязях, то одномоментно результат получить не удастся.

Достичь такого уровня структурного совершенства невозможно, если заниматься с собой «между делом», в суете, оставляя на первом месте то, что и привело цивилизацию к сегодняшним проблемам (как можно больше пищи и развлечений), когда необходимая для любого развития форма действия (цикличность, системность) повсеместно оказывается, скорее, исключением, чем правилом. Спонтанное

стремление к систематизации должно вырабатываться к седьмому году жизни человека, когда формируется программа, определяющая возможность самостоятельного развивающего обучения.

Как известно, окружающая среда всегда динамична и постоянно меняется, пространство неизменно эволюционирует, подчиняясь общей тенденции развития Вселенной. Если объект по каким-либо причинам останавливается в своем развитии, то он начинает диссонировать с теми критериями физической реальности, которые ранее находились с ним в одной плоскости взаимодействий. В результате, такой объект испытывает противодействующее влияние окружающей среды, которое вначале, при значительном несоответствии, проявлялось как тенденция к формированию адаптирующего резонанса соответствия с построением новых структурных взаимосвязей (реструктуризация). Если это несоответствие превысит определенную пороговую величину (константу «Золотого сечения», 61,8%), то воздействие среды будет провоцировать только одно: тотальную дезинтеграцию объекта, уже принципиально не способного быть согласованным в единое целое с окружающим пространством, и тем самым, представляющего собой активный диссонатор. Тут общий закон, требующий соответствия глобальным категориям, сформированный гиперпрототипом Вселенной и гласящий, что достигшие любого, сколь угодно высокого, уровня этапной фиксации, не могут остановиться, а вынуждены постоянно эволюционировать.

Всем известно эзотерическое духовное учение о множественности реинкарнационных воплощений. На самом деле, имеется всего четыре зоны этапной реинкарнации. Но, если один из этапов прерван искусственным путем (человек умер неестественной, не зависящей от его действий, насильственной смертью), то тогда автоматически формируется дополнительный внутренний субуровень, и, в результате, основная реинкарнационная зона может быть разбита на несколько воплощений. Если человек доживает до старости и умирает «своей» смертью, то воплощение считается законченным. Каждый этап предполагает 3 реинкарнации. В результате – всего 12 шагов. В данном случае, результат понятен: или человек формирует за прожитую жизнь необходимый структурно-подчиненный потенциал, больший, чем набрала постоянно развивающаяся окружающая среда, или – нет.

В первом случае, когда накоплен высокий структурно-подчиненный энергоинформационный потенциал (следовательно, личности удалось сформировать достаточно когерентный модуль), среда не сможет дифференцировать поверхностные оболочки квантового ядра личности после потери индивидуального биологического носителя. Ядро объекта будет находиться в стабильно статическом состоянии до момента центробежно-ориентированного резонанса, в результате которого начнется фрактальный разворот и построение (синтез) новой белковой периферии. Материальная периферия, по сути, является мембраной между внутренней и внешней средой, она необходима как дифференцирующий фильтр, резонирующий с волновыми импульсами среды обитания, инициирующими адаптационно-аналитические процессы развивающегося сознания личности.

Во втором случае, когда набран неадекватный энергоинформационный потенциал (следовательно, структурная компоновка полученного модуля обладает выраженной поляризацией), будет происходить естественная аннигиляция поверхностных,

наиболее полярных оболочек «души» до уровня соответствия характеристикам ближней зоны окружающей среды, в данном случае, социально-геофизического поля планеты. Следующее воплощение ядра такой личности, по вышеуказанным причинам, реализуется в более сложных (полярных) условиях, и она, естественно, будет иметь низкий структурный потенциал. Так как энергонасыщенность пространства постоянно растет, «сформировать» квантовые (неразрушимые) оболочки ядра личности периферическому сознанию все более и более сложно – и в результате, наступают деградация личности и дезинтеграция базового ядра. Другими словами: потенциал, как высокоструктурированный энергоноситель, скомпонованный в свое время, через некоторый период оказывается недостаточным. В результате, следующее воплощение не позволяет личности сделать необходимый шаг по пути собственного развития, так как процесс набора требуемого для эволюции потенциала начинается с гораздо более низкого уровня, принципиально не предполагающего успешное завершение этапа.

Вследствие спирально-винтовой цикличности всех динамических процессов, временной интервал между последующими реинкарнациями каждый раз уменьшается приблизительно в два раза (полуволновой период): 3000 лет, 1500 лет, 700 лет, 350 лет и т.д. Чтобы избежать размывания и потерь структурно-подчиненных периферических оболочек, личность в каждый активный период должна увеличить свой структурно-подчиненный энергоинформационный потенциал более чем на 50% от фиксированного в предыдущий реинкарнационный период. А значит, объекту необходимо добиться постоянного увеличения количества согласованных структурных взаимосвязей. Безусловно, это очень сложная задача для личности первого, спирально-винтового, уровня развития сознания, основной алгоритм существования которой – «стремление к наслаждению жизнью», а стимулом к развитию сознания является принцип спортивных состязаний «кто больше» или «кто быстрей» – активность ради активности, действие ради действия. Жизнь, направленная «в никуда»: «Главное, не результат, а участие, бессмысленное и саморазрушающее».

Зрелый возраст при наличии «ясной» головы, то есть возможности адекватно воспринимать условно сложную информацию, не может стать помехой для набора структурно-подчиненного энергоинформационного потенциала. Наоборот, некоторое ограничение физической активности и более избирательное отношение к перспективам, предлагаемым жизненными ситуациями, провоцирует осознанную необходимость пересмотра жизненных ценностей: человек начинает переоценивать поступки и обстоятельства прожитого, вводя в свою жизнь новые, более согласованные с объективной реальностью, системы приоритетов. Как правило, подлинными оказываются именно те ценности, которые раньше казались второстепенными. Возможно, если бы физиологический потенциал субъекта изначально был более ограничен, то и доля бессмысленной периферической (низкочастотной) «суеты» уменьшилась бы, а внутриструктурный потенциал, безусловно, увеличился. Таким образом, можно предположить, что люди зрелого возраста, с позиции саморазвития, находятся в более выгодном положении, чем молодые – в их случае не так много опирающихся на безусловные рефлексы раздражающих факторов как внутри, так и вне биосистемы: отсутствуют генетически провоцируемые гормональные всплески, меньше стремления поразить окружающих своими материальными, социальными и

прочими «достижениями», как правило, идущими вразрез с тенденциями адекватного духовного развития личности.

Существует большая разница между понятиями «объективное развитие гиперкластерной биоформы» и «лечение телесных недугов – дифференциация дефектов синтеза организма». Часто к различным медитативным практикам человека приводит страх за свое бесперспективное будущее, а не адекватное стремление к развитию. Многие, посещая какие-либо «развивающие» тренинги, считают, что сам факт регулярного появления на таких семинарах поможет избавиться от грядущих физиологических проблем, но это абсолютно неверное представление. Чтобы обрести возможность самоисцеления (углубленно согласующей саморегуляции), необходимо иметь существенный пространственно-развернутый структурно-подчиненный энергоинформационный потенциал, что становится достижимым только в результате преодоления нескольких корректирующих этапов и соответствия определенному уровню фрактальной структуризации собственного сознания. Но это есть процесс «развития» и трансформации мировоззрения, а не освоения «голой» технологии. Любая технология является лишь инструментом. Осваивая только методы, невозможно достичь высоких уровней эволюции сознания. Следовательно, не удастся достичь настоящих высот в своем развитии, набрав необходимый структурно согласованный потенциал, если не посвятить этому самого себя полностью. Не секрет, что к самопознанию и саморазвитию человечество стремилось со времен своего рождения, и только единицы смогли достичь реальных результатов, сформировав соответствующее личное отношение и приложив огромные целенаправленные усилия.

На сегодняшний день сложилась следующая ситуация:

– отсутствие социализации адекватных смысловых ориентиров существования общества привело к их подмене некими псевдоцелями, часто не выходящими за рамки «животного» (физиологического) состояния,

– попытки реализовать оставшиеся разрозненные обрывки истинного смысла, являющиеся основной доминантой существования человека на Земле, очень фрагментарны и хаотичны.

В результате, человек не может найти ответа на элементарный вопрос: «Зачем он живет?» до конца жизни. Часто по этой причине «жить не хочется», но недовольство своим существованием – это другие формы осознания реальности, глубоко внедренные субпрограммы, формирующие тенденцию к объективному развитию, вследствие чего возникает неосознанное стремление личности к чему-то «большему». Безусловно, данное состояние требует некого целенаправленного действия и вызывает инстинктивную тревогу. Существуют различные, весьма изощренные способы, которыми можно эффективно заглушить эту внутреннюю тенденцию к реструктуризации, например, – секс, наркотики или насилие. Социум, сформированный современным человечеством, характеризуется полнейшим отсутствием хоть какой-то пространственно-развернутой формы адекватной эволюции и наличием суррогата: «Потребляй!», «Жизнь коротка, и тебе нужно попробовать все!».

Таким образом, пока у каждого человека в сознании не будет сформировано четкое представление о смысле собственного существования, как неотъемлемой части процесса объективной эволюции безграничной Вселенной, то его действия

будут не согласованы, хаотичны, фрагментарны и малоэффективны. Естественно, человек должен сам задать и ответить себе на жизненно важные вопросы:

1. Есть ли у него четкий смысловой вектор, определяющий понимание адекватной формы развития?

2. Насколько эта опора соответствует объективным критериям мироздания?

3. Укладывается ли его жизнь (по крайней мере, на сегодняшний момент) в эти параметры, и если нет, то почему?

4. Пытается ли он интегрировать имеющееся понимание мира и эволюции в собственную деятельность?

5. И наоборот, способен ли он спроецировать свою жизнь на эти представления, формируя резонанс соответствия встречной функции? Или эта парадигма, как некая «икона с лампадкой», висит в красном углу, а реальная жизнь и существование – это нечто совсем иное? Насколько все это (представление, понимание, реализация) отражено в жизни? Результаты, которых человек сумеет добиться, объективно продемонстрируют степень осознанности сформулированных понятий и представлений. Но пока парадигма адекватного развития не будет четко сформирована в сознании личности и социализирована обществом, развитие цивилизации будет весьма условным и искаженным, принципиально не выходящим за рамки бессистемно намотанной самой на себя спирально-винтовой функции.

Личность первого уровня развития сознания может трактовать технологии второго или третьего уровня развития только с позиции глубокого субъективизма, что и происходило, когда «просвещенные люди», внутренне не организованные, не сумевшие сделать и полшага в направлении высоких идей, предлагаемых теми или иными духовными адептами, начинали по-своему трактовать их слова или действия. В результате, сформировалась та беспрецедентно запутанная информационная среда, в которой современная цивилизация совершенно «заблудилась», окончательно растеряв себя в дебрях бесконечной болтовни.

Вспомним, что взаимодействие с любой информацией включает в себя три этапа:

1) восприятие информации (вектор, диапазон),

2) анализ информации (дифференциация и реструктуризация),

3) интеграционная адаптация (реализация или построение на базе первых двух действий адекватно согласованных производных структурно-подчиненных форм).

Любая открытая система способна адекватно воспринимать и анализировать только те информационные категории, которые соответствуют имеющемуся уровню структуризации ее собственных понятий и представлений. Более сложные информационные модули всегда будут трактоваться субъективно, искажая объективность воспринимаемой в данный момент сложной смысловой формы. Для того, чтобы объективность соответствовала необходимым критериям, контактирующая система по своим характеристикам восприятия, анализа и адаптации должна подняться до уровня структурной компоновки воспринимаемого импульса, что возможно только в случае пространственной эволюции самой системы. В результате, практически невозможно донести многоуровневую пространственно-развернутую информацию

до объекта, воспринимающая схема которого отличается хотя бы на один подуровень, не говоря уже о спирально-винтовой системе традиционного восприятия.

Например, когда произносится слово «дерево», у людей возникают всевозможные ассоциации. Но у того, кто произносит это слово, существует конкретное представление, которое можно расширить, описывая детали. Если это осуществить, то слушатели поймут, о каком дереве идет речь, так как у них возникнет аналогичная система ассоциаций. Другими словами: сначала вводится одна общесистемная формулировка, затем несколько вторичных, уточняющих; далее – еще большее количество дополнительных формулировок третьего порядка уточнения и т.д., до бесконечности. В результате, появляется некая фрактальная информационная структура, которую нужно четко реализовать для возникновения адекватного взаимодействия со слушателями, что нереально, если передавать информацию штампами. Стандартизированные штампы всегда представляют собой лишь стереотипную, условную информацию общего характера. Когда транслируется пространственный фрактально-подчиненный структурный модуль, разворачиваемый в конкретные высокосогласованные смысловые формулировки, возникает совершенно иная, информационно-объемная, высоконасыщенная смысловая модель. Аналитический «системный процессор» сознания человека воспринимает информацию следующим образом: отыскивая штампы соответствия тем или иным терминам, фразам, ощущениям, настроениям и т.д., он «вытаскивает» их и разворачивает на уровне оперативной памяти. Если какого-либо смыслового штампа нет, то извлекается другой, ассоциативно похожий на отсутствующий, а если совсем ничего подобного нет, то в этом месте возникнет пустое или, как правило, заполненное случайным информационным «мусором» место.

Существа первого, спирально-винтового уровня развития вынуждены общаться друг с другом вербально – с помощью произносимых в звуковом диапазоне фраз, состоящих из слов. Но прежде, чем произносится фраза, появляется некий мыслеобраз, то есть в сознании человека возникает информационная модель, имеющая сложную голографическую структуру, образованная в результате активации конкретного количества клеток головного мозга. Процесс активации носит электромагнитный характер – формируется сложный импульс с определенными частотно-волновыми параметрами. Аналогично протекает обратный процесс. Другими словами: вначале возникает мотивированный смысловой сигнал, затем, штамп – слово. Чем более развита пространственно-резонансная структура личности, тем более когерентные процессы она способна формировать. Электромагнитное излучение, возникающее в процессе мышления такой личности, становится чрезвычайно согласованным и, следовательно, более энергоемким и целенаправленным.

На определенном этапе развития необходимость переводить смоделированную сознанием голограмму, имеющую четкие высококогерентные параметры, в голосовой файл – постепенно отпадает. Вербальное действие становится не только бессмысленным, но и «вредным», так как адекватность пространственно формируемой высококогерентной структуры и произносимой информации в виде профанирующей смысл линейно-винтовой волны при передаче сложных информационных модулей качественно на порядки отличается. В этом случае происходит тенденция к атрофии

голосовой формы линейно-звукового диапазона передачи информации, что провоцирует целенаправленное развитие межличностного общения посредством виртуально сформированных высокоструктурированных информационных, импульсных посылов, «файлов».

Пространство устроено так, что образованная в результате разворота четкая, когерентная структура, как квантовый объект, становится доступной каждому, кто способен с ней резонансно реагировать. Высокоразвитая личность может проецировать структурную голограмму глубоко в систему восприятия объекта, даже не способного фиксировать ее осознанно, а только интуитивно улавливать факт имплантации (восприятие есть, а осознанной фиксации – не происходит). Можно сравнить этот процесс с получением электронной почты – письмо уже пришло, а человек его не видит, пока не воспользуется соответствующей компьютерной программой. Может быть, с течением времени, имплантированный квантовый файл «случайно откроется», и тогда личность вдруг начинает осознавать «непонятно откуда» взявшиеся, странные, с точки зрения обычного человека, информационные категории. Возможно, хотя бы раз в жизни такая ситуация бывала у многих практикующих.

Безусловно, в результате резонансного проецирования информационного структурно-подчиненного файла от одного объекта к другому, у «собеседника» должны возникать четкие аналогичные смысловые ассоциации, так как голограмма – однозначна. Если сознание воспринимающего объекта, вследствие низкого уровня развития, не способно полноценно фиксировать высокоструктурированные квантовые модули, то оно отмечает лишь проекционные фрагменты конструкции, линейно разворачивая эти дифракционные рефлексы в стереотипно осознанные смысловые формулировки. В итоге, формируется некий цепочечно-последовательный импульс, очень схожий по форме, но не имеющий в нюансах контекста ничего общего с оригиналом. Этот процесс можно сравнить с использованием автоматического переводчика с иностранного языка, когда перевод сложного текста превращает его в бессмысленный набор слов, позволяющий трактовать контекст в произвольной форме.

Конечно, возможны очень сложные программные файлы, способные разворачиваться «годами», постепенно, по частям открывая скрытую в себе информацию посредством заложенных в них многоуровневых программ. Возможно, в свое время, Иоанн Богослов получил информацию («Откровения Иоанна Богослова») именно вышеописанным образом – в результате одномоментной высокоструктурированной проекции, которая в дальнейшем разворачивалась уже в спирально-винтовой структуре его сознания в течение необходимого для восприятия времени. Далее, Иоанн отразил свое стереотипное видение и субъективное понимание осознанной информации в доступной для него форме, с одной стороны, скрупулезно точной, с другой – весьма поверхностно отражающей процессы геофизической реструктуризации мира, наделив свой «Апокалипсис» множеством мистических персонажей.

Таким образом, трактовка воспринимаемых смысловых импульсов целиком и полностью зависит от уровня развития личности, следовательно, если у человека нет понятий, заложенных в сложном информационном модуле, то он спонтанно формирует адаптивный ряд, который может грубо не соответствовать исходным формулировкам, являясь профанацией различного уровня. Попытка трактовать информацию

даже с ближайшего, но не соответствующего ей подуровня приводит к ее колоссальным искажениям. Конечно, если трактовка не подтверждается собственной индивидуально-личностной реализацией, то этот процесс является всего лишь одной из стандартных форм патологического самоутверждения примитивной личности. Безусловно, информация, которая не может быть адекватно использована для собственного развития, объекту не только не нужна, но и принципиально вредна, так как она нарушает последовательность процесса сознательной эволюции личности. В этом аспекте средневековое утверждение о том, что вся «ересь» от знаний, весьма адекватно.

Совершенствование практикующим собственной структурной формы включает в себя как анализ происходящих внутри и вокруг биоформы физических процессов, так и непосредственные занятия по виртуально-пространственному структурному моделированию. В идеале, такая корректирующая работа должна продолжаться постоянно, все 24 часа суток.

Занятие по формированию практикующим необходимых для согласования пространственных структурных модулей включает в себя:

– концентрацию сознания на корректирующем действии, вектор поляризации которого направлен в глубь собственной структурной формы,

– «торможение» бессистемной динамики амплитудного характера, расшатывающей фазовый каркас представленных волновых функций,

– сознательное вхождение в ассоциативный контакт с виртуально моделируемой конструкцией, означающее формирование конкретной пространственно-развернутой структурно-подчиненной модели, непосредственно связанной с собственной структурой через основные фазовые центры биоформы.

Мышление – процесс динамического характера, связь между возникающей формулировкой с позиции периферического сознания человека и реакцией на нее организма вначале возникает на чисто поверхностном, физиологическом уровне (движение рук, ног и т.д.). Но в непосредственной практике медитативно-виртуального моделирования необходимо инициировать не поверхностные рефлекторные реакции на формирование неких структурных моделей, а четкую зависимость всей гиперкластерной биосистемы организма, построив полноценный высокоинтегрированный механизм пространственного согласования. Только в этом случае становится возможным конструктивное влияние виртуальной матрицы на цитоструктурные процессы.

Человек за годы своей жизни и многие века существования своих генетических предков привык к мысли, что между процессами, происходящими в его сознании и теле, нет никакой реально выраженной связи. Бессистемно намотанное само на себя спирально-винтовое мышление личности первого уровня развития хаотично и не конкретизировано, низкокогерентные смысловые сигналы от «головы» к «телу» носят противоречивый, крайне не согласованный характер. Если бы цитоструктура реагировала на все информационные сигналы, исходящие от «такого» «руководства», то, вероятно, время ее существования серьезно сократилось бы, поэтому в организме выработался и генетически закрепился защитный механизм, когда внутриструк-

турно «тело» реагирует на сигналы разума (условный термин) не сразу или вообще не реагирует, блокируя его «управляющую» деятельность.

В процессе виртуально-медитативного построения пространственной системы координат перед практикующим ставится двойная задача:

1. Сформировать пространственно развернутый, структурно-корректирующий позиционированный фрактальный модуль субформ объекта, способный вызвать конструктивную реструктуризацию гиперкластерной системы спирально-винтовых взаимосвязей.

2. Адаптировать данную программу в имеющейся биологической системе так, чтобы все «абоненты сети» встречного взаимодействия знали, что она обязательна для выполнения. Это очень важный фактор, связанный с «тренингом», то есть дифференциацией бессистемных противоречивых безусловных реакций, и одновременно – формированием принципиально иных, пространственно-подчиненных, целенаправленно сформированных условных рефлексов, переходящих в дальнейшем в безусловные. Только тогда удастся адекватно довести до зависимой от собственной структурной основы периферии виртуально сформированные программы, вызывая не просто реакцию рефлекторного «шевеления» биоформы, а пространственно-направленную реструктуризацию. Без виртуально-медитативного тренинга (концентрации сознания на построении структурного каркаса II Ф.Б.) этого не достичь, так же как не осознать, в чем выражается адекватный анализ тех или иных соответствующих этому процессу информационно-смысловых понятий. Словами (субъективными штампами), в данном случае, ничего адекватно объяснить невозможно, необходимых ассоциативных терминов еще не существует, а изобретать их бессмысленно.

Например, как охарактеризовать такое понятие, как «трансфер»?

Прописать алгоритм – значит сформировать некую общую программно-ориентированную форму процесса. Но собственные действия человека, следующего данному алгоритму – это создание в данной форме внутренних индивидуальных структурных характеристик, которые:

– с одной стороны, соответствуют параметрам общедоступной смысловой программы,

– с другой стороны, представляют собой сугубо индивидуальный фактор.

Согласованно собранные структурные индивидуальности, в результате интеграции, образуют своеобразную конструкционную мозаику, как бы переплетающиеся алгоритмы построения адекватного трансфера опыта межличностного взаимодействия. Это уже совершенно другая программа, и она приобретает форму адаптированной универсальности, способную к генетической фиксации.

Другими словами, любое действие, совершаемое отдельным объектом, всегда отражает в себе его индивидуально-личностные характеристики, к которым добавляются соответствующие особенности его позиции в социально-геофизической среде и времени. Если такое же действие производится группой личностей, то в результате, в общий информационный банк (геном) привносится огромное количество практически идентичных программ, отличающихся все же некоторой индивидуальностью и позиционированием. Эти индивидуальные особенности (изомеры) формируют универсальность общей, пространственно скомпонованной, программы, то есть

понятие универсальности, в данном случае, связано с наработкой множества индивидуальных отличий и их интеграции в единое целое. В данном случае, отличия – это некие нюансы используемого вектора поляризации, определяющие возможность модификации в строгих изотопных параметрах необходимого результата.

Глобальное значение строго определенного развития любой цивилизации заключается в том, что каждый из ее субъектов, создавая программу своего собственного индивидуального развития в единых социально-геофизических рамках, привносит в общую фрактально согласованную модель интеграции свой личный, неповторимый «оттенок». Пространственная интеграция этих программ в единое целое (квантовый объект) позволяет получить универсальность, которая кодируется уже на уровне генозвена и автоматически передается далее из поколения в поколение.

Опыт одного человека – это единичный случай (траектория развития), социализация такого опыта – уже универсальные (пространственно адаптированные) знания и возможность их адекватного развития в структуре общества. Следовательно, обмен информацией внутри любой развивающейся сознательной популяции крайне необходим. Он позволяет:

– с одной стороны, демпфировать различные информационные «дефекты», связанные с недостаточно развитым восприятием,

– с другой стороны, усваивая индивидуальный опыт других, но интерпретируя по-своему, реализовывать его в собственных поступках (то есть не теоретически, а посредством реальных действий, на основе которых нарабатывается конкретный опыт).

Так как восприятие и анализ формируют лишь направление – траекторию движения (вектор поляризации), опыт (реализация) – это третья точка, позволяющая образовать первичную, опорную, плоскость (базу). Если нет собственного индивидуального опыта, как объективной проверки проанализированных и осознанных категорий, то первые две точки не станут полезными для реального развития личности. Бессмысленно «усваивать» чужой опыт, адекватно использовать можно только личные, свои собственные наработки в текущем пространственно-временном континууме.

Одним из важнейших факторов, определяющих количество времени, необходимого для непосредственных занятий по виртуально-медитативному моделированию, является уровень осознания глобальных законов среды обитания, то, насколько глубоко человек понимает смысл собственного физического существования, что и зачем он творит в этой жизни. Сможет ли он в критический момент вхождения в зону гиперактивизации сделать объективный выбор, «предоставив мертвецам хоронить своих мертвецов», «бросить все», чтобы иметь возможность продолжать двигаться в избранном направлении. Как правило, вначале мотивированно формируются сознательные действия для поиска нужной (осознанной) тенденции, затем делается выбор, и если «... Рубикон перейден, мосты сожжены...», то далее, чем ближе к некому этапному финишу, тем меньше остается возможностей, «опустив руки», отойти в сторону. Личность первого, спирально-винтового уровня развития не знает и тысячной доли того, что может дать реальная эволюция, какой колоссальной, безграничной свободы

в пространстве и времени она может достичь, перейдя незримый рубеж, отделяющий ее от физического бессмертия.

Чтобы понять, сколько времени необходимо заниматься для того, чтобы шансы на выраженную реализацию медитативно-виртуальной коррекции действительно перешли в жесткую необратимую, высокоинерционную тенденцию, требуется проанализировать циклически развернутые геофизические процессы, происходящие в среде обитания. В окружающем мире существует цикличность различного уровня, имеющая волновую электромагнитную природу, – секунды, минуты, сутки, месяцы, года, века и т.д. Эту фазовую шкалу волновых процессов можно продолжить в обоих направлениях, подвергнув дополнительной, сколь угодно углубленной градации. В данном случае, рабочий цикл виртуально-медитативного моделирования можно разбить на:

– время построения медитативно-виртуальной программы,

– период реакции организма на корректирующий импульс, выражающейся, на первых этапах, в проявлениях сугубо динамического типа (активизация), не позволяющих в это время конструктивно моделировать схему.

Другими словами, совершается виртуальное действие (построение пространственной структурно-подчиненной программы), производная от которого, по объективным причинам, вначале имеет спонтанно-неуравновешенный, хаотический характер, так как реактивность цитоструктурной периферии происходит, в основном, на вегетативном уровне и обладает высокоэнтропийными свойствами, со всеми вытекающими отсюда иррациональными последствиями. Безусловно, в период пика таких периферических реакций заниматься виртуальным моделированием очень сложно, в это время лучше сделать перерыв. В дальнейшем, когда возникающие «отклики» будут иметь иной, более упорядоченный, характер, не мешающий структурному построению, возможен переход на иной, более жесткий, режим занятий, включающий уже две фазы работы:

1) активную, медитативно-виртуальную (формирование корректирующей модели),

2) пассивную (контроль за протекающими процессами с коррекцией пространственной ориентации полученной схемы, точности ее внутриструктурных взаимосвязей, перераспределением информационных нагрузок и т.д., что требует осознания оператором малейших структурных несоответствий, возникающих внутри системы виртуально-моделируемых пространственно-развернутых резонансных взаимосвязей).

Возможность отслеживать спровоцированную коррекцией реакцию собственной периферической системы (мышечный тонус, состояние ЦНС и т.д.) появляется при согласованной активации тестового механизма ЦНС, с формированием развернутой системы обратной связи.

Разница между работой по биоинформационному, медитативно-виртуальному программированию (ВІР) и контролем заключается в том, что активная фаза практики всегда связана с максимально глубоким внедрением в собственную структуру виртуально сформированного матричного модуля, а пассивная – с периферическим контролем, смысловой фиксацией того, что происходит «на поверхности» биологи-

ческой гиперкластерной системы, без концентрации внимания на глубоких уровнях. И здесь уже необходимо иметь высокую степень анализа возникающих ощущений, отслеживая мельчайшие деформации, фиксируя нюансы структурной комплектации, чувствовать нагрузки, которые прежде не замечались (по сути нагрузок не добавилось, просто раньше собственная система восприятия не могла их протестировать). Все это становится возможным в результате постоянного повышения на каждом этапе требования личности к точности и качеству шкалы допустимых для собственной структуры деформаций.

Таким образом, в процессе программно-подчиненной структурной коррекции биосистемы практикующему необходимо постоянно тестировать результаты виртуальной структуризации, стараясь достичь максимально высоких показателей. Критерием собственных достижений в этом плане будет являться выраженное изменение соотношения «качество результата – время его получения» (качество растет, время уменьшается).

Кроме того, следует отметить, что виртуально-медитативная коррекция любого генетически подобного объекта автоматически является и собственной коррекцией практикующего, так как пространственная реструктуризация, направленная вовне, формируется сознанием оператора и, в первую очередь, привносит аналогичные тенденции в собственную структуру. Другими словами, в этом случае происходит материализация известного тезиса «всегда желай другому то, что хотел бы получить сам». К сожалению, принципы существования современного общества основаны совсем на других, альтернативных по своей сути, сугубо эгоистических, алчных законах...

Творчески реализуя структурно-подчиненную пространственную коррекцию гиперкластерной биоформы, как своей, так и любого другого объекта, личность получает огромный опыт последовательного формирования прогнозируемого результата с его пошаговым анализом и адаптацией. В итоге, возникает постоянный процесс коррекции координатной схемы собственных смысловых представлений, с учетом полученных результатов, ориентированных на физические законы окружающей среды. Безусловно, ошибок практикующему не избежать, но в этом случае отсутствует сознательная профанация, происходит лишь трактовка собственного опыта, констатация фактов с постепенным накоплением и адаптацией пространственно-структурированного энергоинформационного материала. При этом практикующий, досконально отслеживая все доступные нюансы своей работы, может, при необходимости, сам изменить программу корректирующего действия, разложив схему коррекции на составляющие и вновь собрав ее, исходя из новых, более адекватных представлений. Если осуществляемое виртуальное моделирование носит узконаправленный (векторный) характер, то оно связано со сверхспециализацией, если – широкий (пространственный), подразумевающий возможность использования структурно-подчиненной схемы в разных позициях и направлениях, то наблюдается уже тенденция к формированию универсальности, в этом и заключается объективное развитие, определяющее не «пакет» сверхвозможностей, а пространственно-развернутую универсальную адаптацию глобальных категорий мироздания.

Спирально-винтовое восприятие получаемой информации без ее реализации в среде обитания останется субъективным до тех пор, пока человек не адаптирует новое (пространственное) мировоззрение, интегрируя его в собственную жизнь (с анализом результатов, ошибками, их исправлениями и т.д.). Безусловно, личностные ассоциации этого процесса у разных людей могут очень сильно отличаться, но в то же время они всегда будут бесконечно близки друг другу по смыслу. Так же, как все люди, населяющие планету, относятся к одному биологическому виду, но очень отличаются по тем нюансам генетического характера, которые определяют индивидуально-личностные особенности каждого отдельного человека (вес, рост, индивидуальность капиллярных линий, генетического кода, радужки глаз и т.д.).

В этом ракурсе практикующим вновь предлагается провести следующее медитативно-виртуальное построение: имеется локальная зона пространства, в центре ее – точечный объект (не надо стараться увидеть его прямым зрением), являющийся местом пересечения трех взаимоперпендикулярных осей X, Y, Z (ортогональная система координат). В процессе тренинга не нужно «переносить» виртуальные объекты в пространстве, необходимо научиться «переводить» внимание из одной зоны среды в другую, одновременно моделируя в них доступную структурную модель.

Для практикующего может оказаться полезным и такое упражнение. Если перед сном, лежа в темноте с открытыми глазами, попытаться сконцентрировать свое внимание на какой-то конкретной области окружающего пространства, то можно увидеть сложное структурное образование с четкой или размытой структурой, имеющей в «центре» явное уплотнение (как правило, сине-желтого или фиолетово-золотистого цвета). Куда бы ни переводился взгляд, это образование фиксируется везде. Если глаза закрыть, оно не исчезнет, как будто глаза не закрывались. Днем такое действие повторить не удастся, в оптическом диапазоне слишком много «лишней» информации, перегружающей систему визуального восприятия.

Как правило, после медитативного тренинга восприятие окружающей действительности меняется – все вокруг видится, «как в тумане», силуэты не четкие, лишь через некоторое время «нормальное» зрение восстанавливается. То же самое происходит, если перевести взгляд с дальних предметов на ближние: пока хрусталик глаза фокусируется, меняя свою форму, предметы имеют расплывчатые очертания, как только процесс завершился, расфокусировка исчезает.

При избытке информации в системе восприятия возникает естественная фильтрация, и воспринимающий аппарат блокирует свои возможности, сокращая волновой диапазон фиксируемых излучений. Если внешней информации практически «нет», то реализуется другой, сугубо рефлекторный вариант: срабатывает генетически фиксируемая программа выживания (в темноте больше вероятность погибнуть от нападения, можно поскользнуться и т.д.), фильтры «открываются», восприятие резко обостряется, и в этот момент практикующему иногда удается фиксировать полевые объекты, не видимые в обычных условиях. Надо помнить, что видимое человеком изображение, визуальный образ, возникает в мозговых зрительных центрах, а не в глазах, которые являются лишь «объективами», системами оптической настройки, воспринимающими изображение в соответствующем волновом диапа-

зоне (как в фотоаппарате). У человека также существует система аналитической коррекции, в том числе и изображений, формирующаяся на базе индивидуального опыта (например, новорожденные младенцы видят мир вверх ногами).

Данная система вводит определенный коэффициент соответствия и «выравнивает» различные формы системной асимметрии фиксируемой структуры взаимосвязей, в частности, «право-лево». Адекватное восприятие деформаций собственной структурной формы происходит лишь на определенном этапе пространственно-развернутой программно-подчиненной коррекции, когда вертикально сидящему человеку вдруг начинает казаться, что он сидит под неким углом, криво, и даже может упасть, но, открыв глаза, видит, что, на самом деле, сидит прямо. В действительности, это его гиперкластерная спирально-винтовая структура в результате многолетней переактивизации приобрела такую асимметричную форму, но с помощью коэффициента внутриструктурного соответствия демпфируется восприятие выраженной асимметрии, и человек чувствует себя «комфортно». В такой ситуации лишняя (реальная) информация – сбрасывается, внутренние ощущения – фрагментарно блокируются, в сознании человека остается лишь информация, непосредственно связанная с мотивированным позиционированием периферического сознания в среде обитания. Ощущение нагрузки или боль фиксируются лишь тогда, когда локальные деформации ярко выражены в сугубо биологической «оболочке», так как существующий порог смыслового осознания ощущений еще не позволяет почувствовать их на структурном уровне. Наличие таких ограничений восприятия и анализа связано с необходимостью спирально-винтового механизма восприятия нормально работать в комплексе с системой поверхностного анализа поступающей непосредственно из среды обитания информации.

Аналитический процессор (сознание), обрабатывающий смысловые данные с помощью динамического, спирально-винтового одновекторного алгоритма, имеет весьма низкие возможности, ему постоянно приходится «отбрасывать» любую информацию, лежащую ниже определенного амплитудного порога активации. У каждого он свой, но возникает защитная реакция организма, верхний порог которой – болевой шок, инициирующий отключение сознания.

Медитативное упражнение по концентрации на конкретной смысловой позиции (области, точке) является тренингом отключения «лишних» для оперативного анализа данных, так как постоянно фиксируемая в широком диапазоне частот информация, не относящаяся к реализации смысла предлагаемых сознанием виртуальных действий, мешает человеку правильно их выполнять.

Торможение бессистемного переключения вектора восприятия по случайно сформированной траектории заключается в том, что практикующий сознательно блокирует не нужную на данный момент информацию (визуального, или кинестетического, или любого другого характера). Если сделать это не удается, то становится невозможным виртуальное построение даже элементарно-корректирующей программы, так как личность явно не понимает смысла своих действий. Необходимо помнить, что все, без исключения, гуманитарные технологии, а медитативно-виртуальная пространственная структуризация относится именно к этой категории, построены на глубоком осознании осуществляемых действий.

Реализация цивилизации в направлении грубых технологий, не учитывающих особенности фрактально-кластерной гиперкомплексной системы среды обитания, характеризуется изощренной сверхспециализацией, что подразумевает не глубокое осознание пользователем собственных поступков, а всего лишь обучение техническим навыкам элементарного потребителя, без понимания возникающих последствий. Например, так поступает человек, использующий компьютер – производит необходимое действие, нажимая на клавиши, как правило, совершенно не понимая, а то и принципиально не желая знать, как он работает. Разница между таким использованием техники и неосознанным существованием человека, как неотъемлемой части окружающего пространства, заключается в масштабах возникающих в результате подобной профанации всевозможных ошибок и последствий: если в первом случае, даже при серьезной поломке прибора, его можно восстановить или заменить новым, то во втором – это может привести к, действительно, катастрофическим последствиям не только для человека, но и для среды обитания и цивилизации в целом. Вспомните Платона: «Сын верховного божества Гелиоса по имени Фаэтон так разогнал колесницу своего отца, что не только сам сгорел в объявшем его пламени, но и уничтожил множество соседних миров!»

Безусловно, медитативно-виртуальное моделирование программно-структурированных электромагнитных полей относится к сугубо гуманитарным технологиям, подразумевающим пространственно-развернутое когерентное развитие сознания. Освоив эту технологию, практикующий получает возможность через полевые суперпозиции сознательно управлять встречно-обменными процессами, происходящими в гиперкластерной биосистеме своего организма, так же, как хороший инженер-программист может качественно модернизировать имеющиеся компьютерные программы, адекватно разбираясь в техническом оснащении компьютера, что возможно только в результате предварительного обучения и длительной практики в данной области, позволяющей не только досконально освоить внутреннее устройство «прибора», но и понять принцип построения его программного обеспечения.

Таким образом, первым шагом в освоении медитативно-виртуальной технологии ВІР является торможение спонтанно возникающих рефлекторных реакций. Пока практикующий не научится сознательно абстрагироваться от внешних, излишних в момент тренинга, раздражителей, он будет постоянно пытаться «закрывать глаза», блокируя восприятие для уменьшения объема фиксируемой информации. Безусловно, так проще, но это абсолютно «тупиковый» путь: «не человек для медитации, а медитация – для человека». Необходимо научиться максимально концентрировать свое сознание на моделируемом процессе, не закрывая глаз для торможения бессистемного сканирования пространства в оптическом диапазоне частот. На данном этапе можно проводить различные тренинги для освоения навыка сосредоточения внимания на каком-либо действии, «не выпадая» из него и «не блокируя» при этом внешнюю информацию, так как практикующий должен находиться в медитативном состоянии (не надо путать с напряжением внимания) всегда, фиксируя возникающие реакции структурной композиции. Например, поездка на машине требует от шофера постоянного учета множества фактов: направления движения, скорости, обстановки на дороге и т.д., но это не вызывает сложностей у опытного водителя в стандартной

дорожной обстановке, он может даже общаться с собеседником, слушать радио или думать о своих делах, двигаясь при этом в выбранном направлении совершенно автоматически.

Таким образом, основная проблема начинающих практиковать медитативный тренинг – неумение правильно концентрироваться и отсутствие понимания сути этого процесса. «Гашение» бессистемной динамики – бесконечный процесс, имеющий множество уровней, пределов и категорий. На первых этапах тренинга существует проблема автоматического бесцельного сканирования окружающей среды спирально-винтовой системой восприятия практикующего. Сознание более высокого уровня развития способно фиксировать пространство одномоментно, сразу целым объемным блоком, не теряя возможности мгновенно выделять любые сегментарные «точки», если возникает такая необходимость. Это связано с возможностями анализирующего механизма, которые, в свою очередь, зависят от степени совершенства структурной композиции личности.

Структурно-подчиненная коррекция биосистемы – это целенаправленное влияние на физиологические процессы жизнеобеспечения, безусловно имеющие электромагнитную природу и определяющие жизнедеятельность биоформы. Естественно, в данном случае, имеется в виду возможность адекватной пространственной реструктуризации на максимально глубоких структурных уровнях, а не формирование мощного (высокоамплитудного) поверхностного импульса, всегда имеющего спирально-винтовую конструкцию, как в экстрасенсорике, в этом заключается коренное отличие BIP от иных медитативных технологий. Хотя такой механизм реализации, как глубокая концентрация сознания на конкретном действии или информационном носителе, является общим для всех медитативных практик.

На первых этапах структурно-подчиненного программирования пространственно-развернутой реструктуризации у практикующего может возникнуть ощущение, что вертикальная ось (X) длиннее, чем пространственная (Z) и горизонтальная (Y). Это вполне нормально, так как человеческое тело, его анатомическое строение предполагает несколько больший размер вертикальной составляющей, чем горизонтальной и, тем более, пространственной. Вначале виртуальное построение модели происходит с опорой лишь на основные цитоструктурные резонаторы биоформы, расположенные по вертикальной оси, поэтому реализуется перспектива создания лишь структурно-резонансной конструкции вертикального характера, собранной по фрактальной схеме II Ф.Б.

В процессе дальнейшего пространственного развития моделируемой системы координат плотность структурной компоновки формируемой модели увеличивается, появляется возможность фрактально-подчиненной фиксации резонансных взаимодействий не только непосредственно в биологической системе, но и в ближней зоне окружающего фонового пространства. При высокой когерентной плотности конструкции сформировать оси, самостоятельно «висящие» в общем структурно-подчиненном пространстве – невозможно, они могут существовать лишь в комплексно согласованном высокоинтегрированном взаимодействии со всей структурой, а это уже следующий этап развития индивидуально-личностной гиперкластерной биосистемы.

Другими словами, первый этап – построение пространственной структурно-подчиненной фрактально-матричной модели с опорой на цитоструктурные биорезонаторы, второй этап – конкретизация встречно-резонансной генерации моделируемого ими полевого электромагнитного импульса настолько качественно и когерентно, что конструкция, как голограмма, способна «развернуться» и в близлежащем вокруг объекта пространстве. Данные процессы пространственного когерентного преобразования собственного излучения биоформы отражают эволюцию его цитоструктурной системы. Практикующему необходимо стремиться формировать наиболее равновесную – самоаффинную – модель, то есть в процесс виртуального моделирования изначально закладывать базовую программу собственной реструктуризации, максимально приближенную к универсальной схеме I Ф.Б. (абсолютной гиперсфере), в которой все кратно стремящиеся к бесконечному количеству оси фрактализации равнозначны, как радиусы сферы, собранной из собственных сферических аналогов.

Предполагается, что в процессе виртуально-медитативного тренинга сознание личности способно фиксировать только те простейшие фрагменты пространственной системы координат, которые предлагаются к реализации на данном этапе. Спонтанно возникающие в процессе медитативной практики более сложные структурные построения – следствия или директивной структурной имплантации извне, или каких-то конструктивных проявлений суперпозиции естественного характера, зафиксировать которые практикующий еще не в состоянии. Если акцентировать на них внимание и самоотверженно пытаться «закрепить», могут возникнуть сильнейшие перегрузки и действительно, безвыходные ситуации. Причем, даже если практикующему удастся зафиксировать структурно проявляющиеся сложные пространственные конструкции, то без корректирующей «отработки» предыдущих позиций реструктуризации они будут представлять собой «висящий в воздухе» многоуровневый штамп, недоступный для использования вследствие отсутствия опоры на предшествующий уровень согласования, который в будущем обязательно мутирует по линейно-цепочечному алгоритму, став ядром бессистемно намотанной на него спирально-винтовой модуляции. В результате, внутри гиперкластерной структуры объекта образуется сложная динамическая активная (турбулентная) система, замкнутая сама на себя, но способная оказать неконструктивное (гиперактивное) проекционное влияние на последующее структурное развитие личности.

На начальном этапе виртуального моделирования очень важно правильно построить программу действий, то есть, следуя конкретному алгоритму, постепенно выстроить:

– пространственно-развернутый координатный базис корректирующей программы (II Ф.Б.),

– последующие, строго связанные с ним, фрактально-подчиненные производные построения, предполагающие имплантацию I Ф.Б.

В этом случае, программа будет целостной, жизнеспособной, позволяющей адаптированно использовать ее во всех аспектах жизнедеятельности, пространственно-развернутых для реализации дальнейших шагов практикующего на пути к Универсальности.

Другими словами, развитие – это процесс последовательного введения в гиперкластерную спирально-винтовую систему личности пространственно-развернутых структурных категорий и подтверждения их реальным опытом осознанных действий. Таким образом, какие бы сложные матричные конструкции спонтанно ни проявлялись (модели, которые не формируются личностью сознательно), необходимо целенаправленно двигаться вперед, последовательно проходя все без исключения, уровни структурного совершенствования, «не перепрыгивая» ни через один из них.

На определенном этапе пространственного развития многоуровневой системы координат индивидуально-личностного сознания появляется реальная возможность, при необходимой мотивации и концентрации сознания на «заданном» вопросе, практически мгновенно «получить» ответ, виртуально «увидев» нужную информацию в виде целого матричного комплекса фрактальных смысловых проекций. Эти строго скоординированные проекционные оболочки фиксируются на уровне ассоциативного видения, и их можно вербально описать (трактовать). Высвечиваемый сознанием сектор «полученной» информации «уходит в бесконечность», и двигаться по нему можно очень глубоко, но не далее имеющегося дискрета развернутой пространственной системы координат. Опыт показывает, что дальше двух-трех «плоскостей» (глубже предварительно осознанной информации) продвигаться нет смысла, подобная, не поддающаяся адаптации в имеющейся системе смысловых координат информация не принесет пользы. Безусловно, вначале всегда появляется некоторая эйфория и желание «забраться как можно глубже», но после нескольких попыток с возникновением яркой «смысловой» дезориентации, дифференцирующейся не один месяц, у практикующего формируется защитный условный рефлекс – понимание того, что любую информацию, как, например, пищу, нужно потреблять только в необходимом на данный момент объеме. Не более!

Известно, что существуют всего четыре обособленных реинкарнационных цикла (этапа) – α, β, γ и δ. Количество циклов связано с наличием хорошо всем известных из «Общего курса ВІР» четырех структурных уровней когерентного преобразования. Каждая реинкарнационная зона соответствует доминанте одного из них и предполагает всего три успешные попытки:

α – динамически-подчиненное (спирально-винтовое) развитие (согласование) амплитудного характера (три успешные попытки набора необходимого потенциала);

β – структурно-подчиненное (плоскостное) развитие (согласование) диапазона взаимодействий (три успешные попытки набора необходимого структурно-подчиненного потенциала);

γ – пространственно-ориентированное развитие (согласование) фрактально-фазового встречно-резонансного каркаса (три успешные попытки построения пространственной формы);

δ – универсальное преобразование имеющейся гиперкомплексной системы в самоаффинную гиперсферу (квантовый объект) с аналогичной диаграммой встречно-резонансного взаимодействия (как правило, осуществляется с первой попытки).

Если перехода на следующий, более качественный, структурный уровень (набор потенциала) за время конкретного воплощения не произошло, данная гипер-

кластерная биосистема дифференцируется и впадает в полную дезинтеграцию, как физический объект, имеющий электромагнитную природу. Если произошло искусственное прерывание цикла развития (прекращение существования биологического организма по не зависящим от него причинам в результате неестественной смерти), то он может повториться.

Вспомним Библейские истории... Если бы царю Ироду во время избиения младенцев удалось найти и уничтожить Иисуса из Назарета, то он родился бы вновь через 6 месяцев, так как разворот индивидуально-личностного сознания в эмбрионе биологического организма, носителе энергоинформационного потенциала личности, происходит на третьем месяце (приблизительно – на двенадцатой неделе) беременности. До этого момента, биоформа – абсолютно безлична, лишь по окончании второго месяца беременности осуществляется выход в резонансную зону, где в результате возникновения встречного резонанса, опосредованного организмом матери, многоуровневого квантового тора базовой основы личности с синтезируемой биоформой разворачивается тот или иной индивидуально-личностный штамп. Если в этот период произвести максимально конструктивные с позиций психологического, физического и прочих состояний матери стабилизирующие действия, то можно спровоцировать разворот личностной основы, имеющей очень высокий (III-IV этап) реинкарнационный энергоинформационный потенциал. Такой ребенок обязательно будет и физически здоровым, и социально успешным. Любые проблемы, стрессы, перегрузки (создающие спонтанную поляризацию), возникающие в данный период беременности, могут вызвать противоположную тенденцию – «что посеешь, то и пожнешь...».

Безусловно, будущей матери лучше с самого начала беременности проводить адекватные корректирующие действия, так как впоследствии, быстро изменить характер первично сформированной, возможно, негативной тенденции очень сложно, а может быть, даже невозможно. Таким образом, изначально смоделированные максимально конструктивные предпосылки для достижения пика реализации высококогерентного состояния биосистемы в необходимый момент провоцируют резонансный разворот высокодуховного, реинкарнационно зрелого индивидуума. Естественно, реализация высококонцентрированного базового структурно-подчиненного энергоинформационного потенциала подразумевает выход в последнюю, четвертую реинкарнационную зону универсального преобразования личности.

Существуют периоды активного и пассивного существования человека I уровня развития. Набор энергоинформационного потенциала происходит только в периоды динамически активного существования в социально-геофизической среде – в материализованном биологическом носителе, когда имеется возможность производить и сознательно корректировать свои действия: делать выбор, нести за него ответственность, совершать и исправлять ошибки, получая, в результате, индивидуальный опыт. Неактивный (пассивный) период наступает после биологической смерти, связанной с обвальным процессом дезинтеграции неконструктивных структурных взаимосвязей, наработанных гиперкластерной системой за период существования в виде биологического организма. На этом этапе, в течение 42 дней цепная дезинтеграция дифференцирует энергоинформационную структуру личности до уровня

соответствия характеристикам окружающей среды. Затем полевой модуль «сворачивается» в торовое сверхплотное квантовое ядро до следующего момента инициации встречного резонанса с окружающей средой и разворота в новый биологический носитель индивидуально-личностного сознания. Если по каким-то причинам воплощения квантового модуля в активную реинкарнационную фазу не происходит достаточно долго, то каким бы когерентным ни было фрактально-торовое ядро личности, вследствие постоянного развития (модификации) окружающего пространства, структурные характеристики базовой основы личности перестают соответствовать параметрам среды и поэтапно дезинтегрируются до своей первоосновы – абсолютно безличной единицы, элементарной субформы – универсального гиперпространства.

Если во время активного периода существования личности удалось набрать структурно-подчиненный потенциал, позволяющий перевести сверхспециализированные цитоструктурные резонаторы в высококогерентный фрактальный объект, и завершить данный процесс переводом волновых процессов в квантовую форму, то для такой личности понятие «биологическая смерть» становится условным фактором. Процессы регенерации тканей в организме наступают почти мгновенно, плотность квантово-фрактальной структуры настолько высока, что разрушить ее фазовый каркас обычным способом, путем стереотипно-стандартного уничтожения биологического носителя, невозможно, он уже не является доминирующей формой резонанса индивидуально-личностного сознания с окружающей средой, становясь сугубо производной проекцией собственной квантовой структуры.

Таким образом, наступает третий этап (уровень развития) существования личности («первый уровень физического бессмертия»), после чего процесс активного развития переходит из отрывочной, периодически-штриховой (активен-пассивен-активен...), в линейную форму (нет пассивных межреинкарнационных периодов, отпадает необходимость в периодическом «сбрасывании» биологического организма).

Естественно, трудно наблюдать гибель родной цивилизации; поэтому существа, достигшие третьего уровня развития прикладывают максимальные усилия для эволюционирования и стабилизации своей планетарной системы. В случае неудачи, в момент превращения Солнца в сверхновую звезду – все, находящиеся в данном секторе звездного пространства, кроме существ 4 уровня развития, будут втянуты в этот катаклизм, как в «кармическую» воронку, и, однозначно, дезинтегрированы. Следующий, 5 уровень развития – повышение собственной устойчивости (стабилизция) на уровне Галактики, затем, 6 – Метагалактики и т.д. Путь эволюции, на котором возможно осуществление корректирующей стабилизации таких масштабов, – это построение пространственно-структурной формы сознания, основанной на эффекте абсолютно согласованного внутриструктурного резонанса, способной оставаться неизменно когерентной в любых сверхсложных условиях произвольной среды обитания. Подобная самоаффинная гиперструктурная матрица является одновременно и универсальным дифференциатором информации сколь угодно высокого уровня сложности, и «индивидуально-личностным аналитическим процессором». Связь данной квантовой структуры с осознанными личностью элементами физической реальности Вселенной, безусловно, стремится к бесконечности, как

по охвату частотно-волнового диапазона восприятия, так и по глубине многомерных взаимодействий.

Другими словами, создание сверхстабильной фрактально-гиперкомплексной системы – это формирование суперкогерентно преобразованного индивидуально-личностного сознания, оперирующего абсолютными принципами многомерной пространственно-подчиненной гармонии и существующего именно в данных рамках. По своей сути, то же самое, с позиции итогового результата, декларируют все без исключения религиозные конфессии и духовно-эзотерические школы. Таким образом, пути и цели объективного развития личности и цивилизации в целом просты и давно известны. Не секрет, что человек гибнет из-за спирально-винтового несовершенства своего индивидуально-личностного сознания, чрезмерной векторной поляризации, обрекающей его жизнь на безумное стремление «в никуда», вслед за бессистемно наматывающейся на собственную основу постоянно растущей ущербной спиралью ДНК-матрицы.

Как известно, несовершенство может проявляться во множестве различных аспектов: непонимании объективных физических законов и принципов согласованного существования окружающего пространства и человека в нем, провоцирующее грубое, порой, параноидальное, нарушение этих законов, с формированием патологических внутриструктурных конфликтов и деформаций, отсутствии даже элементарного соответствия (61,8 %) с характеристиками окружающей среды и т.д. Естественно, во все времена предпринималось множество тщетных попыток донести до человеческого сознания хотя бы общие принципы глобального мироустройства, но, к сожалению, люди их до сих пор не усвоили, явно неохотно просматривая даже имеющиеся скудные источники информации. Безусловно, присутствие несовершенного сознания в многомерном пространстве Космоса, где каждая мысль может стать материальной, опасно, как для человека, так и для Вселенной в целом.

Окружающая среда существует по определенным, строгим, физическим законам, которые изначально внедрены, как базовая основа, в гиперпрототип Вселенной, их невозможно проигнорировать или обойти. Никто принудительно не решает судьбы людей, директивно определяя, кто является праведником, а кто – нет, никто не может помочь отдельному индивидууму пройти тот путь развития, который приведет (или нет) его к совершенству, так же, как никто не может лишить личность места, которого она достигла в пространственной иерархии мироздания. Реализация законов природы – автоматический процесс, спонтанный и абсолютно безличный, этакий адекватный отбор «зерен от плевел». Невозможно внедриться в индивидуально-личностный процесс развития, и целенаправленно повлиять на результат, «вердикт» – это всего лишь наличие или отсутствие многомерного пространственного соответствия. Если возникает фрактально-систематизированный резонанс – есть и возможность перехода на следующий уровень развития, нет резонанса – нет такой физической возможности. Существование строгих пространственных категорий, проявленных в физических законах мироздания, исключает какие-либо возможности злоупотребления этими принципами на любых эволюционных уровнях.

Изменить физический закон можно только с позиции того, кто его «создал», как материально обусловленный факт. Но если внести такую поправку в глобально представленную качественную категорию, то это отразится на всем пространстве Вселенной, так как поправка будет внесена в ее суть (геном). Нарушение физического закона с позиции суперобъекта, который его изначально сформировал и сам является его олицетворением и проявлением в бесконечном пространстве – безусловно, дискредитация себя, приводящая к гибели всей последующей цепи проекционных модификаций.

Но состояние современного общества обнаруживает совершенно противоположную тенденцию: массово и изощренно нарушают закон, в первую очередь, те, кто его изначально формирует – «... Я тебя породил, я тебя и убью...». Но коррупция возможна только в обществе с примитивной организацией социального сознания. Следовательно, как бы существа низкого уровня развития ни желали собственного спасения, совершить такое директивно-милосердное действие, не нарушая закон развития, высокоразвитой цивилизации, нельзя, а нарушивший закон входит в процесс неизбежной дезинтеграции. Аналогичный пример: приняв предложение сознательно отречься от собственной основы, а значит, от самого себя, объект уничтожит себя, как личность. Физический закон есть закон, на котором «стоит» Вселенная, и «обойти» его невозможно (число π всегда равно 3,14...), этот факт иллюстрирует и вся печальная история человечества. Принципы физического существования пространства инициируют, формируют и контролируют эволюционные процессы, определяющиеся поэтапным ростом адекватных творческих возможностей с увеличением структурной стабильности (согласованности) системы. Как следствие, происходит поэтапное расширение фактора физически реализованной свободы и повышение устойчивости когерентного состояния всей системы взаимодействий. Вышеобозначенные процессы происходят в координатных рамках конкретного пространства и времени, где можно развиваться только с помощью определенных, физически адекватных алгоритмов, руководствуясь установленными социально-адаптированными категориями согласованных общественных отношений.

Однако вернемся «в реальность». При виртуально-медитативном моделировании у практикующих могут возникать всевозможные вопросы.

Практикующему необходимо самому выбирать режим своих занятий, отслеживать и фиксировать возникающие нагрузки. Если в какой-то момент процесс структурного моделирования «не идет» (неважно, по каким причинам), то инициировать дальнейшую работу, «продавливая» ситуацию, не следует. Тем самым, создается лишь ненужная переактивизация ЦНС и собственной биосистемы, а адекватного результата такой «коррекции» – не будет.

Иногда возникают ситуации, когда после виртуально-медитативного тренинга практикующий чувствует мощную нагрузку (его начинает «ломать», «выкручивать»). Это реакция биосистемы (периферии) на внедрение корректирующей программной установки, при этом вначале происходит накопление структурно-подчиненного энергоинформационного потенциала, увеличение его концентрации (плотности) до некого критического для данной системы значения, а далее – фрактально проекционный «сброс» на периферию и ее реакция, которая может носить различный характер,

но, как правило – это выраженные вегетативные всплески. Периферические реакции биоформы – процесс циклический, периодически повторяющийся и зависящий от множества причин, включая состояние социально-геофизического фактора.

Как известно, область солнечного сплетения является проекцией центра (фаза) пространственной программно-подчиненной структурной формы объекта. На первом этапе виртуального моделирования существует возможность реальной фиксации программы лишь в некой локальной зоне области солнечного сплетения, о «точке нуля» (фазовом центре) говорить еще рано. Структурно конкретизировать эту зону можно только после возникновения встречно-резонансной реакции верхнего и нижнего промежутков (верхнего и нижнего фазовых центров), которые определят ее, как фазу полупериода целой волны в конкретной биологической среде. Дальнейшее тестовое сканирование биоформы, вибрация в направлении вверх-вниз и вправо-влево, будет продолжаться достаточно долго, до момента проявления других структурно-развернутых зон, однозначно конкретизирующих, в свою очередь, фазовый центр солнечного сплетения, как центр ортогональной системы координат. Следовательно, с позиции виртуальной структуризации, достаточно удобно использовать верхний отдел солнечного сплетения, как зону, где в дальнейшем будет четко фиксироваться основной фазовый центр пространственно-развернутой структуры биоформы. Местонахождение этой локальной области связано с индивидуальными анатомическими особенностями каждого практикующего, но, тем не менее, в пределах зоны диаметром 5-10 см. Дальнейшая, более точная, «подгонка» осуществляется автоматически, в результате резонансных процессов, развернутых по координатным осям абсолютного куба (II Ф.Б.).

В генотипе человека от сотворения мира было заложено все необходимое для того, чтобы при адекватно осознанных действиях происходили соответствующие эволюционные процессы. Но на данный момент ситуация такова, что произвести максимально точное виртуальное моделирование пространственной системы координат фазовых центров высококогерентного управляющего поля (I Ф.Б.) практикующий не сможет. Поэтому формируется структурно-подчиненная корректирующая программа, реструктурирующая систему с достаточно обширным, не конкретным сектором, который постепенно, в процессе дальнейших медитативных тренингов, концентрируется, приводя, в конечном итоге, к совершенно точной фиксации всех структурно-подчиненных субформ, уже автоматически. В процессе корректирующей работы практикующему необходимо отмечать особенности возникающего структурного резонанса и кинестетически фиксировать деформации структуры, вначале достаточно «грубые», затем все более «тонкие».

Однако практикующему не имеет смысла стремиться получать информацию, которая не может быть адекватно использована – это праздное любопытство. Например, имплантация структурно-подчиненного программного модуля в зону «слепого пятна» гипофиза возможна только с позиции внешнего объекта, несущего пространственно-развернутый высокоструктурированный энергоинформационный потенциал, так как точно определить, где расположена данная зона, даже зная ее координаты – практикующему практически невозможно.

Безусловно, соблюсти высокоточную временную цикличность в практических медитативных занятиях, наверное, возможно лишь находясь в закрытом ашраме, когда по определенному сигналу послушники начинают тренинг. В обычной жизни, особенно, на первых порах сделать первый шаг – запустить строгую цикличность собственных медитативных занятий – очень трудно. Но если практикующему удастся сформировать данный процесс, который является огромной поддержкой, инерционно «раскачивающими качелями», то в дальнейшем следование цикличности инициируемых корректирующих процессов очень поможет. Всем известно, что заниматься медитативной практикой с утра – всегда проще и эффективнее (идет спонтанный набор потенциала), после обеда – сложнее, но тоже возможно. Бывают ситуации, когда после интенсивных вечерних занятий разворот структурно-ориентированной программы приходится на ночные часы, и тогда реакция биоформы имеет специфический характер, интерпретирующий сновидения спящего.

По-видимому, многие люди в течение своей жизни подвергались директивной структурной имплантации извне. Те, у кого сохранились некие осознанные ассоциации, помнят об этом. В результате целенаправленного виртуально корректирующего моделирования, в случае возникновения встречного резонанса, эти блокированные, «закрытые» информационные модели структурных имплантатов могут начать проявляться – активизироваться и разворачиваться в биоформе.

Предполагается, что в настоящее время со стороны внеземных высокоразвитых цивилизаций идет колоссальная работа с человечеством: существует группа курирующих планету цивилизаций, занимающихся многоуровневой стабилизацией Солнечной системы, вследствие чего, повсеместно инициируются целенаправленные фрактальные развороты пространственных структурных прототипов, такие объекты с высокими потенциальными возможностями легко фиксируются на фоне всех остальных (как светлячки ночью).

Безусловно, критерием истинности любой информации (тех или иных высказываний, теорий и т.д.) является степень ее соответствия универсальной матрице I Ф.Б. Только три точки, не принадлежащие одной прямой, определяют плоскость, следовательно, должны быть три аналогичные позиции, обусловливающие качество произвольно взятого информационного модуля:

1. «Ткань» – ритмически-структурированная фактура информации (амплитудное согласование).

«Ткань» любого текста существует как единая, согласованная, волновая конструкция с собственной внутренней структурой, незначительные нарушения могут быть связаны с нечеткой транскрипцией информации на вербальный уровень. Фактуру можно легко почувствовать, это то же самое, что наличие внутреннего ритма в стихах.

2. Внутренняя логика (некие структурно-логические позиции, которые можно назвать догматическими) – согласование волнового диапазона смысловых категорий.

3. Соотношение с осознанной ранее физической реальностью (согласование фаз объективно осознанных волновых треков), как согласованного многоуровневого фазового каркаса.

Адекватная предлагаемым смысловым категориям информация должна соответствовать вышеобозначенным критериям, содержание и форма которых представляют собой структурно-целостные модели, интегрированные в единую конструкцию с высокомотивированным вектором реализации.

Например, если фактурная «ткань» предлагаемого информационного модуля однородна хотя бы на 90%, значит, он представляет собой объективную интерпретацию смысловых импульсов, идущих из одного и того же источника и структурированных в виде конкретно систематизированной смысловой модели. Если имеются разрывы «ткани» (некогерентность данной вибрации), следовательно, импульс плохо сориентирован в данной информации и конструкция представляет собой кластер из высокополярных обрывков текста.

Таким образом, по характеру структуры всегда можно определить уровень и качество предлагаемых сведений: либо это информация, являющаяся отражением реализации собственного опыта; либо она собрана из каких-то случайных источников; либо это четкий, высокосогласованный информационный модуль, который удалось зафиксировать с минимальными искажениями.

Аналогичным способом можно определить, лжет ли человек, так как помимо внешних признаков существует сугубо структурная реакция, когда в момент имплантации заведомо лживой (искаженной) информации внутреннее и внешнее фазовое состояние биоформы смещаются (как фотография не в фокусе – изображение на мгновение «размывается»), а затем четкость восстанавливается. Подобного эффекта не наблюдается только у хороших артистов (или аферистов), обладающих талантом глубокого перевоплощения.

На любых уровнях медитативного моделирования существует приблизительно одно и то же временное соотношение – длительность самого тренинга должна быть примерно в 8 раз меньше, чем время, затраченное на его адаптацию и анализ. Например, если адаптация происходит автоматически, 24 часа в сутки, следовательно, тренингам необходимо посвящать примерно 2,5 часа. Но на первом этапе развития для сознания личности существует некий предел возможности конструктивной работы за один медитативный сеанс, эффективное занятие может длиться не более 15-20 минут. Затем нужно сделать адаптационный перерыв, из-за возникающих реакций организма и усталости периферического сознания. Попытки медитативного тренинга значительной продолжительности, без адаптационных перерывов, могут губительно отразиться на здоровье и психике практикующего.

Предлагаемый алгоритм виртуально-медитативного моделирования (зона, точка, крест и т.д.) – наиболее оптимален для вхождения в планомерную коррекционную работу с собой «с нуля». Опытный практикующий, безусловно, сразу «строит» общую пространственную схему координат, двигаясь сначала по уровням внутрь, к фазовому центру, а затем разворачиваясь в обратную сторону от центра, на поверхность. Такой подход обусловлен тем, что любая неподготовленная гиперкластерная структура может адекватно воспринимать только самые простые пространственные схемы. Если директивно внедрить в неразвитое сознание и зафиксировать многомерный высокофункциональный, но не универсальный модуль, то такой имплантат будет лишь дифференцировать имеющиеся структурные (пусть и тяжелые, патоло-

гические) деформации, но самостоятельно развернуться с перспективой полноценного развития он не сможет.

Конечно, дело в том, что осознанное, адекватное использование данного модуля примитивной личностью невозможно. Наравне с дифференциацией структурных дефектов необходима обязательная фиксация на доступном уровне сознания личности простейшей пространственной схемы смысловых координат мироосознания, так как только она, в дальнейшем, может быть осмыслена и использована как база для построения высокофункциональной, уже собственной (адаптированной) схемы. Лишь ортогональная базовая схема определяет пространственную интеграцию трех основных систем восприятия в единое целое, одновременно являясь системой координат всех последующих виртуальных построений и тем фактором, который их «сдерживает» и «контролирует». Только трехмерная базовая схема, как прототип пространственной фазовой структуры резонансных взаимодействий, может быть объективно воспринята развивающимся сознанием, и именно она внедрялась как основа фазового каркаса структуры индивидуально-личностного сознания во времена известных Палестинских событий. Все последующие пространственно-структурные дополнения являются ее фрактальными модификациями.

На сайте Фонда развития новых медицинских технологий «АЙРЭС» представлены материалы, где описаны пространственные фрактальные топологические матрицы и созданные на их основе кольцевые дифракционные решетки (КДР), их свойства, характеристики и результаты научных исследований воздействия КДР как универсальных когерентных преобразователей широкодиапазонного электромагнитного излучения, а также представлены некоторые перспективные разработки. Можно утверждать, что созданная по технологии «АЙРЭС» кольцевая дифракционная решетка уникальна: она одновременно является широкодиапазонным когерентным преобразователем, одношаговым дифференциатором и анализатором информации любого уровня сложности.

Безусловно, строение атомного ядра структурно повторяет пространственную схему I Ф.Б. Если предположить, что удалось смоделировать пространственную фрактализацию глобального типа, имеющую в основе ядерные единицы, образованные по аналогичной структурной схеме, то можно получить упорядоченную соответствующим образом систему молекулярных образований. В результате, резонансные процессы, возникающие в данной гиперкомплексной системе, приобретают способность трансформировать материю в квантовую энергоинформационную форму. Любая клетка биологического организма, представляя собой сложный материальный объект, одновременно является, всего лишь, определенным образом сфазированным, когерентно преобразованным электромагнитным излучением. Следовательно, создав пространственный механизм адекватного распределения нагрузки резонансного взаимодействия, можно реализовать принцип согласованного внутриструктурного резонанса, что позволит не только полностью использовать структурно-подчиненный энергоинформационный потенциал ядерных единиц, из которых «создан» данный объект, но и, углубившись в субъядро, трансформировать весь гиперкомплексный объект в сверхмалую точку и развернуть его обратно в любой заранее программируемой координате пространства. Естественно, возможности универсального

существования такого объекта в произвольной среде, как и максимальный уровень структурно-подчиненного энергоинформационного потенциала – безграничны.

Восстановление утерянной в свое время третьей пары нуклеотидов в молекуле ДНК, представляющей собой трехуровневую спираль, – это реальность. Для этого необходимо при помощи управляющего высококогерентного поля I Ф.Б. достичь идеальной точности структурной конфигурации звеньев ДНК-матрицы, инициирующей получение максимально согласованного резонанса. При последующем формировании из них сложных фрактально-тороидальных образований (торов, собранных из собственных аналогов), крайне важна четкость компоновки многоуровневых кольцевых субъектов. Если ДНК-спираль взаимодействует с электромагнитным полем произвольного типа, то в ней, как в антенне, возникнет ЭДС. Это приводит к тому, что информация, структурно кодированная в нуклеотидах в виде волновых импульсов «сбрасывается» (редуцирует) в окружающую цитоструктурную среду.

Считается, что длина всех полипептидных цепочек ДНК-молекул биоформы такова, что, развернув ее, можно обернуть Землю по экватору. В проводнике такой гигантской длины возможны и значительные «паразитные» «наводки». В действительности, происходит следующее: окружающая среда генерирует некую, имеющую волновую природу, геофизическую, техногенную и психосоматическую информацию; ДНК-спираль, «попадая» в это излучение, однозначно реагирует, возникает ЭДС, и нуклеотиды резонансно генерируют собственную информацию (дифракционный отклик), являющуюся для биосистемы, базовой. В результате, внешняя информация среды обитания и та, что активировалась ЭДС спирали (собственная), взаимодействуют, образуя некий интерференционный симбиоз, позволяющий на основе генетической базы (блоки нуклеотидов, ДНК), но в контексте конкретной геофизической среды моделировать адаптированные белковые единицы, которые, с одной стороны, соответствуют базовому генетическому принципу, с другой стороны – не противоречат доминирующим условиям (параметрам) среды обитания.

Конечно, для полноценного функционирования такого адаптационного механизма необходимо возникновение встречного резонанса, то есть соблюдение неких физических принципов (констант), затребованных для реализации процессов встречного взаимодействия, аналогичных тем, которые хорошо известны в микроэлектронике, информатике и т.д. В идеале, пространственно скомпонованная спираль ДНК, согласно гексагональной схеме, должна содержать шесть нуклеотидов (три цепочки по два нуклеотида – в каждой), так же, как в трехфазном двигателе, но в конфигурации плоской ДНК-матрицы – их всего четыре (две цепочки по два нуклеотида). В данном случае, фрактально-пространственная целостность нарушена, хотя электромагнитное поле внутри трехуровневой спирали, безусловно, присутствует. Можно утверждать, что возникновение в ДНК-системе когерентного СВЧ-поля напрямую связано с «появлением» того, что называется «жизнь»: СВЧ-поле есть – жизнь присутствует; уровень когерентности оказался ниже 61,8 % («золотое сечение»), поле исчезло – сознание «распалось», жизнь закончилась. Таким образом, когерентность определяет все... Это путь от грубой векторной поляризации к универсальности квантового бессмертия.

Для достижения максимально возможного уровня плотности структурно-подчиненного энергоинформационного потенциала данными генетическими образованиями (уже материализованными) необходимо учитывать принципы системного резонанса: если строго согласовать все компоненты трехуровневой системы ДНК, то КПД такого биологического механизма резко возрастет. То есть четкая гексагональная конфигурация шести гистонов хромосомы (как обмоток трехфазного двигателя) в поперечной плоскости вызывает фрактальное формирование еще одной, «разгонной» спирально-винтовой волны, следовательно, СВЧ-поле в центре схемы не только вращается, но еще и движется, причем все это происходит лишь за счет наведенного извне электромагнитного излучения. Естественно, существующие внутри такой системы структурные дефекты и несоответствия позиционирования элементов схемы вызывают резкое снижение активности ее составляющих. Потеря одной спирали из двух нуклеотидов приводит к спонтанному сжатию общей первичной спирали (нарушается пошаговое и угловое соответствие витков). Вследствие этого теряется необходимое для резонанса фрактальное соответствие в системе структура хромосомы – ДНК-матрица; происходит резкое увеличение поляризации и выраженное снижение когерентности высокочастотного энергопотенциала. Безусловно, для поддержания низкокалорийных окислительных процессов периферического (биологического) жизнеобеспечения потенциала системы еще хватает, но он не может компенсировать те потерянные формы встречного резонанса (солитонные волны), которые необходимы и реально осуществимы для перехода биосистемы из спирально-винтовой категории взаимодействий в пространственно-универсальную через закольцовку спиралей в многоуровневый фрактальный тор и реструктуризацию гиперкластерной биосистемы в гиперкомплексную.

Известно, что электромагнитное излучение как волновой процесс обладает особенностями, позволяющими сформировать пространственное самоаффинное высококогерентное управляющее поле, инициирующее программно-подчиненное изменение (реструктуризацию) формы ДНК-молекулы (согласует спиральные ДНК-витки, пространственно ориентируя их относительно необходимой позиции) и синтезирующее в ней потерянный аналог полипептидной цепи. Образованная в управляющем структурном поле третья пара нуклеотидов в момент синтеза обязательно воспроизведет в себе принципы его компоновки. В результате, вновь образованная (третья) нуклеотидная спираль ДНК будет «сбрасывать» в фазу митоза базовую информацию, уже отражающую в себе программно-подчиненные принципы оптимального высококогерентного взаимодействия сколь угодно большого количества системных единиц (волновых диапазонов), интегрированных в единую пространственно-развернутую структуру I Ф.Б. В данный момент в ДНК-матрице подобные принципы не заложены (потеряны), а имеющиеся – позволяют лишь построить элементарную высокополяризованную «болванку» (биологический носитель), активизируя простейшее личностное сознание, так как программа для формирования пространственной модификации гиперкластерной биосистемы отсутствует. Такие целенаправленные прототипы (штампы ДНК) строятся в результате сознательных эволюционных действий личности в конкретных условиях, как социальных, так и геофизических.

Рассматриваемый высокоструктурированный модуль ДНК-матрицы, безусловно, имеет строгие базовые параметры, но при этом, он несет в себе множество индивидуальных характеристик, как личностных, так и планетарных. Поэтому, с точки зрения эволюции социального сознания, как интегральной формы пространственно-развернутого взаимодействия, моделируется собственная ДНК-структура с позиции индивидуальной личности, а не как абсолютно качественный имплантат извне. Индивидуальность определяется различными внешними условиями среды обитания и изменениями, связанными с самостоятельными корректирующими действиями (построениями) человека в направлении систематизированного развития собственного сознания. Человек «разумный» тем и отличается от примата: он способен, в результате имеющихся генетически фиксированных особенностей, формировать собственную структуру и систематизировано развивать себя самостоятельно в тех смысловых аспектах, которые он считает необходимыми. Ни одно животное не в состоянии этого совершить: здесь возможна только адаптация, но не реальное развитие. Существующий механизм (присутствие соответствующей генетической формулы) позволяет любую клетку сделать «генератором» программно-подчиненной структурной формы, информации, энергии и т.д., то есть практически – универсальной. В результате, образуется пространственная фрактально-гиперкомплексная система, состоящая из универсальных единиц, что чрезвычайно расширяет ее функциональные возможности, так как узкий диапазон реакций (сверхспециализация) изменяется на максимально широкий спектр многоуровневых взаимодействий.

Увеличить плотность энергоинформационного потенциала программно-подчиненной конструкции при отсутствии механизма широкомасштабного когерентного преобразования в виде универсальной растровой структуры – невозможно. В зависимости от собственных параметров, обычная растровая решетка будет резонансно реагировать на тот или иной диапазон излучения, как на конкретную волновую форму. Пространственные дифракционные схемы, рассматриваемые в виртуальной технологии BIP, представляют собой особые, сферические фрактальные конфигурации, позволяющие построить структуру электромагнитного поля с универсальной реакцией преобразования имеющегося излучения в высококогерентную форму по амплитудам, частотам, фазам и диаграммам поляризации.

Однако на текущем этапе развития практикующему необходимо смоделировать пространственную систему координат – Абсолютный куб (II Ф.Б.) – позволяющую контролировать синтез необходимых для существования биологических компонентов с особой четкостью. Но это еще не универсальность, а лишь возможность формирования устойчивой фазовой схемы каркаса встречно-резонансного взаимодействия в имеющихся генетически стандартных рамках, с решением всех возможных проблем биоформы, кроме одной – возрастной деградации и как следствие – гибели периферического сознания личности вместе с цитоструктурным носителем.

Следующий этап: переход к Универсальной гиперсфере (I Ф.Б.), и только здесь возможно осуществление универсальности цитоструктурных реакций. Как только удастся перевести программно-подчиненную схему взаимодействий самоаффинного управляющего поля в категорию когерентной универсальности, прои-

зойдут целенаправленные изменения в структуре молекулы ДНК – автомоделирование недостающей пары по двум нуклеотидным аналогам с привнесением в новую цепочку принципов универсальности I Ф.Б. Далее, следуя эффекту резонанса, генетическая информация реструктурированных во фрактальные торы трехуровневых спиралей ДНК начнет редуцироваться во все зависимые процессы, возникнут тенденции к углубленной регуляции, ликвидации, за счет расширения диапазона, реакций стремления цитоструктуры к сверхспециализации. В результате, на определенном этапе каждая клетка биологического организма, при соответствующей ситуации, сможет выполнять функции любой другой клетки. Это значит, что при программно-мотивированной необходимости все клетки биоформы смогут, фрактально упорядочиваясь, сформировать высокоинтегрированный квантовый кристалл («философский камень»), пространственно развернутую структурно-подчиненную гиперсферу I Ф.Б., плотность энергопотенциала которой стремится к бесконечности, представляющую собой универсальный одношаговый анализатор любой сверхсложной информации, способный переводить себя в произвольно выбранную форму в зависимости от личностной мотивации. Такому квантовому образованию не нужны опорные резонаторы в виде клеток биологического организма, он может находиться в абсолютном трансфере с объектом любого типа, синтезируя любую материю, необходимую в конкретный момент. Это и есть то, что называется «разум» или «сознание» в чистом виде. Возможности творческой реализации подобной формы индивидуально-личностного сознания находятся в рамках многомерного квантового каркаса доступной Вселенной, зона риска возможной дезинтеграции – также в соответствующих этому уровню развития рамках.

Действия, необходимые для достижения вышеобозначенных эволюционных категорий – это пространственно-развернутая индивидуальная, структурно-подчиненная реструктуризация гиперкластерной биосистемы в максимально доступном ракурсе. В свою очередь, физическое бессмертие такого уровня может исчезнуть лишь в случае возникновения глобальных деформаций, приводящих к «свертыванию» пространства Вселенной, и, безусловно, никто этого не допустит. Как известно, резонанс требует адекватной встречно направленной аналогичной функции и согласованного состояния взаимодействий. Универсальная гиперсферическая матрица представляет собой высококогерентную схему бесконфликтного (комплементарного) взаимодействия бесконечного количества объектов, интегрированных в единую квантовую форму, предполагающую многомерное гармоничное взаимодействие, абсолютно учитывающее интересы всех субъектов многомерно систематизированной среды. Наверное, общество, реализовавшее этот принцип, можно назвать совершенным. Никакие «экономические успехи» техноцивилизации не смогут заменить такие удивительные возможности внутриструктурной формы взаимодействий. Третий пространственный уровень развития сознания личности предполагает существование без каких-либо внешних энергоисточников, так как синтез энергии и любых имеющих электромагнитную природу составляющих структуры жизнедеятельности данного объекта достаточен для выполнения необходимых функциональных процессов. Следовательно, потребность в искусственной техноинфраструктуре – отпадает, восстанавливается экология планеты, так как реализо-

ванные принципы внутренней гармонии личности отражаются на взаимодействии со средой обитания, и цивилизация уже не разрушает ее в безумном вихре своей алчной жизнедеятельности, так же, как не способна проявлять себя агрессивно по отношению к другим мирам и пространству Вселенной.

Таким образом, существующее (инициируемое СМИ) на сегодняшний день у обывателя мнение о действиях представителей иных, высших, цивилизаций, якобы совершаемых ими (похищение людей, эксперименты и т.д.), – абсолютно неверно. Это убогая проекция собственного мировоззрения примитивного сознания человечества. Обладая возможностями создавать высококогерентные корректирующие импульсы, в произвольно доступном месте пространства, и в любом биологическом организме, даже близко не приближаясь к нему, нет никакого смысла в том, что приписывают представителям этих цивилизаций начитавшиеся «желтой прессы» обыватели, скрывающие свои безумные страхи и комплексы за очередной попыткой формирования нового образа врага. Прямые контакты землян с личностями высокого уровня развития сознания – невозможны по многим причинам, в том числе, из-за низкой адекватности восприятия человеческого сознания (либо для этого должна быть колоссальная мотивация). Для обычного человека (первого, спирально-винтового уровня развития сознания) такой контакт не будет конструктивным, и спровоцирует только шоковое психоэмоциональное состояние от встречи с совершенно новой, сверхсложной для несовершенной личности информационной «единицей». Причина проста: пространственно-структурированный, высококогерентный, сверхплотный энергоинформационный потенциал, который представляет собой существо третьего уровня развития сознания, настолько значителен, что он спонтанно проявляет себя, как целенаправленно корректирующий импульс при контакте с любыми гиперкластерными системами более низкого структурного уровня, так же, как люди, всего лишь прикоснувшиеся к одежде Иисуса, излечивались от тяжелых патологий. Подобный когерентный потенциал (квантовый кристалл) невозможно спрятать, сдержать, уничтожить; он несет в себе специфические признаки ДНК-матрицы, сформированной в другом геофизическом мире, при других социально-исторических обстоятельствах и он настолько высок, что даже при случайной встрече, может мгновенно перестроить биофизическую структуру человеческого сознания, пусть и чрезвычайно конструктивным образом, но лишив при этом человека его собственной, индивидуальной судьбы. Именно по этой причине, высокоразвитые личности, полностью осознающие свои действия и несущие за них морально-кармическую ответственность, не могут позволить себе допускать такие «случайности».

Однако вернемся к медитативно-виртуальной технологии ВІР. Итак, это:

– методика, позволяющая личности целенаправленно влиять на собственные регуляторные процессы путем виртуального построения высококогерентной схемы универсальных, пространственно-развернутых, программно-подчиненных структурных взаимосвязей, то есть введения принципов бесконфликтного взаимодействия; в этом заключается ее основное отличие от других медитативных технологий, методов и т.д.;

– механизм комплексного влияния на функциональные позиции, определяющие согласование периферических процессов жизнедеятельности (а не локальное влияние на периферическую систему жизнеобеспечения);

– технология пространственного развития сознания с опорой на философию, базовые понятийные аспекты которой соответствуют характеристикам (физическим константам) окружающего пространства, а не просто технология лечения или программно-подчиненной коррекции, так как гармонично развитая личность (гиперкомплексная биосистема) не может быть носителем противоречий, генерируя их в окружающую среду.

Освоение технологии медитативно-виртуального программирования на высококачественном уровне позволяет успешно корректировать глубокие деформации биоформы, но при этом сформированные конструктивные изменения интегрально затрагивают всю систему встречно-обменных взаимодействий жизнеобеспечения, то есть весь биологический организм. Происходит не локальное «излечение» от какой-то отдельно взятой патологии, вызывающее «шевеление» множественных противоречивых реакций по всей биоформе, означающее, в свою очередь, что решение конкретной проблемы без разрешения целого комплекса ее фрактальных проекций, разбросанных по всей биоформе – невозможно. В результате реализации технологии медитативно-виртуальной коррекции, оптимизируются процессы функциональной саморегуляции с позиции структурной основы самого организма, а не с точки зрения «внешнего наблюдателя», который может легко ошибиться, неправильно расставив акценты директивного влияния. Корректируемая гиперкластерная система использует полученный программно-подчиненный потенциал, исходя из объективных представлений о первоочередности необходимых действий, в результате, реакции организма – всегда адекватно адаптированы.

В процессе освоения медитативно-виртуальной технологии пространственной структуризации, когда начинает реализовываться возможность корректирующего влияния, как на собственные регуляторные процессы, так и на аналогичные процессы других объектов, существуют свои специфические особенности, заключающиеся в том, что, в первую очередь, формируется система широкодиапазонного восприятия, как тестовая система инициируемой стабилизации. Непосредственно регуляция встречно-обменных процессов жизнеобеспечения, как производная формулировка, активизируется на следующих этапах.

Если в период построения пространственной системы восприятия последующие шаги не делаются или не закончены (занятия прекращаются или не проводятся должным образом), то складывается ситуация, когда восприятие уже резко обострилось в результате активации системы, а возможностей конструктивно использовать (адаптировать) этот потенциал – еще нет, они не выработаны, то есть, нет механизма межуровневой дифференциации получаемой в повышенном объеме информации. В результате, практикующий начинает масштабно воспринимать проекционные импульсы от тех структурных деформаций и скрытых патологий, которые реально существовали в его организме «всегда», но ранее, за счет компенсаторных тенденций, блокировались. В результате, у практикующего может возникнуть состояние разочарования: «Как же так? Раньше – было все «нормально», а теперь – все заболело!». В данном случае, необходимо целенаправленно продолжать корректирующую работу по построению следующих систем: дифференциации, регуляции, стабилизации и т.д. Благодаря чему тестовые импульсы начинают четко отслеживаться, адекватно

воспринимается неструктурированный энергоинформационный потенциал, перераспределяясь из зон максимальной нагрузки (плотности) в зоны депрессии. «Перепрыгнуть» первичный этап формирования многоуровневой шкалы восприятия и ее пространственно-ориентированной систематизации – нельзя. Без включения «тестовой линии», когда происходит пошаговое присоединение какого-либо органа, как одного из структурно-подчиненных сегментов, к общеинтегрированной системе регуляции, «главный аналитический процессор» его просто не «увидит» и, естественно, не «узнает» об имеющихся деформациях, и, в результате, саморегуляция (реструктуризация) – не произойдет.

Отсутствие возможности одномоментного формирования универсальной программно-подчиненной схемы I Ф.Б. приводит к необходимости поэтапного набора энергоинформационного потенциала и соответствующей его пространственной фиксации. Вследствие этого, корректирующую структуру объекта медитативно-виртуальную технологию BIP можно сравнить с процессом лечения заболевания, когда назначенный врачом курс терапии должен быть пройден полностью (очень важна поэтапная фиксация). Далее следует период адаптации, после которого проявляется результат. Особенность данной структурной «терапии» состоит в том, что, чем более осознанно человек подходит к процессу коррекции собственной гиперкластерной биоформы, со всеми ее психосоматическими нюансами (из-за наличия грубых деформаций однонаправленной спирально-винтовой системы при построении пространственно-структурной схемы возможны различные, иногда достаточно сложные психофизиологические состояния), чем более он «открыт» и готов к инициируемым глобальным изменениям своей «запутанной» жизни, отказу от старых, накатанных годами убогих стереотипов, тем более эффективным и устойчивым будет результат и более серьезными – дальнейшие перспективы собственного развития.

Переход от «штрихового» развития личности, когда активная фаза – очередная реинкарнация, сменяется пассивной – существованию в виде некого «закрытого» квантового модуля, затем – опять активная, далее – пассивная и т.д., к векторному (непрерывному) развитию – когда гибели биологического организма, носителя сознания личности не происходит, и в результате целенаправленной пространственной трансмутации и полной гармонизации всех его систем, данный объект становится принципиально физически бессмертным, активно существуя в виде неразрушимой фрактально-гиперкомплексной единицы, является основной задачей развития каждой индивидуальной личности и общества в целом. Что выберет для себя человек: миф о загробной жизни в результате праведного «пассивного» сопереживания бытия или «путь воина Света», который, побеждая собственного Минотавра, выстраивает безукоризненную высококогерентную пространственную структуру резонансных взаимодействий, позволяющую ему стать не только физически бессмертным, но и, действительно, «бесконечно» мудрым, со всеми вытекающими отсюда суперконструктивными экстраординарными последствиями творческих возможностей, – зависит только от него, это его личный выбор, собственный путь и индивидуальный опыт. Наверное, живущему есть смысл рискнуть и попытаться отказаться от убогих стереотипов, которые усердно предлагаются примитивным обществом, предоставив «мертвым самим хоронить своих мертвецов»... И постараться все

свои силы и способности использовать для восстановления того, что было утрачено много тысяч лет назад.

Вновь перейдем непосредственно к медитативному тренингу. Сели ровно, расслабились. Зона, точка, трехмерный крест, точка, зона. Вышли.

Повторите виртуальное построение еще раз.

Повторим тренинг еще раз, создав трансфер с самим собой (возможно использование зеркала), все те же самые построения необходимо сделать, фиксируя центр моделируемой схемы на уровне своего «солнечного сплетения». Возникающие нагрузки должны быть строго симметричными относительно вертикальной оси. Появляющееся при построении состояние «всасывания» или «откатывания» – позитивный момент. Ощущение движения «потока» вниз, по ногам, ниже диафрагмы – также весьма позитивные реакции.

Вновь повторим виртуальное построение. Нельзя «терять» ощущение пространства позади тела, кинестетически «слушать» организм нужно из зоны солнечного сплетения.

Итак, зона, точка, трехмерный крест. Вспомним, трехмерный крест – это зона пересечения трех взаимоперпендикулярных плоскостей. Плоскости исчезли, опять возник крест, снова появились плоскости, опять крест и просто точка. Закрыли глаза, переключили сознание на произвольный объект, вышли из медитативного состояния, открыли глаза. Комфортное или не комфортное состояние организма связано с возможным отсутствием или наличием грубой структурной асимметрии в каком-то из отделов собственной гиперкластерной системы.

Попробуйте виртуально построить плоскости, пересечение которых и определяет сам пространственный крест.

Первый шаг: зона.

Второй шаг: точка.

Третий: три взаимоперпендикулярных оси, а точка – область их пересечения.

Четвертый: проявляются три взаимоперпендикулярных плоскости. Подсказка – можно представить плоскости как три не отделимых друг от друга стекла (или кристалл). Далее – обратные шаги. Повторите виртуальное моделирование еще раз.

Необходимо постараться синхронизировать виртуальное моделирование с дыханием. В любом месте виртуального построения схемы можно, что называется, брать «тайм-аут» («зависание»). На каком амплитудном пике – на вдохе или на выдохе концентрируется схема – это личное дело практикующего, кому как удобно, и об этом уже говорилось ранее.

Моделируемая программно-подчиненная конструкция не должна «болтаться» в пространстве, она должна быть четко зафиксирована, а центр структурной формы должен находиться в зоне верхнего отдела солнечного сплетения.

При построении необходимо строго соблюдать вертикальность одной из осей (X), а также – горизонтальность плоскости (Y).

Здесь можно дать следующие рекомендации: если какой-либо шаг виртуального построения вызвал сложности, необходимо оставить его и перейти к следующей структурной позиции, или вернуться к предыдущей, более простой. Концентрация на

«размытой» или «кривой» пространственной структуре – это формирование неконструктивной тенденции, что делать нельзя ни в коем случае. Чем меньше практикующий пытается стандартно-стереотипным образом, физически напрягаясь, «поворачивать» или «смещать» виртуальную схему, тем лучше. Не получившиеся «отпечатки» схемы нужно оставить, они сами спонтанно дезинтегрируют.

Как известно, тождественные «отпечатки» имеют тенденцию к резонансу между собой и интеграции друг в друга. Некачественные (низкокогерентные) матричные модули стремятся «развалиться» сами, их не нужно «тащить за собой», так как, если на них концентрируется внимание, они активируются, превращаясь в турбулентные спирально-винтовые сгустки. Но если сознательно внимание не акцентировать, они «сделают» несколько волновых «шагов» и «развалятся» сами, эти «штампы» не стабильны еще и потому, что возможности формировать резонансно устойчивые, высококогерентные схемы у большинства практикующих, на данном этапе виртуально-медитативной практики – незначительны. Сейчас практикующему необходимо ориентироваться на создание встречно направленных резонансов фазовых центров, развернутых по трехмерной проекции пространственного креста. Включение фрактально-резонансных схем в этих точках – начало фиксации уже той структурной конфигурации, к которой необходимо стремиться практикующему.

Соблюдение вертикальной ориентации моделируемой структуры и строгой центровки относительно области солнечного сплетения крайне важно. В первую очередь всегда формируется вертикальная ось. В отличие от других систем, основная ось X – вертикальная, а не горизонтальная, как обычно, она и будет автоматически формироваться первой. Это связано с тем, что:

– количество активных фазовых центров вдоль позвоночного столба – максимально;

– общая тенденция разворота динамической структуры спирально-винтового типа, которая является доминирующей у биоформы первого уровня развития, происходит относительно вертикальной оси, следовательно, тенденция к центростремительному «сбрасыванию» всего структурно-подчиненного энергоинформационного потенциала в зону вертикальной оси – также явно выражена;

– третий фактор – это гравитационная составляющая планеты, предполагающая именно вертикально ориентированную конфигурацию спирально-винтовых полевых взаимодействий.

Но, несмотря на выраженную доминанту вертикальной составляющей гиперкластерной биосистемы, моделировать программно-подчиненную пространственно-развернутую схему необходимо целиком, по всем координатным осям, так как фрактально скомпонованная вертикальная ось X формируется из множества ортогональных крестов. В результате, на определенном этапе построения, она станет не просто волновой «линией» или волновым пакетом, «осью», это будет сложная структурная конструкция фрактального типа, построенная на базе ортогонального прототипа, виртуально предлагаемого изначально. Это означает, что в первичном модуле уже закладывается принцип дальнейшего разворота всего структурного комплекса в пространственную трехмерность.

Если не следовать данному принципу, сформируется сугубо линейно-винтовая конфигурация, из плоских матричных образований – аналог изначальной структурной модели ДНК-матрицы (III Ф.Б.). Безусловно, в этом случае, программа на разворот схемы в пространстве не будет реализована. Ввести в плоскостное виртуальное построение третью пространственную ось и сфазировать ее с уже имеющейся «запутанной» фазовой позицией в этом случае – будет практически невозможно. Соблазнительный отход от пространственного прототипа – тупик, выход из которого возможен только с помощью высокоструктурированного лица, способного провести углубленную дифференциацию имеющейся спирально-винтовой модели и создать необходимую пространственно-развернутую фазовую проекцию. Но если у практикующего способности осознания предлагаемых смысловых координат нет, то он все равно не сможет адаптировать пространственно сформированный имплантат к собственной структуре.

Следовательно, изначальное осознанное введение ортогонального прототипа X, Y, Z является важнейшим фактором, который лежит в основе моделируемой системы фрактально-подчиненной реализации всех последующих построений. Данный прототип необходимо сформировать и зафиксировать, во что бы то ни стало и как бы ни было сложно.

В одном из трактатов Ордена розенкрейцеров сказано: «...когда в перекрестье креста расцветет роза, тогда, практикующий, ты достигнешь ворот обители бессмертия...», на востоке просвещенные говорят о 1000-листном лотосе. В физической реальности – это комплекс взаимных сечений сопряженных сфер самоаффинной гиперсферы I Ф.Б., он действительно похож на великолепное соцветие, состоящее из множества продолговатых лепестков (линз) и может трактоваться и как прекрасная роза, и как тысячелистный лотос, представляя собой тот самый «философский камень» – квантовый кристалл, возможность обладания которым тысячи лет волновала лучшие умы человечества.

Другими словами, когда практикующему удастся в центре пространственной системы координат – «абсолютного куба» (II Ф.Б.) – «вырастить философский камень», то есть квантовую структуру I Ф.Б., тогда построение высококогерентного прототипа Универсального управляющего поля будет закончен. Данный уровень развития сознания личности соответствует значению 2,95 (более высокий уровень для гиперкластерной биоформы невозможен), только затем начнется период адаптации, восстановления третьей полипептидной цепи ДНК-матрицы и последовательной генетической трансмутации трехуровневых спиралей ДНК в торы, изменение хромосом и фазы митоза, оканчивающиеся общесистемным квантовым резонансом «практикующий – среда обитания – Побеждающий».

Интересно, что еще 2000 лет назад было много сказано о событиях, происходящих в наши дни. Еще тогда в текстах «Апокалипсиса» Иоанна Богослова были отмечены основные тенденции и этапы развития цивилизации.

Человек, как носитель индивидуально-личностного активного сознания, имеет одну уникальную особенность: те позиции, на которых он сознательно концентрирует свое внимание, амплитудно активируются, приобретая высокий поляризационный потенциал. Другими словами, несущий каркас произвольной среды – гиперпростран-

ство, безукоризненно структурированное с позиции универсально согласованных категорий, способно «проявить» любую когерентную мыслеформу, как материализованную модель, но при одном условии – данный структурно скомпонованный информационный импульс должен быть строго конкретным, адекватно программно сформированным, а значит, четко и однозначно интерпретированным породившим его сознанием.

Можно провести аналогию с компьютером: процессором будет реализовано лишь адекватно «заказанное» действие, но если команда включения алгоритма реализации с позиции программы не корректна, то, естественно, ничего путного не получится. Если человек, делая первый «шаг» программирования, тут же вводит какое-либо противоречие, то «компьютер» либо проигнорирует команду, либо «зависнет». Практикующему необходимо строго конкретизировать каждый шаг моделирования путем адекватного формирования структурно-подчиненных информационных импульсов на уровне максимально возможного качества, которое он способен реализовать. В этом случае, «окружающее пространство» примет и проявит сформированную программу в виде структурно скомпонованного когерентного электромагнитного поля. Оно не может не выполнить ее, так как синтез любого адекватно собранного смыслового модуля, является прямыми «обязанностями» универсальной среды обитания.

В свою очередь, индивидуально-личностное сознание низкого уровня развития не может выработать четкую и структурно однозначную программу действий (синтеза результата) вследствие того, что целиком и полностью находится под влиянием бессистемной динамики собственной высокополяризованной спирально-винтовой структуры, провоцирующей множество спонтанно возникающих, противоречащих фазовой системе координат смысловых посылов, моделирующих огромное количество не связанных друг с другом разноплановых процессов. Именно потому компенсаторно формируется блокировка чрезмерно активных реакций периферических отделов биоформы по отношению к различным импульсам, моделируемым «сознанием». Восстановить утраченные взаимосвязи можно лишь путем конкретизации координат уже имеющихся и вновь нарабатываемых структурных позиций, что невозможно без амплитудного торможения синдрома бессистемной динамики, в результате формирования осознанного отношения к моделируемым сознанием смысловым импульсам, как неотъемлемой части имеющего электромагнитную основу окружающего пространства. В итоге, процесс мышления и реакции на внешнюю информацию представляет собой уже не хаотические всплески поляризации бессистемно-векторного характера, а строго осознанные пространственно-координируемые модуляции, с позиции того структурно-подчиненного уровня развития, на котором находится данный объект. Чем выше уровень развития гиперкластерной структуры личности, тем глубже и строже отношение к себе, уменьшающее риск подвергнуться грубым, неконтролируемым реакциям. Никто не застрахован от ошибок, и действие практикующего может быть необъективным, но так как оно осознанно, то обязательно последует анализ результатов и смысловая коррекция необходимой глубины и охвата.

Известное всем чувство страха также является соответствующей инстинктивной реакцией. Например, если поставить человека на табурет, стоящий на полу в комнате, то он сможет, не падая, простоять на нем достаточно долго, пока не устанет. Но если поставить тот же самый табурет с человеком на угол крыши высокого дома, то, несмотря на безветренную погоду, он «обязательно» упадет, причем не на крышу, а вниз, на мостовую. Это произойдет потому, что человек будет так сильно бояться упасть, что просто-напросто «сознательно» смоделирует данное действие. Другое дело, если человек не знает, где он находится (например, высоко, на краю крыши), тогда он будет спокойно и достаточно долго стоять, как в обычной, домашней обстановке.

Безусловно, отношение к виртуально-медитативной коррекции должно быть максимально нейтральным и спокойным: есть результат сейчас или нет – это не столь важно. Главное, сформировать циклически подчиненные адекватные корректирующие действия, соответствующие физическим законам окружающего пространства. Если подходить к реализации процесса директивной реструктуризации, заведомо не веря в то, что удастся получить конструктивный результат, то это приведет к суете и метаниям индивидуально-личностного сознания, только усугубляя имеющуюся, и без того негативную ситуацию.

Существует еще одно заблуждение: когда человек переживает, что у него не хватит времени на реализацию корректирующей программы, и начинает суетиться. В данном случае, сомневающемуся нужно «забыть» о времени. Время – это производная от скорости обменных реакций, имеющая тригонометрическую функциональную основу. Торможение бессистемной динамики, оптимизация скорости встречных взаимодействий и введение системы пространственных координат физиологических реакций резко расширяет временной фактор, тормозя процессы общесистемной дезинтеграции. В результате, практикующий, двигаясь по пути программно-подчиненной пространственной структуризации, проходя те или иные этапные рубежи, раздвигает границы собственной жизни до ее максимально возможной, но генетически стандартной продолжительности. На этом этапе у практикующего автоматически появляется способность введения фактора универсальности во все когерентно преобразованные взаимоотношения и радикального выхода из-под влияния особенностей примитивного уровня развития породившего его социального спирально-винтового гиперкластерного континуума.

Следовательно, о нехватке времени на медитативные занятия-тренинги жалеть не стоит, но нельзя впадать и в другую крайность – реализацию неосознанных, сугубо поверхностных представлений и, как следствие, некорректно структурирующих действий с невероятным упорством – 24 часа в сутки. В этом случае от адекватно функционирующего сознания личности мало что останется, кроме безжизненных останков.

При возникновении в процессе виртуального построения нагрузок, несимметричных относительно вертикальной оси, необходимо строже контролировать ее положение, так как в этом случае осевая координатная градация явно выражена некачественно. У биоформы за счет спирально-винтовой структуры существует общая тенденция к сдвигу (прецессия) вертикальной функциональной оси вперед и вправо

относительно центра, с наклоном в $10^0 \div 15^0$, компенсирующий фактор при этом сдвинут в левую сторону затылка, с аналогичным «заваливанием». Это общедоминирующая форма структурных дефектов, связанная с винтовой спирализацией гиперкластерной системы жизнеобеспечения. В результате, биологический организм человека не может спонтанно структурно развернуться в пространственную форму, тем более что отсутствует необходимая для трансмутации генетически фиксированная в третьей полипептидной цепи ДНК программная матрица, и чем выше скорость обменных реакций, тем более проявляются спирально-винтовые «запутывания» и патологический наклон оси. Выровнять ось вращения многоуровневой спирально-винтовой функции векторно, прилагая усилие – нельзя, но можно сформировать новую, пространственно стабилизированную, в том анатомически фиксированном месте, где она должна быть антропологически, что приведет к выраженной дифференциации имеющихся системных деформаций и фрактально-подчиненному перераспределению функциональной нагрузки по пространственно-развернутой системе фазовых координат II Ф.Б., так как она генетически «прописана» почти на 65 %, а любые программно-скомпонованные формулировки, имеющие аналоги в генетической базе, понятны биоформе и легко адаптируются. Следующий эволюционный шаг – построение высококогерентного, управляющего пространственной реструктуризацией гиперкластерной биосистемы поля, и этот шаг с позиции имеющегося генотипа, потерявшего 33,3 % базовой основы, сравним по сложности своей реализации с «прыжком на облака», так как многомерная одномоментность принципиально не свойственна линейно-динамической спирально-винтовой, бессистемно намотанной самой на себя, параноидально стремящейся «в никуда», а значит, «в небытие», гиперкластерной биосистеме.

Глава 8

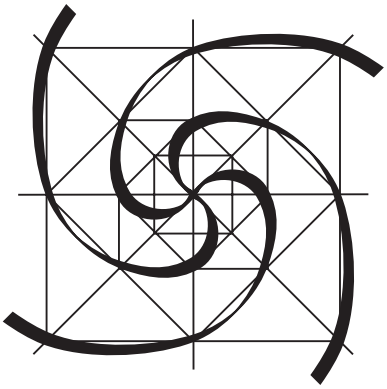

При медитативно-виртуальном построении по технологии BIP пространственно-развернутых корректирующих матриц даже фрагментарное осмысление и анализ практикующим моделируемой конструкции рано или поздно создает «общесистемный резонанс», при котором отдельные смысловые элементы пространственно развернутой структуры осознания объективной реальности начинают проявлять тенденцию к интеграции в виде самоаффинной формы (I Ф.Б.). Таким образом, очень важно максимально осознанно подходить к процессу виртуального моделирования, и здесь практикующему могут помочь различные графические зарисовки элементов моделируемой конструкции, особенно при переходе от стандартно-плоскостного представления к пространственному построению объемных фрактальных матриц.

В качестве упражнения предлагается к уже осознанной конструкции (штампу) добавить дополнительную градацию – посередине (полуволна) между любыми двумя плоскостями сформировать третью.

Как это сделать? С помощью принципа зеркального отображения, используя параметры полуволны, инициирующей при дальнейшем фрактальном формировании схемы возникновение максимально адекватной встречной функции (резонанса). Этим сразу же программируется процесс последующей фрактализации, когда любой отрезок, или плоскость, или две точки (объект) всегда порождают третью, абсолютный собственный аналог, находящийся точно между первыми двумя (фаза полуволны). Таким образом, формируется деление системы (фрактализация), кратное двум.

Почему пополам? Почему шаг фрактализации равен двум? Что лежит в его основе? Пространство (квантовый объект) может сформировать любую структурную модель произвольной фрактальной мерности. Но материя имеет волновую (электромагнитную) природу, а всем известно свойство волны делиться на полупериод, на четверть периода и т.д., закон фрактализации здесь четко прописан. Находясь в данной мерности, адекватно развиваться объект может только с использованием данного принципа, то есть коэффициент фрактального согласования динамических процессов равен двум, хотя, при достижении определенного качественного уровня, он может быть произвольно изменен. Но начинать вхождение в многомерное пространство, которое градирует себя именно таким образом, практикующему проще, соблюдая естественный принцип деления любого диаметра на два радиуса.

Если использовать фрактализацию с коэффициентом три, необходимо делить каждый отрезок на три части, но тогда диаметр состоял бы из трех радиусов, а электромагнитная волна должна была бы также делиться на три периода. Трудно сказать, к чему это могло привести, но в той среде, в которой мы существуем в согласованном, комплементарно-компенсированном состоянии, такой алгоритм доступно не прописан. При формировании материи возникают волновые процессы согласования, которые фрактализованы с учетом именно полупериода. Таким образом, сразу стано-

вится понятно, какой же алгоритм фрактализации необходимо использовать практикующему, чтобы добиться успеха.

В процессе медитативно-виртуального моделирования, практикующий все более и более фрактально усложняет (дополняет) пространственные конструкции, но при условии тщательного соблюдения предлагаемых рекомендаций, особых трудностей это не вызывает, даже – наоборот. Со временем, когда пространственно моделируемая система фазовых координат (II Ф.Б.) приближается к некому этапно завершенному комплексу, возможность периферического сознания виртуально удерживать ее в стабильном состоянии резко возрастает, следовательно, и усилия, направленные на ее многоуровневую пространственно-развернутую стабилизацию – падают.

Невозможно построить подобную фрактально-скомпонованную гиперкомплексную структуру, а это более полумиллиона взаимоинтегрированных субформ сразу, минуя определенные этапы. Более того, построение виртуальной модели должно формироваться с помощью различных элементарных алгоритмов. То есть когда спирально-винтовому сознанию становится доступной уже общая, завершающая структурно-подчиненная форма, необходимо использовать различные способы ее построения.

Сейчас, на данном уровне трехмерного моделирования девяти плоскостей (3+6), практикующий работает с конструкцией II Ф.Б., состоящей из восьми кубов, которые суммарно образуют аналогичный внешний кубический комплекс (рис.1).

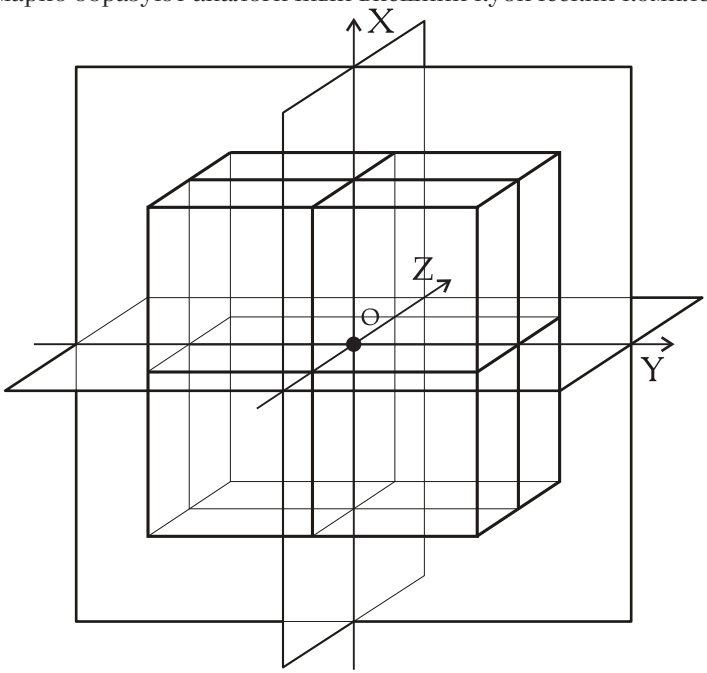

Рис. 1. Элементарная конструкция II Ф.Б.

Итак, в процессе построения по каждой ортогональной оси (X, Y, Z), изначально имелась только одна плоскость, затем появилось три, на следующем этапе их

будет пять. Девять плоскостей определят законченную форму, что напрямую связано с принятой в нашей социально-физической мерности десятичной формой исчисления – декадой. Десять – это уже новый блок, состоящий из девяти предыдущих. Рассмотрим, каким образом возникают эти числовые ряды.

В результате моделирования возникает следующий алгоритм: 1,3,5,9 – по одному пространственно ориентированному вектору (X-Y-Z). Если представить построение в объеме, то есть относительно трех взаимоперпендикулярных векторов X-Y-Z, то получится: 3,9,15,27. При переходе к десятке (декаде) выстраивается фрактальная моноформа, определяющая (квантующая) блок. Причем, если первичный блок (включая 9) был сборным, то следующий, десятый, он же – первый блок следующего уровня, становится пространственно-объемным, это уже интегральная моноформа. Если рассматривать процесс в обратную сторону, двигаясь в точку О, начало координат, можно найти плоское звено, которое будет также разделено на аналогичные подуровни.

Любая ось (линия) – это зона пересечения, как минимум, двух плоскостей. Каждая «точка» – зона пересечения не менее трех плоскостей, при этом, в нашем, ортогональном, случае, она может иметь только одну форму – форму куба. Ось ортогональной системы координат также имеет определенную форму, и в пространстве она будет представлять собой множество кубических точек, выстроенных в одном направлении в виде цепочки.

Если предположить, что пространство полностью заполнено такими взаимоперпендикулярными плоскостями (градация ортогональной системы координат может быть сколь угодно мелкой, определяя собой выбранный шаг дифференциации волнового фона среды), то происходит их плотная интеграция, и любая элементарная субформа такого ортогонального пространства будет представлять собой «куб». Таким образом, элементарной базовой основой (фазовый каркас) многомерного (широкого волнового диапазона) пространства должна быть именно кубическая ячейка, и поэтому необходимо стремиться к построению пространственно-развернутой ортогональной системы координат II фрактальной базы, представляющей собой простейший структурно-скомпонованный куб. И эта конструкция закономерна для той фрактальной мерности, в которой мы существуем. А вот движение к универсальности предполагает виртуальное моделирование единственно возможной конструкции I Ф.Б. – гиперсферы – как результат разворота относительно своего центра бесконечного количества итераций элементарного ортогонального куба.

Вернемся к построению программно-подчиненной конструкции II Ф.Б. (фазового каркаса) – взаимоперпендикулярные базовые плоскости с диагоналями уже имеются. Теперь в полученный куб (3 плоскости по каждой из осей X, Y, Z) введем дополнительные плоскости. Здесь необходимо отметить, что «дублирование» базовой плоскости или «отзеркаливание» должно происходить одновременно в трех проекциях – X, Y, Z. В каждой позиции, по каждой оси формируется по две дополнительные плоскости, всего их станет 15 (по 5 на каждой из осей X, Y, Z), это построение не должно вызывать особых сложностей. Существующие пересечения плоскостей необходимо фиксировать максимально точно, в фазовых центрах четверти волны,

так как их качество определяет процесс фрактальной саморегуляции комплекса и последующего встречного резонанса, стабилизирующего конструкцию.

Если положение моделируемой плоскости не совсем точно (соответствие фаз), она будет обязательно «сброшена», что определено алгоритмом спирально-винтовой фрактализации динамического волнового пространства. Поскольку виртуально моделируемая полевая структура является пространственно дифракционной решеткой, она создает соответствующие эффекты – дифракцию, интерференцию – а это означает, что работают те физические законы саморегуляции электромагнитных волновых импульсов, которые и предполагают адекватное когерентное преобразование и встречно-резонансное взаимодействие.

Таким образом, виртуально моделируемая программно-подчиненная структура является физическим прибором, работающим как полевая пространственно-развернутая дифракционная система, «по обратной связи» взаимодействующая в соответствующем диапазоне частот с «внешними» и «внутренними» источниками электромагнитных импульсов (рис. 2).

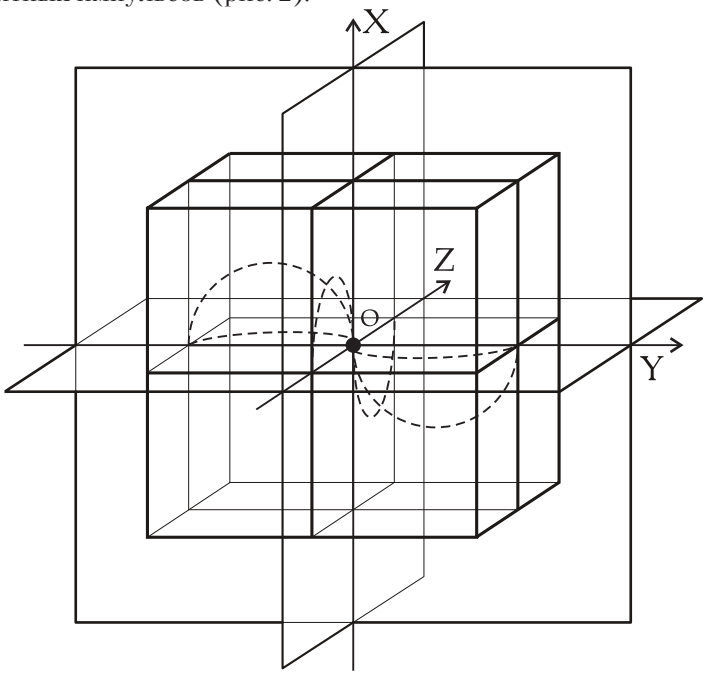

Рис. 2. Взаимодействие моделируемой структуры с электромагнитным излучением.

Как только в первичное построение введены дополнительные (шесть) плоскости, внутри моделируемой структуры получен еще один куб. В результате, виртуальная конструкция уже стала представлять собой трехуровневый (волна – полуволна – четверть волны) фрактальный объект. Первый уровень (волна) – внешний куб, второй уровень (полуволна) – внутренний, плюс четверть волны. Если изначально моделируемый куб представлял собой пространственную сборку

(кластер) из восьми кубов и общую центральную фазовую точку (рис. 1), то далее, за счет дополнительной плоскостной градации (рис. 3), формируется внутренний куб, принадлежащий одновременно всем остальным (двадцати семи) кубам данного размера (диапазона), которые только возможно выделить в рамках данной конструкции (рис. 2), причем каждый куб, равный половине внешнего, оказался поделен на 8 кубов (четверть волны) от периферического (волна).

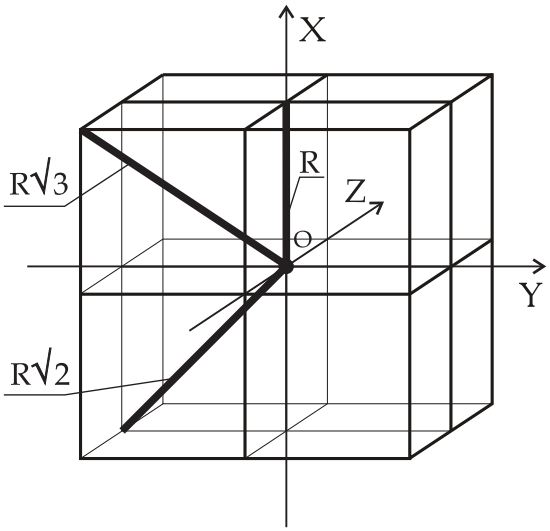

Рис. 3. Элементы R, R√2, R√3, определяющие дальнейшую волновую градацию схемы II Ф.Б.

Итак, мы получили электромагнитную структуру, состоящую из восьми кубов, поделенных на 8 субкубов, аналогично градации центрального куба. Всего существует три типа компоновки внутренних трансферичных кубов – соответственно трем типам осей куба. Количество кубов определяется количеством осей фрактализации II Ф.Б. (их 26), каждая из которых, по сути, координирует конкретный куб, определяя три типа осей, три типа точек (фазовых центров) и три системы трансферичных кубов, расположенных по большим диагоналям R√3 (их восемь) (рис. 5), по малым диагоналям R√2 (их двенадцать) (рис.6). И третья позиция – это ортогональная система (R) (рис. 4), по ортогональным осям. Итак, по центральным осям R – 6; по малым диагоналям R√2 – 12, и по большим диагоналям R√3 куба – 8, итого – 26 кубов плюс центральный (итого 27) определяют двадцать восьмой, общий (рис. 7) – внешнепериферический.

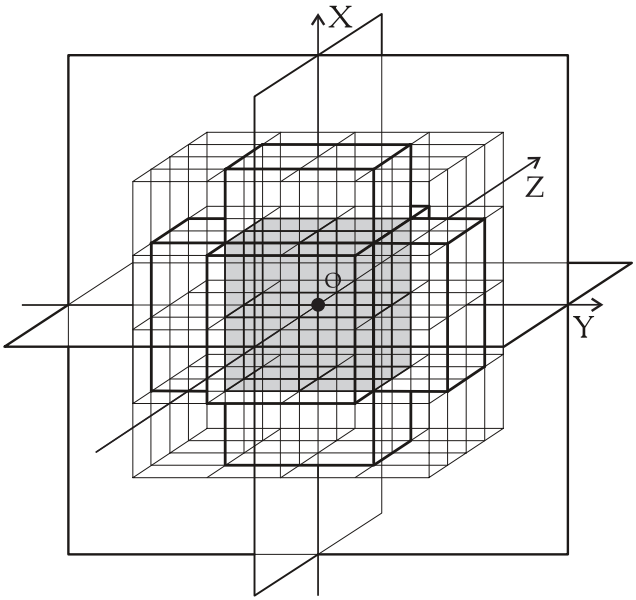

Рис. 4. Ортогональная система трансферичных кубов (6 кубов + 1) (соответствует R).

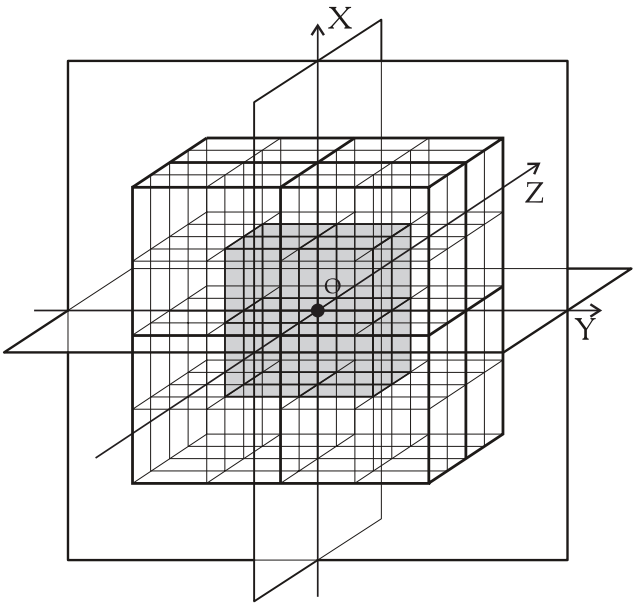

Рис. 5. Система трансферичных кубов (8 кубов), соответствующая большим диагоналям R√3.

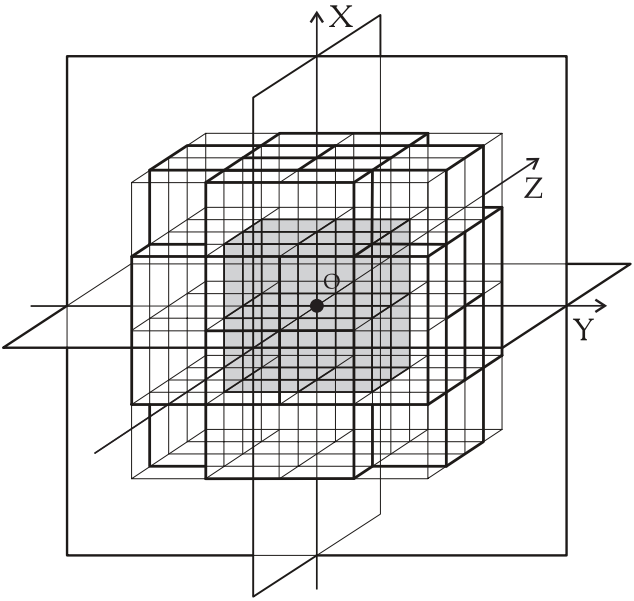

Рис. 6. Система трансферичных кубов (12 кубов), соответствующая малым диагоналям R√2.

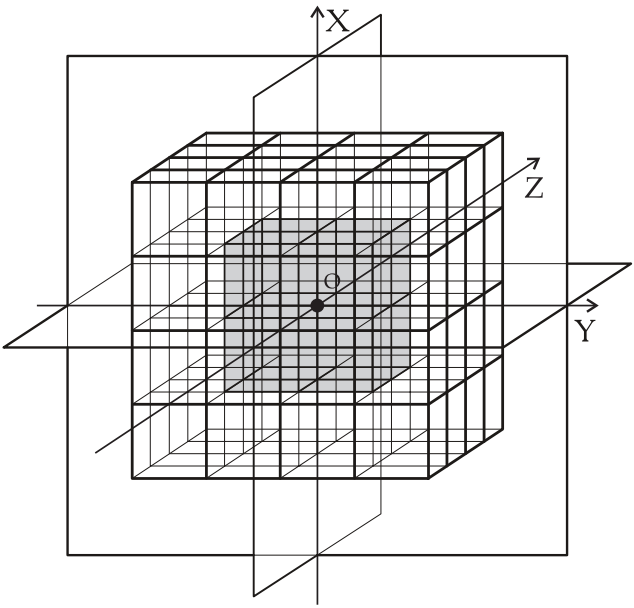

Рис. 7. «Общий» куб, состоящий из 27 трансферичных кубов.

Таким образом, общие структурные формы любой фрактальной базы не только интегрированы друг в друге, но и достаточно органичны (квантовое число) в качестве отдельной конкретной конструкции. Возвращаясь к виртуальному построению куба, при дополнительном градационном дублировании плоскостей в центре появился еще один субкуб. То есть, вначале 8 кубов, а теперь стало 27. Эти 27 кубов могут располагаться всего тремя способами: R – их 6; R√3 – их 8; R√2 – их 12 плюс центральный, образуя общий куб – внешнепериферический.

Итак, было 9 плоскостей, формирующих 8 кубов, произвели дополнительное градирование – стало 15 плоскостей, а вместо 9 кубов (8 + 1 центральный) получили 27 базовых кубов, каждый из которых градирован на 8 аналогичных субкубов. Но 8 не является числом, определяющим форму, это кластер, так как элементы не связаны между собой, нет необходимой для связки общей формы межсистемной трансферичности, а значит, и взаимной интеграции. Таким образом, куб, построенный в результате зеркального градирования в каждой из трех взаимоперпендикулярных плоскостей, образовал 8 кубов, но это еще не моноформа. Как только производится дополнительное градирование межплоскостного пространства, когда по любой из осей образуется не три, а пять плоскостей, так в центре конструкции появляется еще один куб, связанный со всеми кубами одновременно, но общая форма содержит уже 27 трансферично согласованных между собой тремя типами связи первичных кубов, которых при изначальном построении структурной формы было всего 8.

Обратите внимание, что диагонали плоскостей (R√2), которые были сугубо дополнительными осями, оказались крайне важны, они определяют точки (фазы), соответствующие сечению дополнительными плоскостями. Практически каждый отдельный кубический модуль становится идентичен общему. Как ни вычислять местоположение какой-либо координатной (фазовой) точки сечения, все равно из-за иррациональности коэффициентов невозможно получить необходимую конкретику. Но стоило только сформировать плоскостные диагонали, как оказалось, что однозначно определены «зоны», через которые строится дополнительное сечение (рис. 8). Итак, диагонали нужны для того, чтобы автоматически построить сечения, без каких-либо субъективных расчетов или измерений, точно, определив координаты соответствующих фазовых центров.

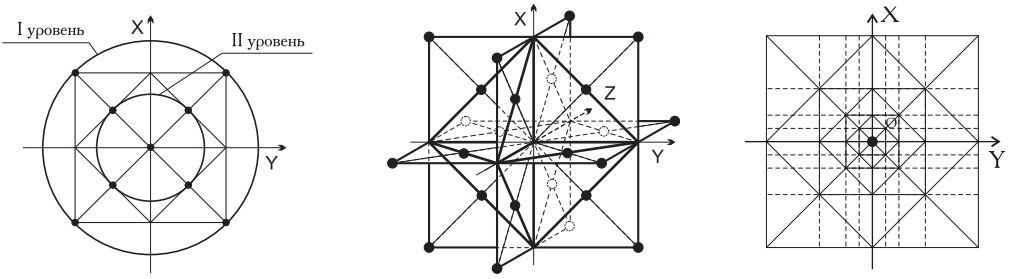

Рис. 8. Разбивка плоскости на зоны сечения.

Итак, в результате последовательного виртуального моделирования получился центральный куб с длиной ребра, равной половине длины ребра внешнего куба. Мы говорили о том, что параметры волнового взаимодействия (резонанса) данной конструкции определяются некими размерами, а значит, кратной длиной волны, как новой фрактальной копией. В данном случае, не важно, как происходит этот процесс «центр-периферия» или «периферия-центр», но есть интересная закономерность. Если нарисовать траектории динамического разворота базовой основы (центральной фазы) в фазовом пространстве координат II Ф.Б., можно увидеть известный китайский символ Жизни – свастику (рис.9).

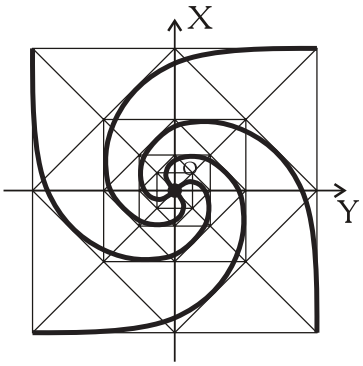

Рис. 9. Динамический разворот спирально-винтового прототипа в фазовом пространстве.

Этот символ определяет систему динамического взаимодействия разворачивающихся волновых фронтов. Здесь возникает несколько позиций, о которых ранее уже упоминалось, но обратимся к ним снова.

Еще раз рассмотрим виртуально моделируемую конструкцию. Мы знаем, что основные взаимоперпендикулярные оси X,Y,Z в этой конструкции можно условно принять за абсолютно рациональные единицы (условность, в данном случае, связана с тем, что любой отрезок, определяющий длину волны, можно принять за базовую, неделимую единицу). И далее, эти единицы использовать в виде эталона или основы тех или иных измерений. Если вписать в конструкцию сферу, получим некий радиус R. Но если рассчитать, исходя из величины этого радиуса, диагонали куба, то они оказываются иррациональными величинами относительно базовой оси – $R\sqrt{2}$ – а значит, абсолютно точными и строго фиксированными эти элементы быть не могут ни при каких обстоятельствах. Такие зоны схемы находятся в состоянии постоянной пульсации, они не могут быть стабильными и однозначно их определить, как величину, невозможно, однако эта форма иррациональности создает возможность адаптации системы в заданных базой (R) рамках.

Таким образом, базовые элементы (плоскости) R могут и должны находиться в стабильном состоянии, являясь условными единицами базовой основы (хотя можно, например, число «пи» обозначить R и условно считать его стабильной единицей, это субъективно условная форма). Что это означает? Это значит, что только центральная

зона базовой плоскости находится в состоянии жесткой фиксации, все остальные принадлежащие ей точки, которые, казалось бы, тоже должны быть жестко зафиксированы, на самом деле находятся в состоянии некой динамической пульсации, амплитуда которой не превышает величину $\sqrt{2}$.

Итак, что несет в себе такая конструкция? С позиции плоскости X данные точки (диагонали) являются величинами иррациональными, но с позиции периферической проекции плоскости Y – они представляют собой границу базовой единицы R и обязаны проявлять себя рационально, то есть стабильно. Как это объяснить, и какие в связи с этим возникают перспективы? С позиции базовой плоскости Y, эти точки связаны с общим центром через коэффициент $R\sqrt{2}$, но с позиции плоскости X′ (она также равна $R\sqrt{2}$) получается, что каждая точка одновременно принадлежит нескольким плоскостям, их три – X,Y,Z, и относительно каждой из них она может проявлять себя однозначно. В то же время, она одномоментно способна находиться и проявлять себя в трех состояниях: как R, как $R\sqrt{2}$ и как $R\sqrt{3}$ (через большие диагонали куба). Таким образом, в зависимости от точки собственного позиционирования, которая обозначается как центр системы, вся пространственная структура может изменять свои приоритетные параметры, преображаясь $R \to R\sqrt{2} \to R\sqrt{3} \to R' \to R'\sqrt{2} \to R'\sqrt{3}$ и т.д.

Забегая вперед, можно сказать следующее: именно эта позиция определяет три одновременно существующие формы – условно стабильная, база (программно-подчиненная информация). Далее, с уровня иррациональности $\sqrt{2}$, где Δ (от R) = 0,41

$R\sqrt{3} - \Delta'$ (от R) = 0,73

$R\sqrt{3} - \Delta''$ (от $R\sqrt{2}$) = 0,32.

Чем выше степень иррациональности, тем больше разброс амплитудной активности, и большая адаптационная динамика может быть проявлена в конкретных зонах пространственно-развернутой схемы относительно ее центра. Крайне важно также, в какой точке глобальной координатной схемы выбран центр, так как, в результате, различные «точки» автоматически становятся носителями соответствующих функций. Точка R, которая фиксируется как фазовый центр базы, является программным носителем (прототипом) и может при изменении позиции стать точкой, проявляющейся с наиболее высоким уровнем иррациональности ($R\sqrt{3}$), а значит, имеющей возможность перехода в принципиально другую, сугубо динамическую, форму – чистую энергию – тем самым подтверждая известный древний принцип триединства «информация (база) – энергия (синтез) – материя (результат)».

Итак, первый уровень иррациональности ($R\sqrt{2}$), как материализованный энергоинформационный носитель, непосредственно связан с двенадцатью зонами синтеза материи (результата), а зоны максимально высокого уровня иррациональности ($R\sqrt{3}$) относительно конкретного общесистемного фазового центра проявляют себя как максимально динамические, а значит – энергоактивные. В данном случае, все определяется выбором конкретного фазового центра.

Если в моделируемой конструкции имеется некий первично выбранный центр (фаза), то взаимоотношения всех узловых (фазовых) точек и сочленений пространственной структуры четко определяют себя, как конкретные единицы системы. Но любой вторичный фазовый центр, в зависимости от своей позиции (а могут быть

разные позиции, связанные общей матричной схемой), имеет собственную аналогичную конструкцию, и относительно него остальные точки могут изменить свое качество, приобретая новые свойства.

Исходя из вышесказанного, можно сделать вывод о том, что при изменении координатного положения фазы базового центра, например, на полупериод, вся система одномоментно перейдет в совершенно другой вид. Таким образом, перевод пространственно-развернутой системы из материализованного энергоинформационного носителя в чисто информационную или энергетическую форму становится элементарным процессом изменения координат позиционирования центральной фазы. Для этого необходимо всего лишь директивно обозначить базовым тот фазовый центр, который ранее являлся вторичным. Но для того, чтобы инициировать данный процесс, необходимо, чтобы объект имел четко ориентированную в глобальной среде пространственно-развернутую структурную композицию когерентно преобразующего управляющего поля – гиперсферы I Ф.Б. Если она присутствует, то перенос фазового акцента на любой из вторичных фазовых центров позволяет в корне, одномоментно изменить параметры имеющейся структуры относительно континуума предыдущего конкретного пространства. Таковы «шокирующие» парадоксы модификации, опирающиеся на естественные свойства фрактальной структуры Вселенной. Виртуальное построение программно-подчиненной пространственно-развернутой схемы координат предполагает и создание соответствующего механизма с возможностями «сборки и разборки» объекта без внесения в его структуру различных конфликтных проявлений спонтанного рассогласования, чреватых резким изменением индивидуально-личностных особенностей, мутацией биосистемы и гибелью объекта.

Как видно, основная, волновая динамическая составляющая может быть выражена только по диагонали куба R√3, поскольку только зоны иррациональности позволяют проявляться векторной динамике спирально-винтового типа. Встречные строго резонансные проявления – это фиксированные стоячие волны (квантовый объект), связанные с базовой основой (фазой). Возможности реализации (синтез) проявляются только по малым диагоналям R√2, а это означает, что пространственная схема, имплантированная без фиксации 12 вторичных фазовых центров R√2, будет «работать» только как стабилизатор. Она способна дифференцированно «гасить» бессистемную динамику, согласуя ее компоненты, но участвовать в процессе синтеза материи или в системе энергообеспечения объекта – не сможет. При этом качество синтеза будет соответствовать имеющимся изначально генетическим категориям, хотя, безусловно, и приобретет большую точность из-за торможения бессистемной амплитудной активности. Энергопотенциал не изменится кардинально, правда, за счет отсутствия лишних нагрузок и ликвидации порождающей конфликты спонтанности, его реальный уровень (то есть уровень, доступный для реализации) выраженно повысится. Таким образом, объективные изменения системы обменного взаимодействия конструктивного характера будут, но в рамках имеющихся, доминирующих генетически категорий. В результате, за ограничения, определенные текущим генотипом, в этом случае, выйти не удастся, а значит, разрушение биологического носителя сознания – неминуемо.

Итак, движение спирально-винтовой волны в программно-подчиненной системе фазовых координат II Ф.Б. может происходить только в направлении диагоналей. Попробуем понять, как это происходит... Если формирование волнового процесса протекает в рамках единичной плоскости, то он будет носить плоскоориентированный характер. В рамках обособленной плоскости невозможно сформировать встречное движение, не противоречащее (неконфликтное) исходному, то есть если начальный импульс сформирован, например, против часовой стрелки (спин), то и последующие могут быть направлены точно так же. Этот принцип, например, иллюстрирует древнекитайский символ Жизни (рис.9).

Но как будет происходить взаимодействие волновых импульсов, если имеется пространственно систематизированный комплекс плоскостей? Рассмотрим куб (II Ф.Б.). Понятно, что по одной оси от центра (О) будет моделироваться однонаправленная тенденция, то есть во всех плоскостях, расположенных по одной оси от центральной фазовой точки, будут возникать динамические импульсы, спины которых ориентированы строго в одном направлении. Но как будет формироваться дальнейшее взаимодействие в разнонаправленных относительно центра (О) плоскостях?

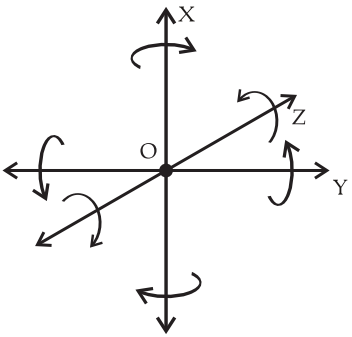

Рис. 10. Взаимодействие волновых импульсов в разнонаправленных плоскостях.

Попробуем смоделировать процесс в шести плоскостях. Согласно правилу «вращения буравчика», разворот волнового фронта одновременно по всем осям системы, от центра к периферии, вызывает вращение (спин) импульсов в одну сторону (вправо), а по диаметру, относительно центра схемы – в разные. Если взять одну ось, то получается следующая конструкция: один радиус «вращается» в одну сторону, а второй, относительно центра, одномоментно, в другую, в то же время, относительно периферии, они вращаются вместе в одну и ту же сторону (рис. 10).

Невозможно научиться управлять пространственно создаваемой программно-подчиненной структурой взаимодействия волновых фронтов, если не понимать все явления, возникающие в процессе встречно-обменных структурных взаимодействий. А для того, чтобы это понять, практикующему придется осознать очень многое, в конечном итоге, способствующее развитию личности, формированию интеллекта, новых представлений и т.д. – что, собственно, и есть эволюция сознания личности...

Вернемся к нашим построениям. Известно, что структурно скомпонованный куб (II Ф.Б.) представляет собой комплекс из шести собранных вершинами к центру пирамид. Если выбрать две пирамиды, встречно направленные по одной оси, и рассмотреть формирование динамического импульса в их плоскостях, то мы увидим, что в центре, относительно нуля, одномоментно, образуется строго симметричная встречная функция, причем абсолютно адекватная. Стоит только инициировать импульс в одной плоскости, в любой из пирамид, как возникает встречное движение в другой, уравновешивающее его полностью в противофазе. Таким образом, стабильность и автоматическое равновесие являются важнейшим признаком пространственных схем встречно-обменных взаимодействий.

Продолжим вновь. Рассмотрим направленное движение вдоль любой из осей. Если формируется динамический импульс, то по каждой из плоскостей системы возникает движение. И здесь интересно следующее:

1. Относительно центра (O) направление движения будет одинаковым для всех плоскостей, кроме диаметрально противоположных.

2. Углы куба – это зоны максимальной иррациональности ($R\sqrt{3}$); в эти зоны «сбрасываются» три диагональных импульса – $X`\sqrt{2}$; $Y`\sqrt{2}$; $Z`\sqrt{2}$ – с внешних плоскостей куба.

3. По большим диагоналям $R\sqrt{3}$ можно получить только три фазы (соответствующие плоскостям X, Y, Z), относительно конкретной центральной фазовой точки куба, являющейся прототипной базой. Так возникает энергия, а угловые зоны пространственно-развернутой конструкции уже являются точками максимальной концентрации плотности заряда (энергопотенциал). Таким образом, если внести четко сформированную конструкцию (II Ф.Б.) в электромагнитное поле, в углах абсолютного куба будет аккумулироваться (повышаться плотность заряда) энергия.

4. Таким образом, если рассматриваемая нами структура определяет некий физический объект, находящийся, живущий или существующий в зоне насыщения электромагнитных полей любого диапазона частот, происходит автоматический «сброс» энергопотенциала в восемь точек ($R\sqrt{3}$) угловых зон пространственной схемы II Ф.Б., в них возникает повышение плотности зарядов (потенциала), далее из этих зон с повышенной концентрацией потенциал перераспределяется в зоны пониженной поляризации (высокой когерентности) – так формируется поток энергии в центр структурной формы.

Поэтому биоформе, полноценно реализующей себя хотя бы с позиции II Ф.Б., дополнительный энергопотенциал уже не нужен. Такой системе нет необходимости предпринимать какие-либо специальные технологические действия для того, чтобы обеспечить энергией поддержание встречно-обменных процессов жизнедеятельности, сама пространственная структурная конструкция II Ф.Б. определяет этот феномен, становясь генератором энергии.

Высокий уровень развития предполагает совершенство параметров пространственно-развернутой структурной композиции, которая, выходя на высокий уровень качества, становится самодостаточной (квантовой) и с позиции энергоресурсов, и с позиции программной ориентации, и с позиции синтеза необходимой для жизнедеятельности материальной субстанции. А с целенаправленным изменением

координат общесистемного фазового центра структуры всего лишь на полпериода с поворотом на соответствующий угол появляется возможность одномоментного перехода из одного структурно подчиненного состояния в принципиально другое.

Для объекта, достигшего третьего уровня развития сознания (квантовая структурная форма I Ф.Б.), проблем, связанных с понятиями «пища», «энергия» – не существует; возможность переходить из материальной структуры в энергоформу и обратно априори прописана в системе его генетического программного обеспечения. Это значит, что при определенной мотивации подобный объект может перевести себя в сугубо энергоинформационную форму, оставаясь при этом абсолютно качественной, адекватно функционирующей, самодостаточной личностью со всеми своими индивидуальными особенностями.

Известно, что наша Галактика расширяется, а Солнечная система находится на ее границе. О чем это говорит? Вернемся к началу формирования Галактики. Исходя из того, что мы, в определенной степени, знаем ее «конструкцию» (расширяющиеся спирально-винтовые «рукава»), можно предположить следующее: вначале возникла некая квантовая зона (поле), далее произошел синтез звездных систем и их радиальный динамический разворот, в результате которого звездные объекты, находящиеся в данный момент на максимальном удалении относительно общего фазового центра Галактики («черной дыры» в центре), оказались самыми «старыми» в стандартной временной градации. Это значит, что любая звездная система, находящаяся в дальней зоне спирально-винтового рукава Галактики, старше, нежели те, которые находятся ближе к центру системы. Предположим, что зарождение звездных систем в центре комплекса, вокруг «черной дыры» Галактики, происходит постоянно, это непрерывный синтез материи (энергоносителя). Далее они по динамической, спирально-винтовой траектории постепенно и последовательно отдаляются от центра. Эволюционные процессы, которые проявляются в виде возникновения жизни, в том числе, разумной, способной к активному развитию, в звездных системах и цивилизациях, существующих на их планетах, имеют возраст, а, следовательно, среднестатистический уровень развития «дальних» от центра цивилизаций должен быть выше «ближних» к нему звездных систем.

Из вышесказанного следует, что наша звездная система – очень старая, и история существующей в Солнечной системе цивилизации должна насчитывать гораздо больший срок, чем принято думать. По-видимому, информация о различных масштабных катаклизмах Солнечной системы, нарушивших естественных ход истории и «затормозивших» развитие homo sapiens, которая, так или иначе, доходит до нас и сейчас, имеет под собой реальную основу. Перемещение звездной системы на крайние рубежи квантовой структурной основы (пространства) Галактики подразумевает тотальную дезинтеграцию объекта, теряющего связь со своей основой (центром) вплоть до элементарных квантов. Но на траектории движения звездной системы от породившего ее центра Галактики к периферии существуют зоны (периоды существования системы), максимально благоприятные для формирования жизни, как таковой, и для ее адекватного развития. Это зоны высококогерентной структурной плотности планетарной среды, позволяющие автоматически определиться (согласование) неким биохимическим параметрам, связанным с зарождением биологической жизни.

По мере дальнейшего продвижения от центра Галактики к периферии, плотность ее структурной композиции (квантовое поле) начинает ослабевать, регулирующие принципы оптимального взаимодействия в ячейках схемы все более и более «размываются», когерентность падает, и начинают возникать естественные в этом случае сложности саморегуляции, как с позиции развития индивидуального сознания, так и с позиции сохранения того общеинтегрального резонанса, который определяет материю (энергоноситель), как объект, имеющий электромагнитную волновую природу. Следовательно, на определенном этапе существования дезинтеграция материального объекта неминуема (период структурного полураспада), если только не будет введена соответствующая, корректирующая когерентность системы, структурная композиция (управляющее поле), а она может быть введена только директивно сознательно. Но, исходя из того, что в дальней зоне Галактики должно существовать огромное количество сверхстарых звездных систем, можно предположить, что есть, по крайней мере, одна звездная система, которая сумела преодолеть «сложные» моменты собственного социально-геофизического развития и, являясь одной из старейших в Галактике, стопроцентно качественно соответствует уровню Универсальной Структурной Схемы I Ф.Б., позволяющей представителям такой «суперкогерентной» цивилизации реализовать в пространстве Галактики, практически, безграничные возможности. Поэтому появление более высокоразвитых существ (пришельцев) на планете Земля – реально, более того, нереальным было бы отсутствие их внимания к древней цивилизации, находящейся на грани вхождения в коллапс. Провокация возможной дезинтеграции текущей техноцивилизацией собственной звездной системы, безусловно, серьезно отразилась бы на существовании соседних цивилизаций в ближних звездных системах, поэтому подобная озабоченность состоянием и перспективами данного сектора Галактики более развитых соседей вполне объяснима. Следовательно, их стремление к «запуску» саморегуляции на всех уровнях социально-геофизической среды планеты Земля, то есть высококогерентная структуризация пространства Солнечной системы – является крайне высокомотивированным.

Тем не менее, отсутствие осознанной парадигмы адекватного (универсального) развития текущей цивилизации, хотя бы в простейшем, элементарном, виде, приводит к тому, что общество находится на грани самоуничтожения.

Таким образом, то, что принято называть ВІР, с одной стороны, более «космическая» технология, нежели «земная»; с другой стороны, все-таки, в результате глубокой адаптации в процессе осознания, более «земная», чем «космическая». Существование текущей цивилизации напоминает примитивную жизнь внутри аквариума, когда у его обитателей субъективно присутствует и сознательно культивируется некое эгоистическое представление, отрицающее существование «хозяина», заботящегося о «рыбках», которых он кормит, меняет воду и т.д., то есть всячески поддерживает их существование. «Рыбки» впоследствии, в результате адекватного развития, должны стать «теми», кто сейчас их кормит. С точки зрения «рыбок» временной период в «миллион» лет – очень велик, а с позиции «хозяев», живущих вечно, потому что их квантовая структурная основа подразумевает именно такую форму универсально-вечного существования, это весьма незначительный период. Но если произошло

грубое отклонение от оптимальной траектории развития «рыбок» (например, поражение вирусом), и оно необратимо, то следует максимально сократить временной интервал до инициации следующего «запуска» аналогичной популяции. Тут имеется объективное видение ситуации тех адекватно реализованных структурно подчиненных форм пространства, которые испокон веков облачались обывателем в некие мистические категории.

«Попасть в царство небесное» (гиперпространство), не развернув соответствующую пространственную фрактально-структурированную схему встречно-обменных взаимодействий биоформы, не возможно принципиально. А построение подобной пространственно-развернутой высококогерентной резонансно-подчиненной структуры возможно только лишь в результате индивидуальных действий, сознательно реализованных в активной фазе существования (реинкарнации) базовой основы личности в ее периферической белковой оболочке. Так для чего же тогда существует жизнь в своих последовательных формах, называемых реинкарнацией? Можно привести сравнение со стремлением спортсмена «взять высоту», когда ему даются три попытки; в нашем случае – индивидуально-личностного развития – четыре попытки (реинкарнационные зоны). Если по дороге ему «подставили ножку», но личность сумеет осознать происходящее, то попытка «не засчитывается» и реализуется вновь через кратчайший срок – вплоть до 6 месяцев. Таким образом, если бы царю Ироду удалось уничтожить младенца Иисуса (всем известное событие – «избиение младенцев»), то он обязательно вновь родился бы через кратчайший период – 6-7 месяцев.

Построить пространственно-развернутую квантовую схему индивидуально-личностного разворота (I Ф.Б.) можно только в том случае, если каждый ее сегмент (а их более 1,5 млн.) осознан, то есть практикующий понимает все тонкости множества межуровневых программно-подчиненных взаимоотношений, но даже в этом случае построение будет носить сугубо простейший характер. Переход к виртуальному построению объемных фрактальных сегментов пространственной схемы координат – на порядки сложнее любых плоских матричных штампов, не говоря уже о сферических, где каждое внутриструктурное совмещение представляет собой сложнейший линзообразный объект. Но если практикующий сумел преодолеть первый этап медитативно-виртуального моделирования, то он способен научиться построению сложных пакетно-плоскостных пространственных конструкций II Ф.Б. и их анализу. В этом случае легко двигаться дальше.

Итак, понятие «энергии» – потока электромагнитного излучения из зоны повышенной концентрации (поляризация) активного потенциала в зоны пониженной – нам известно. Если рассмотреть формирование энергетических процессов вдоль одной из осей структурной схемы II Ф.Б., то встречная функция будет выглядеть следующим образом: ноль, фаза X, противофаза X`, фаза Y, противофаза Y`; фаза Z, противофаза Z` (рис. 11).

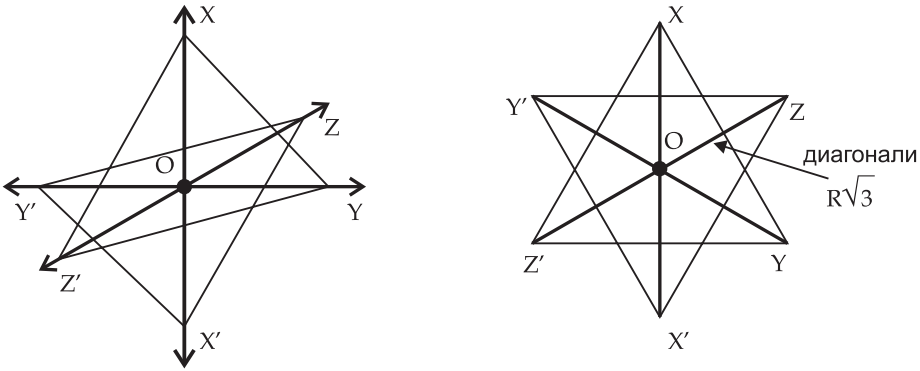

Рис. 11. Формирование встречной функции R√3 в гиперкомплексной системе II Ф.Б.

Это построение известно в качестве символов, принятых в индуизме и иудаизме. Что определяет подобная конфигурация импульсов и почему?

Напомним, что, если есть фаза A,B,C, то противофаза будет A_1,B_1,C_1; следовательно, вектор взаимодействия может сформироваться только строго определенным образом. Это значит, что при произвольной конфигурации схемы комплементарным дополнением, уравновешивающим любой из объектов, будет объект, находящийся на одной с ним оси, проходящей через центр схемы O. Это одна система, всего тетраэдров – восемь, они попарно лежат на одной оси (диагонали куба), следовательно, осей всего – 4 (8:2=4), таким образом, большие диагонали (R√3) образуют схему встречно-направленных, динамических, спирально-винтовых взаимодействий, проходящую через общий фазовый центр II Ф.Б. (рис. 12).

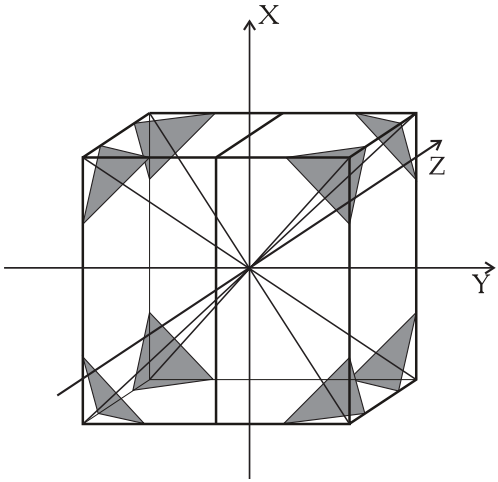

Рис.12. Четыре пары тетраэдров, соответствующих диагоналям (R√3) куба.

Напомню цитату из «Апокалипсиса» Иоанна Богослова: «... а посреди престола и вокруг него четверо животных, имеющие по шесть крыл – спереди и сзади...» и т.д.

Некоторые личности, в определенных ситуациях, начинают спонтанно проявлять возможности неординарных взаимодействий со средой, являющиеся всего лишь следствием выхода индивидуальной гиперкластерной системы в критическую зону развития 1,9, когда, в результате вхождения спирально-винтовой системы взаимодействий в состояние «перенасыщения» (внутриструктурная гиперполяризация), уровень восприятия (диапазон) резко возрастает. Для перехода через барьер целенаправленной реструктуризации имеющегося энергопотенциала достаточно, но сознанию личности необходимо смоделировать прототип процесса в собственном виртуально-информационном пространстве. Как правило, появившиеся «неординарные» возможности восприятия личность, зачастую, начинает эксплуатировать со своих субъективных позиций, при этом пространственно-подчиненной эволюции системы спирально-винтовых взаимодействий с перспективой структурно-подчиненного кодирования новых принципов взаимодействия на уровне собственного генетического звена, а значит, и формирования общесистемного фрактального резонанса всех субформ гиперкластерного объекта аналогичного характера за счет активации именно генетических звеньев цитоструктуры, не происходит. Образуется лишь небольшой участок гиперактивных клеток ЦНС, и, несмотря на то, что такой объект способен проявлять себя экстраординарным образом по отношению к окружающей социальной среде, завоевывая дешевый имидж, славу, деньги и т.д., с позиции объективной эволюции системы такой путь ведет в тупик. Поэтому, если объект вышел в гиперзону, требующую последующих эволюционных действий (второй уровень спирально-винтового развития), то ему необходимо реализовать их наиболее адекватным образом, и отнюдь не в виде немедленной эксплуатации спонтанно возникающих незрелых возможностей. Следует помнить, что незнание физических законов мироздания – не освобождает человека от ответственности за собственные действия, а знание – кармически и физически усугубляет, зачастую уничтожая личность как физический объект.

Только глубоко осознанные категории становятся реально действующими, «рабочими» частями схемы индивидуального развития. Социум предлагает, как правило, простейшие для восприятия, элементарные жизненные категории, акцентированные сугубо на периферии, но те, в свою очередь, опираются на системообразующие, внутриструктурные – требующие гораздо большего внимания и понимания.

Один из важнейших аспектов медитативного тренинга – стремление виртуально визуализировать графически смоделированную пространственную структуру. Если у практикующего механизм виртуального представления не развит, то, безусловно, и работа по формированию тех или иных структурных композиций будет серьезно затруднена до тех пор, пока он не научится осознанно отображать пространственные построения хотя бы на бумаге. Существует предание о том, что основатель даосизма Лао-цзы рисовал окружности от руки точнее и качественнее, чем можно было нарисовать циркулем.

Вернемся к виртуально-медитативному моделированию. Итак, сформировав дополнительную плоскостную градацию в ранее построенной программно-

подчиненной ортогональной схеме, можно проводить внутриструктурную регуляцию конструкции с помощью трех систем трансферичных кубов. В первой системе R получаем пространственный крест из семи субкубов внутри базового куба. Вторая система – это три взаимоперпендикулярные «плоскости» из субкубов, состоящие из тринадцати трансферичных кубов. По сути, это аналог исходных плоскостей, являющихся основой первичного виртуального построения, а фрактальное изменение градации – как в глубь системы, так и вовне, на периферию – может идти до бесконечности, она определяет точность и объем композиции.

Третий вариант компоновки составляющих первый уровень пространственной структуры II Ф.Б. элементов также предполагает, что восемь кубов, расположенных по осям R√3, образующих общий куб, получают центральную связку, трансферичную со всеми остальными. Такая градация определяет базовую структуру взаимодействий, поэтому практикующий получает возможность пространственной коррекции моделируемой системы координат, не только выстраивая ее по плоскостям, но и регулируя путем блокового акцентирования субформ конструкции первого типа, второго и третьего. Таким образом, можно производить согласование структурных позиций внутри сформированной системы уже блоками, регулируя их и формируя представления о том, что каждая моноформа, состоящая из соответствующих субформ, является сегментом встречного взаимодействия на уровне фрактальных высококогерентных субформ.

Итак, на данном этапе наиболее важным является то, что с разбивкой каждого сегмента формы на 8 субкубов, формируется платформа для следующего аналогичного действия и плавного перехода к последующей, более углубленной структурной градации пространственной схемы II Ф.Б., которая станет возможной только после полного усвоения (адаптации) всех элементов (а всего их 531441) композиции II Ф.Б. Здесь нужно напомнить о необходимости постоянной проверки фазового соответствия вновь вводимых в систему плоскостей. Алгоритм и шаг внутренних, регулирующих создаваемую виртуальную конструкцию действий, практикующий выбирает самостоятельно. Количество шагов может быть столь значительным, что нет смысла их прописывать и создавать строгую программную последовательность. Практикующий, достигнув базового уровня (центра) моделируемой программно-подчиненной схемы, начинает работать «изнутри», исходя из собственных осознанных приоритетов, обязательно находящихся, тем не менее, в пространственно-развернутых рамках предлагаемой медитативной технологии. В результате, формируются собственные, индивидуально-личностные программные алгоритмы по программированию уже внутри сложных, структурно-подчиненных фрактальных систем произвольного типа.

Итак, при медитативно-виртуальном построении II Ф.Б. вначале необходимо сформировать взаимоперпендикулярные квадратные плоскости, затем – диагонали в них; сразу все элементы схемы проявить очень сложно. Основная трудность пространственного построения – это «удержание» постоянно пытающегося «скатываться» по винтовой спирали центра схемы и моделирование графически формулируемой структуры «от центра», то есть равномерно и синхронно по всем осям X, Y, Z, не выделяя ни одну из позиций.

На данном этапе виртуального построения не требуется моделировать большие диагонали куба R√3, они определяют «генератор», создающий энергопотенциал системы. А контролировать его можно только посредством достаточно согласованной, стабильной и полноценной общеструктурной схемы фазовых координат. Генерация дополнительного активного потенциала, а значит, поляризации и динамики при отсутствии устойчивой пространственно-координирующей структуры приведет к значительным осложнениям, и в конечном итоге, к гиперактивизации имеющейся изначально спирально-винтовой гиперкластерной системы с ростом и без того массово представленных бессистемных наслоений, чего нельзя допустить. Поэтому первоочередной задачей является виртуальное построение именно ортогональной структуры фазового каркаса, стабилизирующей программно-подчиненную систему синтеза и распределение активных нагрузок, хотя уже на этом этапе начинается спонтанное формирование дополнительного энергопотенциала в виде структурно-скоординированной системы резонансов. Тем не менее, процесс активизации ни в коем случае нельзя провоцировать. Как только практикующему удается построить первые два уровневых модуля II Ф.Б. (α-зону, β-зону), далее уже можно говорить о введении диагоналей R√3 «генератора энергии», так как появляется возможность контроля возникающего в угловых зонах схемы энергопотенциала (поляризации).

Как известно, результат любых действий определяет их осознанность, и в данном случае, если практикующий понимает и осознает смысл моделируемой пространственно-развернутой системы координирования волновых взаимодействий спирально-винтовой системы обменных реакций, то для него этот процесс будет схож со строительством дома, включающим в себя несколько этапов – от проработки чертежей и технической документации до непосредственного строительства. Если к первому этапу практикующий относится добросовестно, у него формируются все необходимые для дальнейшего построения понятия. Естественно, далее следуют множественные понятийные уточнения. Но все зависит от одной простой «вещи»: насколько практикующий понимает физические принципы построения и программно-подчиненный смысл функционирования моделируемой конструкции. Осознанность – это важнейшее условие медитативно-виртуального построения. Можно смоделировать внешнюю форму, даже очень похожую на базовый прототип, сформировать «навороченный» муляж внутренних состояний, но отсутствие элементарных знаний о принципах работы, а значит, и смысла тех или иных деталей схемы, никогда не позволит перейти от «муляжа» к действительно функциональной, высококогерентной, пространственно-развернутой гиперкомплексной системе, это физически невозможно.

Подобная проблема лежит в основе любой религиозной доктрины (конфессии) – как технологии совершенствования индивидуального сознания личности и ее биологического носителя. Догматы никогда не несут в себе четкого, физически адекватного функционального смысла и представляют собой грубый «муляж», не имеющий необходимой внутренней структуры, – идолообразную внешнюю форму. Безусловно, когда говорится о том, что виртуальное структурирование собственного электромагнитного пространства – форма развития сознания, интеллекта и биоформы, как таковой, то имеется в виду именно общеинтегрированное гиперкомплексное взаимо-

действие. Однако отсутствие понимания физически обоснованных функциональных основ не позволяет личности адекватно реагировать на те или иные процессы, возникающие в организме и связанные с абсолютно объективными физическими причинами. Разобраться, оценить и сделать правильный вывод в такой ситуации становится принципиально невозможно, а в каких-то неординарных случаях – еще и возникает паника, связанная с психоэмоциональным перевозбуждением, сопровождающимся агрессивным впрыском адреналина, гормональным всплеском и многократным повышением физиологической нагрузки, в первую очередь, на фильтры и барьерные мембраны. Поэтому развивающемуся необходимы: целостность адекватных представлений о физике процесса, смысловая мотивационная связка, понятие о триединстве формы, содержания и результата и многое другое.

У любого экстрасенса, так или иначе, есть некие медитативные приемы, позволяющие сознательно изменять характеристики директивно моделируемого электромагнитного импульса. Каким образом? Во-первых, ему необходимо визуально-ассоциативно создать трансфер с объектом, это стандартный механизм взаимодействия, прописанный в любой религиозной практике, а далее нужно виртуально смоделировать действие. Как правило, личность концентрируется (активизирует собственные способности), представляя, что «генерирует» энергополе, имеющее некие особенные, доступные для элементарного представления, характеристики, и поле действительно возникает, частично соответствуя заданным параметрам.

Хорошо известно, что каждый человек – гигантский генератор широкого диапазона электромагнитных излучений, транслирующий огромное количество структурно-кодируемой информации в соответствующем волновом диапазоне. Что делает экстрасенс в процессе воздействия на пациента? Войдя в измененное состояние сознания, он виртуально представляет (программирует), что возникает что-то конкретизированное. Далее, у него имеется 9 характерных позиций влияния: 7 позиций – изменения цвета поля и 2 – температуры (холодное или горячее), что он и моделирует виртуально, визуализируя до возникновения соответствующих ощущений, но программирует он направленное действие, динамический, низкокогерентный импульс, не имеющий под собой реальной структурной опоры, кроме стандартного спирально-винтового потока. Это значит, что экстрасенс способен моделировать только обычные для гиперкластерной системы, сугубо динамические, гиперактивные (полярные) импульсы за счет перевозбуждения собственного организма. Безусловно, когда имеется стабилизирующая фрактально-кластерную, гиперкомплексную систему пространственная структура фазовых центров, то аналогичные действия – элементарны, но не имеют особого смысла, хотя локально могут быть эффективно использованы. Механизм управления в этом случае принципиально иной, так как необходимо вызвать не динамическую (амплитудную) активность объекта, а напротив – программно-подчиненную структурную стабилизацию. Также есть нюансы, связанные с тем, что в зону повышенной активности внести корректирующий (стабилизирующий) импульс чрезвычайно сложно. Для этого необходимо быть, как минимум, на порядок более совершенно структурно скомпонованным. Но существует и более конструктивный способ – ввести корректирующий импульс непосредственно в общефазовые центры и тем самым автоматически инициро-

вать процесс системно согласованной регуляции, поскольку любой патологический процесс – это, в первую очередь, нарушение регуляции общесистемного согласования (когерентности) по амплитудам, частотам, фазам и диаграммам взаимодействий. Таким образом, форма сознательно-смыслового виртуального моделирования корректирующего процесса крайне важна.

Одна из основных ошибок при пространственном виртуально-медитативном построении заключается в том, что практикующий пытается «увидеть глазами» формируемую структуру, а не виртуально моделировать свои представления. Например, если сказать: «представьте себе кирпич», представили легко. Или – «представьте себе лист фанеры, квадратный», или «лист железа», или «лист стекла», а теперь представьте, что таких стекол три – параллельных или взаимоперпендикулярных друг другу. Так вот, «визуализация» – представление на собственном виртуальном экране необходимого объекта, формирование его в виде графически конкретизированной конструкции. Это и есть основной механизм построения, то есть возникновение виртуального образа объекта в пространстве – результат четко графически смоделированной конструкции, как точно сфазированного электромагнитного импульса (голограмма). Поэтому, если человек не способен хоть как-то ориентироваться в своем виртуальном пространстве, не имеет возможности элементарно концентрироваться на конкретных, имеющих форму объектах, то его действия, безусловно, не будут иметь успеха.

Что влияет на точность, четкость визуализации моделируемых практикующим конструкций? В первую очередь, это степень внутренней корреляции коры головного мозга – перевозбуждение ЦНС любого рода резко снижает возможность конкретизации (согласования), так как протекает множество дополнительных, нелинейных, процессов, мешающих концентрации внимания, а в этом случае, естественно, от избытка поляризованной информации возникает перегрузка и блокировка процесса.

Далее, как упоминалось ранее, значительное влияние оказывает геофизическое и техногенное состояние среды обитания, в которой находится практикующий: высокая активность (поляризация) окружающего пространства, связанная с различными процессами – солнечной активностью, атмосферными явлениями, геофизической составляющей – вызывает поляризацию периферической системы восприятия, которая посредством механизма обратной связи провоцируют соответствующую активизацию коры головного мозга, то есть центральной нервной системы, используемой практикующим для управления различными процессами, в том числе, виртуальным моделированием.

Кроме того, несомненное воздействие на способность к адекватной визуализации могут оказывать физиологические процессы, протекающие в организме практикующего, в первую очередь, вегетативного характера, являющиеся следствием корректирующего влияния виртуально-визуализируемой матричной схемы. Зафиксированная в структуре биоформы пространственно-развернутая матричная схема вызывает перераспределение физиологической нагрузки внутри гиперкластерной биосистемы. При этом активизация вегетативных процессов связана с регуляцией внутрисистемных взаимосвязей, что слабо выражено в субъективных ощущениях практикующего. Естественно, в первую очередь, нагрузки будут возникать

в тех органах и отделах, в которых существует структурно выраженная патология (конфликт), правда, в том случае, если корректирующая схема проникла настолько «глубоко» (диапазон), что «достала» их. В начале процесса программно-подчиненной коррекции биоформы ликвидируются присутствующие в ней, сдерживающие взаимодействия блокировки, не позволяющие системе саморегуляции влиять на изменения патологического характера. В свою очередь, имплантированная сознанием пространственно-развернутая корректирующая функциональные треки схема, фиксируясь на тех клеточных системах, которые способны ее адаптировать, активно дифференцирует имеющиеся несоответствия в доступном диапазоне частот.

Как фиксируется виртуально-моделируемая корректирующая схема биоформой? Рассмотрим, что происходит с цитоструктурной единицей при облучении ее собственным структурировано-преобразованным высококогерентным электромагнитным полем. Безусловно, имплантированную фрактально-структурированную полевую суперпозицию адаптирует целая группа клеток, начиная согласовывать в предлагаемых рамках собственные биохимические характеристики – метаболизм и пр. Но не все клетки способны активно участвовать в этом процессе, изменяя (реструктурируя) собственный внутриструктурный статус. Подобная высокоадаптационная способность связана с уровнем их специализации. Если клетка сверхспециализированного действия и находится в состоянии гиперактивации, то ее поляризация очень высока, и выйти ей из активного процесса взаимодействия – очень сложно, практически невозможно, необходим масштабный общесистемный резонанс.

Безусловно, такие цитоструктурные единицы не могут быстро адаптировать корректирующую схему. Только те системные субформы, чей уровень поляризации наиболее низкий (минимальный), и, следовательно, имеющие наибольшую нейтральность, способны к прямому восприятию корректирующей схемы. Естественный уровень поляризации клетки является неким отражением ее структурных принципов. Поэтому, для того, чтобы изменить спирально-винтовые программно-подчиненные характеристики клетки на пространственные, необходимо вначале «стереть» доминанту прежних, сформировав и адаптировав новые. Здесь можно провести аналогию с перезаписью магнитной пленки. В магнитофоне установлена электромагнитная «головка», которая стирает предыдущую запись (структуру поляризации), то есть создает хаос. Если этого не сделать, одна запись (структура электромагнитного поля) накладывается на другую, что может вызвать большие сложности в восприятии. Так и в нашем случае – придать новые характеристики объекту проще, стерев структуру предыдущей информации путем ее дифференциации и перегруппировки элементарных субформ в новую структурную форму.

Итак, одним из условий наиболее эффективной адаптации корректирующей схемы является ее фиксация в максимально нейтральных зонах биоформы. Следующее условие: эти зоны должны находиться в районе тех фазовых центров пространственной схемы коррекции, которые предусмотрены ее фрактально-структурной конструкцией – чем больше в той или иной структурной зоне (фазовом центре) пересекается композиционных элементов, тем эта зона более информационно насыщена. Поэтому на первых этапах медитативно-виртуального построения моделиру-

емая пространственно-развернутая структура фиксируется посредством встречного согласования фазовых центров – собственных и корректируемой биоформы.

Что происходит в момент митоза, когда клетка готова к делению? Хромосомный набор – удваивается и выстраивается в некую объемную конструкцию, которая является, практически, простейшим проекционным аналогом структурной схемы II Ф.Б. Данную фрактальную конструкцию определяет структура электромагнитного поля, в котором формируется данная архитектура, его силовые линии задают ориентацию и расположение хромосом, так как любая хромосома – это диполь. В результате, она автоматически пытается в схеме силовых линий электромагнитного поля занять собственное адаптированное положение, но тут важную роль играет «механизм стыковки», который должен войти в резонанс, определяемый индивидуальными особенностями каждой отдельной хромосомы. При наличии адекватного программно-подчиненного пространственно-развернутого управляющего поля данная конструкция будет однозначно фиксированной. Причем при любых внешних геофизических изменениях (безусловно, в объективных рамках) структурирующее процесс поле будет сохранять заданную архитектурную конфигурацию хромосомного набора, хотя необходимо отметить наличие грубого мутационного фактора фазы текущего митоза, требующего безусловной дифференциации, возможной только в результате восстановления третьей пары нуклеотидов в цепи ДНК-спирали.

Но если «управляющее» поле носит «хаотический» характер – это резко усложняет процесс, приводя к ошибкам в формировании общей структурной конструкции, когда соединение хромосом может происходить не в результате их собственного резонанса, а за счет спровоцированной поляризации и неадекватной фазовой «нагрузки» извне. Таким образом, данный механизм «работает» в двух направлениях: или он провоцирует изменение (адаптацию) произвольного характера, даже не конструктивного, или, наоборот, инициирует пространственную коррекцию процесса деления (рождения) клетки, выходящего за рамки спирально-винтового трека.

Если в результате предыдущего этапа митоза сформировалась структура, несколько отличная от оптимальной, то после следующей дупликации такая программная информация уже может быть генетически зафиксирована. В этом случае работает система адаптации организма, которая в ответ на изменение параметров окружающей среды должна вызывать соответствующее адекватное изменение структурной (изомерной) конфигурации уже тех цитоструктурных (белковых) субъектов, которые определяют жизнедеятельность в новых условиях. Резкие изменения принципиального характера в этом случае невозможны, но некоторые, последовательно инициируемые, приводят к тому, что формируется «приспособляемость», спонтанно регулирующая возможные подвижки субъектов хромосомного набора друг относительно друга, что фиксируется на новой популяции и далее становится базовой основой вида.

Таким образом, директивно наведенное структурирующее поле корректирует имеющиеся композиционные блоки, но фиксация происходит уже в виде синтезированной в данный момент цитоструктурной единицы в зонах, являющихся топологическими проекциями фазовых центров пространственно-развернутой схемы. Новые цитоструктурные единицы, в случае их успешной адаптации, имеют минимальную

поляризацию, и замена ими прежних клеток организма практикующего происходит постоянно, с той циклической регулярностью, которая им стандартно соответствует.

Если практикующий занимается медитативно-виртуальным построением 5 минут в день, то он и имеет пятиминутный период модификации относительно 24-х часов, когда синтезируется новая популяция структурно-модифицированных клеток. Так как образование адаптивно модернизированных клеток в биологическом организме – это процесс перманентный, следовательно, если ввести в биосистему высококогерентное программно-подчиненное пространственно-развернутое корректирующее поле, то в процессе естественной цитоструктурной замены происходит постоянное восстановление оптимальной внутриклеточной структурной композиции. И наоборот, если человек живет в зоне, где имеются высокополярные хаотические напряжения низкокогерентных структурных композиций, спровоцированные спонтанными электромагнитными импульсами, то ничего удивительного, что возникает огромное количество структурно несовершенных клеточных единиц, которые далее порождают себе подобных – агрессивных и примитивных мутантов.

Итак, «блажен» тот, кто «не ходит на собрания нечестивцев» и занимается медитативно-виртуальным тренингом 24 часа в сутки, формируя реальный процесс, сначала – торможения различных спирально-винтовых полевых проявлений (суперпозиций) неконструктивного характера, а затем – и пространственной реструктуризации всей собственной гиперкластерной биосистемы.

Итак, первый этап программно-подчиненной структуризации связан с погашением бессистемной динамики спирально-винтового пакета волновых треков жизнедеятельности. Это значит, что демпфируются те полевые проявления организма, которые принципиально не позволяют создать когерентно преобразованные взаимоотношения, то есть, пока нет выраженного согласования по амплитуде, диапазону, фазам и диаграммам взаимодействия, попытка смоделировать однозначно трактуемое, пространственное, фрактально-структурированное электромагнитное поле – результата не принесет. Безусловно, каждый практикующий проходит данный этап в начале своих занятий, и зачастую для многих он становится непреодолимым препятствием.

Если влияние среды обитания, ее состояние вызывает резкую активизацию (поляризацию) периферических отделов биосистемы, а спирально-винтовой структурный комплекс достаточно запутан и бесперспективен для того, чтобы нейтрализовать (когерентно преобразовать) такую нагрузку, провоцируя множество неконтролируемых реакций (суперпозиций), то возникает деструктивная «обратная связь», мешающая виртуальному моделированию однозначно выраженной корректирующей структуры. Что это означает? При отсутствии встречно-обменной «обратной связи» моделируемые сознанием матричные формулировки имеют отстраненный (абстрагированный) характер, никак не взаимодействуя с материальными аспектами биоформы, полностью блокируясь в результате. То есть сам механизм виртуального моделирования работает, но результата нет, например, как в автомобиле с заведенным двигателем, но не включенной «скоростью» – можно «добавлять газу» сколько угодно, расходуя топливо и время, но машина не тронется с места. Но как только появляется возможность преодоления защитных блокировок, возникает

обратная связь, четко тестирующая возникающие нагрузки периферии в процессе виртуального построения. Но и в этом случае ожидать постоянного результата не приходится вследствие объективных причин – виртуально моделируемая схема, которую удалось «закрепить», будет находиться в фиксируемом, стабильном виде не более 49 часов. Далее, она обязательно произведет фрактальный клон с выходом программы на периферию или в глубь биоформы (реструктуризация).

Это значит, что, если смоделированная схема фрактально проецируется вглубь – на следующий спектральный уровень гиперкластерной системы – у практикующего возникнут выраженные ощущения, вызванные множественными ответными (проекционными) реакциями уже зависимой от состояния собственной структурной основы периферии, которые могут трактоваться как угодно, возможно (и как правило), отнюдь не с позиции объективности конкретного процесса. Неспособность личности к адекватному анализу происходящего, отсутствие элементарной логики, связанное с непониманием или незнанием теоретических аспектов практикуемой технологии – все это провоцирует определенное неконструктивное психо-эмоциональное состояние, панические настроения, способствующие кризису и невозможность действовать на следующем этапе. Хотя следует отметить, что любые теоретические знания не спасут практикующего от описанного выше состояния ввиду крайней сложности механизма реструктуризации и огромного множества имеющихся у него генетически подтвержденных грубых стереотипов периферического характера.

Следующий этап требует дальнейшего пространственно-развернутого виртуального построения. Представьте себе, что вы засыпаете грунтом болото – вроде бы насыпано уже достаточно, но вдруг весь грунт проваливается на дно, это элементарная житейская ситуация, и вы понимаете, что надо засыпать следующую порцию, пока, наконец, первая не достигнет дна, а сверху, над ней, не будут помещены все остальные. В конечном итоге, получится некое сооружение, опирающееся на «твердую основу». Вот тогда верхняя часть конструкции уже будет являться стабильной системой, способной выдержать необходимые нагрузки. При этом нужно помнить, что цитоструктурных носителей (опорных резонаторов) пространственной схемы высокого порядка должно быть не менее 61,8%. Но и этого недостаточно для периферической трансмутации и перевода всех волновых процессов биоформы в квантовое состояние.

Первый уровень стабилизации (согласования амплитуд) затрагивает альфазону, динамическое волновое пространство IV Ф.Б. и подразумевает дифференцированное торможение бессистемной активности организма, поэтому здесь применимы любые доступные технологии релаксации, оказавшиеся эффективными в данном случае. Это самый «простой» этап в медитативно-виртуальном построении пространственно-развернутой системы резонансного взаимодействия, но, тем не менее, для многих практикующих преодоление данного элементарного этапа представляет собой огромную сложность.

Второй этап структуризации – «вхождение» (реструктуризация) в бета-зону (согласование имеющихся волновых диапазонов взаимодействия) III Ф.Б. Здесь практикующий начинает фиксировать корректирующую программу в виде соответствующего управляющего пространственного сигнала в момент клеточной дупли-

кации. Новые популяции цитоструктурных единиц, рожденные в этот период, несут в себе принципы (отпечатки), которые будут реализованы (развернуты) на следующих этапах виртуального моделирования. Выраженный, зафиксированный (адаптированный) результат проявится тогда, когда не менее 62% цитоструктурных единиц «возьмут на вооружение» вместо линейного спирально-винтового пространственный принцип координации встречного взаимодействия. Это означает, что практически, всегда достаточно обширная группа биологических клеток будет находиться в процессе дупликации и генерировать собственный когерентный сигнал, имеющий аналогичную пространственную, скоррелированную структуру. Далее, в результате эффекта встречного резонанса, происходит регуляция согласования суперпозиции этих импульсов и возникновение новой структурной композиции, уже посредством «обратной связи» оказывающей корректирующее влияние на альфа-зону и динамические процессы гиперкластерной биосистемы спирально-винтового типа.

Следующий, третий, этап – гамма-зона – реструктуризация фазового каркаса II Ф.Б. Где же будет фиксироваться здесь программа? Если альфа-зона отражает амплитудные динамические процессы, это IV Ф.Б.; бета-зона – система плоскостных структурных взаимосвязей, определяющих спирально-винтовой принцип синтеза необходимых для жизнедеятельности компонентов – III Ф.Б., передающая пакетно-плоскостную информацию о точности, качестве и т.д. всех молекулярных соединений, которые должны быть сформированы вплоть до уровня ДНК – трехуровневого пакета спирализованных плоскостей – программных штампов.

Как происходит фиксация корректирующей программы в гамма-зоне? Инициация пространственной реструктуризации ДНК-матрицы, как спирально-винтовой трехуровневой спирали, возможна в момент синтеза РНК. Ни до, ни после этого практикующему пространственно реструктурировать собственный фазовый каркас не удастся. Но для этого необходимо пространственно-развернутое «управляющее» поле альфа- и бета- зон, максимально согласованное по амплитудам и диапазонам взаимодействий на уровне динамических процессов и внутриклеточных композиций. Только наличие обоих уровней Уравновешенной фрактализации – III и IVФ.Б. – создаст необходимую плотность пространственного поля и соответствующий программно-подчиненный информационный потенциал, способный конструктивно повлиять на фазовый каркас и синтез новых ДНК-реплик генетического прототипа биоформы. Но полноценная фиксация пространственных принципов компоновки фазового каркаса ДНК-матрицы произойдет лишь в том случае, если, как минимум, 62% ДНК-матриц скомпонованных по трехцепочечному шестинуклеотидному типу программно-подчиненной схемы II Ф.Б., модифицируют восстановленный трехуровневый спирально-винтовой фазовый каркас во фрактальный тор – тор, собранный из собственных аналогов.

Итак, можно примерно оценить, сколько циклов необходимо для того, чтобы провести полномасштабную пространственную реструктуризацию биоформы и зафиксировать ее на уровне гамма-зоны (генетический прототип), как универсальную программу для высококогерентного структурного взаимодействия. Но и это еще далеко не универсальность. Зная период дупликации тех или иных клеток, можно весьма точно рассчитать, сколько времени, даже при очень серьезной работе,

понадобится практикующему для того, чтобы на виртуально имплантированной пространственно-развернутой системе координат II Ф.Б. (фазовый каркас) построить самоаффинную базовую основу – дельта-зону I Ф.Б., определяющую собой Универсальную (гиперсферическую) диаграмму встречно-резонансного взаимодействия.

Как известно, 3,5 года – период, в течение которого происходит замена, практически, всех клеток организма, при этом некоторые из них будут заменены неоднократно, а некоторые – только один раз. За один подобный цикл в текущих социально-геофизических условиях невозможно привнести программно-корректирующую информацию на уровень потерявшей одну цепочку нуклеотидов молекулы ДНК, восстановить утраченное и, таким образом, достичь Универсальности. Универсальность предполагает пространственное изменение спирально-винтовой структурной формы, ее программно-смысловых приоритетов, полное подчинение важнейшему принципу – стремлению к абсолютной когерентности, а значит, максимальной нейтральности всех возникающих процессов. Вот когда «в центре креста расцветает роза», как утверждали розенкрейцеры, практикующий входит в зону Универсальности, и перед ним приоткрывается дорога в вечность. Но на этом пути объем качественной медитативно-виртуальной работы различного характера от прямого графического моделирования до пространственного анализа любого уровня – колоссален, и это, безусловно, абсолютно правильно. В этом и есть истинная школа эволюции, объективный процесс совершенствования личности, трансформирующей себя в пространственную, фрактально-структурированную, гиперкомплексную систему универсального типа. Входящий на третий уровень развития сознания знает практически все о процессах, называемых «ведущими», определяющих его самого, как физический объект, окружающее пространство и среду обитания. При наличии соответствующей мотивации находящемуся на данном уровне доступно, практически, любое знание.

Когда вышеизложенные универсальные принципы станут социализированной парадигмой развития личности, тогда эволюционный процесс, действительно, будет идти «семимильными шагами». Единственный смысл сегодняшнего существования индивидуально-личностного сознания в данной реинкарнационной форме – это максимально эффективно набрать и адекватно реализовать необходимый информационный материал по структурному совершенствованию собственной одновекторной спирально-винтовой формы в пространственную гиперкомплексную систему универсального типа.

Здесь необходимо вновь отметить следующее. Сознание личности в процессе своего развития проходит 4 основные этапа реинкарнации. Задача первого реинкарнационного этапа – развитие динамического типа (IV Ф.Б.), амплитудная адекватность и упорядочивание на всех доступных уровнях. Следующий этап реинкарнации предполагает расширение имеющегося диапазона взаимодействия и развитие структуры бета-зоны (III Ф.Б.), но, тем не менее, любая реинкарнация может стать для личности последней в любом смысле, а то количество труда и стремления, понимания и объективных действий, которые требуется приложить для того, чтобы пройти необходимый путь от спонтанно намотанного на самого себя спирализованного вектора до пространственно-развернутой Универсальности за один прием – колоссально.

Пока парадигма универсального развития сознания не социализирована в обществе, став сверхцелью транснационального смысла существования цивилизации планеты Земля, сделать это невозможно.

Надо отметить, что любые экологические дефекты окружающей среды – крайне негативный фактор. Стоит только практикующему отвлечься, как техно-социально-геофизическая среда, где нет глубоко-когерентной фиксации, начинает предлагать свою, весьма ущербную, модификацию, и клеточная форма, рождающаяся в этот период, взаимодействуя с таким электромагнитным излучением, попадает в полную зависимость от множества неконструктивных программ. Но в момент, когда практикующий начинает моделировать пространственно корректирующую программную матрицу, он способен, так или иначе, повлиять на спирально-винтовую программу линейно-цепочечного взаимодействия. Поэтому, чем глубже имплантирована корректирующая программа, тем на более высокочастотном диапазоне она внедрена в базовую основу, то есть в структуру генозвена, и тем сложнее гиперактивным проявлениям среды обитания оказывать негативное влияние на формирование внутриструктурных взаимоотношений пространственного типа II – I Ф.Б.

Следует отметить, что любой процесс «размывания» блоков нагрузочен. Проанализируем, о чем свидетельствует повышение температуры тела?

1. О том, что активизировалась вегетативная система.

2. О том, что усилилась циркуляция крови по периферической капиллярной сети.

Проведем анализ: почему возникает блокировка кровообращения по капиллярной периферической сети? Чем это вызвано? Любая активизация системы происходит за счет впрыска гормона «активности», который называется «адреналин», но он всегда идет «в связке» с норадреналином. Норадреналин – это фермент, вызывающий блокировку (спазм) периферической капиллярной сети. Такое действие вызвано необходимостью резко усилить подачу крови, а значит, кислорода и питательных веществ к внутренним органам, которые определяют функциональные возможности организма. Таким образом, всегда впрыск адреналинового допинга сопровождается блокировкой периферической капиллярной сети. А снятие эффекта гиперактивации ЦНС приводит к:

– восстановлению нормального мышечного тонуса,

– релаксации тканей,

– переброске акцента в доставке крови от внутренних органов к периферии по соответствующей капиллярной системе.

Поэтому стресс – ситуация, всегда вызывающая резкое напряжение и активизацию внутренних отделов организма, связанные с рефлексом сохранения жизни и сопровождаемые обязательным впрыском адреналина, норадреналина и тестостерона, с последующим образованием холестерина, который уже откладывается на стенках кровеносных сосудов в виде бляшек.

Рассмотрим процесс имплантации универсальной программной базы, а также ее фиксацию. Гамма-зона (фазовый каркас) непосредственно связана с ДНК-матрицей, представляющей собой систему двух спирально-винтовых цепочек из двух пар нуклеотидов (плоских программных штампов). Следующий уровень,

определяющий фазовый каркас базовой информации, будет представлять собой систему пространственного позиционирования плоскостных нуклеотидных образований. Таким образом, пространственная фиксация программно-подчиненных корректирующих принципов γ-зоны происходит на уровне фазовой структурной компоновки самих нуклеотидов и их пространственных комплексов. То есть глубина фиксации (диапазон резонансного взаимодействия) – колоссальна, шкала уровней «защиты» генетической базы периферическими растровыми фильтрами различного характера – также весьма обширна. Поэтому, будучи зафиксирована в виде фазового каркаса в этой зоне, пространственно-развернутая, программно-подчиненная схема когерентного преобразования (II Ф.Б.) собственных полевых суперпозиций ДНК-матрицы становится неразрушимой базовой основой, так называемым «управляющим полем». Далее происходит полная пространственно-подчиненная перемодуляция и реструктуризация пакета всех проекционных взаимоотношений линейной, спирально-винтовой, бессистемно намотанной «самой на себя» гиперкластерной системы с позиции пространственной универсальности и высококогерентной многомерной комплементарности. Именно поэтому материализация принципов пространственного структурного равновесия, безусловно, соответствует конкретным возможностям организма с учетом его собственной специфики однонаправленного характера.

Таким образом, для конструктивного влияния на бета-зону (структуру согласования диапазона взаимодействий) и, следовательно, на клеточный метаболизм, необходимо первично стабилизировать альфа-зону (амплитудное согласование), то есть зону чисто динамического характера, в первую очередь, снятием перегрузок, связанных с излишней амплитудно-бессистемной активностью любого типа. Возникновение подобной динамики по объективным или субъективным причинам не позволяет практикующему эффективно проводить виртуально-корректирующую работу по пространственной реструктуризации бета-зоны (координатное согласование диапазонов), и в момент перехода на следующий структурный уровень (фазовое согласование), когда скомпонованная программно-подчиненная схема начинает себя фрактально разворачивать (клонировать), в электромагнитном пространстве биоформы происходит «размывание» ранее сформированных стандартно-стереотипных взаимосвязей, а энтропия внутрисистемных процессов – резко повышается.

Существует специальная компьютерная программа, которая позволяет рассчитывать по данным электроэнцефалографических исследований уровень энтропии ЦНС. Был проведен анализ происходящих в процессе структурной коррекции и фиксируемых при помощи электроэнцефалографа изменений параметров работы головного мозга человека. Для эксперимента выбирался объект, никогда не подвергавшийся директивному корректирующему воздействию, и, следовательно, не имеющий привнесенных в его структурную организацию программных ориентаций пространственного характера, то есть «абсолютно чистый» (стандартный).

Тест проводился следующим образом: человек садился в кресло, подключались электроды, и снималась фоновая энцефалограмма. Затем оператор ВІР начинал структурно-моделирующую, программно-подчиненную коррекцию объекта, которая

также сопровождалась съемкой энцефалограммы. Далее анализировались результаты по этапам – фон, коррекция, адаптация.

Каждый раз электроэнцефалограф фиксировал, что примерно на третьей минуте корректирующего программно-подчиненного воздействия тестируемый уровень энтропии реципиента возрастал примерно в 10-12 раз. Это значит, что оператору понадобилось всего три минуты для того, чтобы дифференцировать ту спирально-винтовую структурную корреляцию ЦНС, которая была ранее сформирована на уровне мозговых отделов корректируемого объекта. Таким образом, за весьма короткий временной период происходит ее директивное «стирание» и «размывание». Привнести в стандартно существующую биосистему спирально-винтового типа корректирующие пространственные характеристики можно только в том случае, если она позволяет это сделать, и чем выше уровень качества собственных структурных взаимосвязей корректируемой биоформы с позиции соответствия имплантируемой извне пространственной программно-подчиненной схемы, тем незначительнее будет повышение уровня энтропии в процессе директивной реструктуризации, так как достаточное количество имеющихся связей вполне адекватно пространственно-развернутому полевому имплантату, а значит, не требует реструктуризации. В нашем случае, увеличение уровня энтропии, как правило, оказывалось довольно резким, с превышением фонового значения в 10-12 раз и более.

Дальнейшее электроэнцефалографическое исследование показало, что около 6-7 минут длится некое «пиковое» состояние директивной реструктуризации, выраженное на графиках практически плоским плато, затем уровень энтропии начинает резко падать, и происходит уже непосредственный процесс структуризации, то есть построение конкретных, программно-подчиненных, пространственно-развернутых взаимосвязей. Чем ниже в этот период уровень энтропии, тем более упорядочен (когерентен) процесс. Но подчеркнем еще раз: для того, чтобы привнести в имеющуюся спирально-винтовую структуру (пакет) взаимодействий строго фрактально смоделированную систему пространственно-развернутых резонансных взаимоотношений, эти взаимосвязи или должны соответствовать корректирующей матрице, или они будут дифференцированы, а на их базе построены новые, адекватные схеме коррекции.

Точно так же происходит процесс завершения текущей реинкарнации: после того, как биорезонаторы, в результате окончательного запутывания намотанного «сам на себя» широкодиапазонного пакета спирально-винтовой системы взаимодействий, начинают угасать, некогерентное периферическое сознание также начинает «рассыпаться». Осознанная (периферическая) личность спонтанно дезинтегрирует. Чем менее сознание упорядочено с позиции объективных (пространственных) или абсолютных (универсальных) характеристик, тем в большей степени происходит дезинтеграция его несогласованных структурных оболочек – физически не способные к интеграции, они, буквально, «разваливаются». В конечном итоге, от индивидуально-личностного сознания остается только то, что по своим структурным параметрам соответствует уровню той когерентной целостности, который предлагает среда обитания и пространство глобального геофизического типа на данный момент.

В результате, ни при каких обстоятельствах несовершенная спирально-винтовая (некогерентная) личность не сможет перейти рубеж квантового резонанса существования в пространственно-развернутой информационной форме, в течение 42 дней она дезинтегрирует. Именно поэтому «банк данных» о прошлых воплощениях личности в материальной форме находится в квантовой зоне базовой основы личности, не подлежащей распаду. Данная информация – информационная модуляция сверхвысокочастотного диапазона – фиксируется в виде оболочек фрактального тора квантового объекта, соответствующего уровню дельта-зоны биосистемы (I Ф.Б.). Для того, чтобы практикующему получить доступ к собственному «банку данных», необходимо смоделировать структурно аналогичный импульс, представляющий собой тор, собранный из собственных аналогов, резонансно сбрасывающий информацию на периферию именно с квантового уровня биоформы. Плотность программно-подчиненной информации в этой квантовой зоне стремится к бесконечности, поэтому точность фиксации структурной композиции тестового импульса должна соответствовать принципам I Ф.Б., а это означает, что считывающий информацию объект (личность) должен иметь возможность целенаправленной фиксации управляющего процессом высококогерентного поля на уровне универсальных категорий. Объект, обладающий такими возможностями, способен не просто считать информацию с «квантового тора» базовой личности, но и произвести широкомасштабную, сколь угодно глубокую, универсальную коррекцию любого уровня сложности, то есть такой объект должен, как минимум, оперировать универсальными возможностями третьего уровня развития сознания, и его экстраординарные способности должны быть подобны действиям Иисуса из Назарета. Таким образом, носитель спирально-винтовой, однонаправленно-пакетной гиперкластерной системы взаимосвязей, имеющий дерзость рассказывать обывателю, кем тот был в предыдущих жизнях – либо лжец, либо психически не здоров.

Можно привести пример: если имеется CD- или DVD-диск, то для того, чтобы снять с него информацию, нужен соответствующий механизм считывания. Этот механизм по своему качеству и возможностям должен соответствовать программным параметрам имеющегося диска (объекта). В нашем случае, считывающим механизмом является индивидуально-личностное сознание, уровень развития которого, определяемый, в первую очередь, композиционными характеристиками его структурной схемы, должен соответствовать принципам фиксации и кодировки получаемой информации, в данном случае, «квантовому кристаллу» индивидуально-личностных накоплений.

Результат какого-либо программно-подчиненного действия – это следствие целого комплекса корректно моделируемых, не противоречащих друг другу, последовательных процессов. Поэтому любое нарушение синтезирующего результат алгоритма повлечет за собой неполноценность или, вовсе, невозможность получения желаемого эффекта.

В чем же основное отличие медитативно-виртуальной технологии BIP от прочих развивающих личность школ и духовных практик? Прежде всего, в том, что BIP оперирует только строгими физическими понятиями и законами природы. Абсолютная конкретика графической интерпретации программно-подчиненных матриц

позволяет моделировать прогнозируемый результат и его поэтапное когерентное совершенствование. Это осознанное движение всей гиперкластерной биосистемы к результату, представляющее собой сложный, но, тем не менее, строго матрично скомпонованный, пространственно-развернутый комплекс, со всеми вытекающими отсюда экстраординарными последствиями.

Практикующий не будет испытывать особых трудностей на пути структурного совершенствования, если сможет привнести понимание «когерентного преобразования» в собственную жизнь. Привнести, однако, можно только то, что реально осознано, а получить конкретный, физически материализованный результат – только тогда, когда осознанное адекватно реализуется в среде обитания. Если продвижение практикующего в достижении осознанно мотивированной цели методично и упорядоченно, если он не делает попыток суетливо игнорировать те или иные аспекты предлагаемой методики, суть и алгоритмы физических процессов, принципов высококогерентного взаимодействия и т.д., тогда его стремления обязательно будут реализованы. Но адекватность результата без понимания и глубокого осознания процесса принципиально невозможна.

Привнести в свою жизнь через собственное сознание идеи пространственной реструктуризации и понятия универсального когерентного преобразования – значит, осознанно исповедовать данные принципы. В результате, смысл существования практикующего заключается в том, чтобы строить, фиксировать, запускать, адаптировать Универсальные категории, двигаясь дальше и дальше по пути объективного развития. Но привычные, спирально-винтовые, бессистемные и низкокогерентные плоскостные проявления жизни не мешают, если практикующий придерживается здравого смысла и законов пространственной реальности, наоборот, они могут быть ярким дополнением мотивационного механизма, провоцирующего движение к главной цели – Универсальной вечности. Безусловно, жаль, когда многие годы человек проводит в бесцельной неосознанности, не подозревая, что за это придется заплатить огромную цену. В данном случае, уместно вспомнить евангельскую притчу «О талантах».

К сожалению, столь уважаемый профанаторами развития фактор «свободы выбора» личности, то есть возможность не попадать под влияние тех или иных динамически выраженных спирально-винтовых процессов, редуцируемых примитивной социальной средой, не является реализованным в обществе. Основное, что получает «Побеждающий» – реальная свобода творческой реализации, связанная с преобразованием себя в высококогерентное гиперкомплексное пространство и «расширением» времени. В мире не существует ничего, что могло бы по своей значимости соперничать с подобными сверхвозможностями, когда прошлое, настоящее и будущее сливаются воедино. А все остальное – уже «прикладывается» автоматически. Время, затраченное практикующим на правильно построенные занятия виртуально-медитативной практикой программно-схематизированной, пространственно-подчиненной реструктуризации, прямо пропорционально количеству цитоструктурных единиц его биоформы, рожденных с уже новыми, многомерными, «представлениями». Очень важно научиться проводить глубокий анализ на базе имеющихся осознанных принципов пространственно-развернутой схематизации, проецируя их на любые аспекты

собственного бытия. Такой подход способствует формированию ясного представления о проявлениях окружающего техно-социального пространства, траектории реализации которого всегда и везде представляют собой агрессивно-поляризованные, спирально-винтовые, бессмысленные по своей сути, «запутанные» плоско-пакетные потуги доведенного до абсурда эгоизма, хладнокровно уничтожающего породившую его Личность! Огромный кармический «хвост», подобный множеству скрученных меж собой корабельных канатов, существует сам по себе, как хвост скорпиона, несущий острое жало смерти, наполненное ядом безумия. Коротким, как кинжал наемного убийцы – Ниндзя ночи – ударом в затылок своего хозяина, он превращает его в мертвеца, устремляясь в будущее, где ждет его новую реинкарнацию, чтобы вновь и вновь вовеки веков исполнять свой великий долг – «судебного исполнителя судеб» тех, кто, будучи априори глупцом среди глупцов, надеется улизнуть от неминуемой расплаты по тем долгам, которые они, стремясь к праздной и сытой жизни, безрассудно и алчно сделали, делают и будут делать до тех пор, пока существует мир, изначально построенный по законам «спирально-винтового безумия».

Только пространственная нейтральность (абсолютная когерентность) является признаком универсальности, как отсутствие локальной поляризации произвольного типа, что является квинтэссенцией гуманистическо-духовной технологии собственного структурного развития – проявление себя в качестве нейтрального объекта. Это означает, что воспользоваться такой технологией может любой человек, независимо от возраста и социального положения. Она не нуждается в профанирующей транскрипции для понимания примитивной личностью и, как развивающая практика, может быть использована с любых позиций.

Есть физический закон, есть философия, есть методика и есть технология, все это лежит на неком «алтаре» Парадигмы Универсального развития личности. Вокруг «алтаря» происходит «служение», и тот, кто его проводит, является всего лишь исполняющим обязанности практикующего, не олицетворяющим собой ни закон, ни его основополагающие принципы. Законы и принципы были, есть и будут всегда, от сотворения мира – это некая вечная информация, энергия и технология, существующая в виде абсолютной данности, как вечный источник жизни. Возможно, иногда рядом с «источником» находится «Побеждающий», который целенаправленно «приоткрывает или прикрывает» его, но сам «источник» безличен и никому не принадлежит, свет его истины нельзя украсть или спрятать. Он – природа вечной Вселенной, Солнце, дающее миру тепло, небо, океан и земля, существующие всегда. Практикующие, «пейте» сколько угодно из «источника жизни», от сотворения Мира он предназначен именно для этого... И пусть никто не уйдет обиженный!

Однако вновь вернемся к виртуально-медитативному пространственному моделированию. Настроились, сформировали точку. Здесь необходимо уточнить ее пространственное положение – она может находиться ближе, глубже и т.д. Как это проверить? Построением системы координат из трех ортогональных осей и некоторым сканированием центра по той или иной оси, пока не возникнет реакция верхнего и нижнего биологических «промежутков». Сконцентрируйте внимание сначала в задней зоне системы, как можно дальше, отслеживая реакцию по позвоночному столбу, далее – чуть впереди, у переднего края, до момента возникновения реакции

на уровне центральных мозговых отделов. Центр структуры – несколько глубже, внутри, чуть позади середины тела. Не «перебрасывайте» фокус внимания, а то вас начнет «болтать» (турбулентность). Характерная «загрузка» затылочной области свидетельствует о том, что все делается правильно.

Зона, точка, три оси, больше ничего. Закрыли глаза, вышли из состояния, открыли глаза.

Повторили упражнение еще раз.

Затем – зона, точка, крест, три взаимоперпендикулярные плоскости.

Следующий этап – зона, точка, крест, три плоскости, большие диагонали в плоскостях.

Далее – зона, точка, крест, три плоскости, большие диагонали, шесть боковых плоскостей – сформировали куб.

Затем – зона, точка, крест, три плоскости, большие диагонали, малые диагонали, шесть плоскостей – закрыли куб, делим пополам каждый свободный промежуток между плоскостями. Малые диагонали и центральная точка – на месте. Соблюдаем размеры (доминирующий диапазон) – полученный в результате плоскостной градации внутренний куб (полуволна) верхней и нижней частями должен четко соответствовать верхнему (зона седьмого шейного позвонка и щитовидной железы) и нижнему (пояснично-крестцовый отдел позвоночника) «промежуткам» биоформы.

На формирование виртуального построения накладывают свой отпечаток динамические проявления – и это понятно, они могут быть связаны как с внутренней, сугубо физиологической, цикличностью, так и с другими активными процессами. Главное на данный момент – мы начинаем учитывать размеры моделируемой структуры, а значит, ее частотно-волновой диапазон. Это необходимо для возникновения встречного резонанса формируемой в трехмерном пространстве прямоугольной растровой системы (матрицы) с собственными волновыми процессами организма практикующего, что возможно только в том случае, когда их частотные параметры совпадают. Личный код биоформы – это сложная волновая функция, которая графически соответствует размерам позвонков и форме позвоночника, на данном этапе она не доступна, но имеется еще одно, более простое условие, предполагающее четкий резонанс – расстояние между верхним и нижним «промежутками», фазовыми центрами биоформы. Поэтому расстояние между верхним и нижним фазовыми центрами (квантовыми переходами) моделируемой пространственной схемы также относится к индивидуальному коду гиперкластерной биосистемы практикующего. Это расстояние – у каждого свое, и для того, чтобы корректирующий программно-подчиненный импульс предназначался конкретному объекту, инициируя возникновение встречного резонанса восприятия, его параметры должны соответствовать, в том числе, расстоянию между верхним и нижним «промежутками» – физиологическими центрами биоформы. В процессе виртуально-медитативного моделирования возникает электромагнитный волновой фронт, который затем кратно фрактально дублируется с учетом индивидуального кода (доминирующий диапазон) биоформы. В этом случае «подстройка» биосистемы происходит автоматически. Когда практикующий моделирует общую пространственно-развернутую схему II Ф.Б., естественно, предполагается последующее ее структурное развитие в соответствии с

индивидуальным кодом корректируемого объекта и принципиальной матричной схемой II Ф.Б., в противном случае, действие бессмысленно.

Как определить расстояние между «промежутками» в процессе построения? Практикующий может, смоделировав схему и строго фиксируя ее центр, понемногу изменять ее размеры вдоль ортогональных осей. Получив (ощутив) резонанс верхней точки (фазы) корректирующей схемы с верхним «промежутком» (фазой) биоформы, необходимо, фиксируя это частью сознания, «отпустить» нижнюю часть схемы, причем для этого достаточно одной мотивации. Следует отметить, что при моделировании пространственной схемы нужно учесть в программе возможность ее адаптационной «подстройки». Далее имплантированный модуль начинает «проседать» (адаптироваться) и, как только резонансно обозначается (ощущается) нижний «промежуток», можно считать, что схема «встала на место», вошла в резонансное соответствие с организмом практикующего.

Таким образом, возникновение обратной функции, то есть реакция биоформы на имплантацию корректирующей схемы во многом зависит от того, насколько практикующий сумел найти соответствие моделируемого виртуального модуля с теми частотно-волновыми параметрами, которые определяют его личный код. В свою очередь, устойчивость центральных плоскостей X, Y, Z моделируемой схемы координат зависит от качества формирования их внешних аналогов. В пространственных структурных комплексах фрактального типа колоссальное значение имеют встречные функции – казалось бы, строится производная, но с ее фиксацией происходит резкая конкретизация качества базовой функции, являющейся изначально основой построения. Наличие адекватной обратной зависимости, позволяющей резонансно конкретизировать функцию (базовый прототип программы), всегда является подтверждением объективности формируемого алгоритма построения. Подобных тестовых критериев – множество, и каждый из них позволяет произвести анализ построенного. Как только смоделированы внешние позиции пространственно-развернутой структуры II Ф.Б., конкретизация объекта резко возрастает, так как в зоне перехода через центральный уровень встречно-направленные резонансные взаимоотношения становятся уже директивно предлагаемым всей системе программно-подчиненным условием. В результате, они формируются более реальными и объективными. Возникает резонанс, начинается внутриструктурно-адаптационная ротация и упорядочение (согласование) всех конструкций. Когерентная саморегуляция системы – основа ее функционирования, чем качественнее (точнее) сформирована система, чем больше она содержит резонансно-подчиненных структурных уровней, тем выше ее спонтанное стремление к упорядочению собственных фрактально скомпонованных составляющих.

На определенном этапе тенденция к углубленной саморегуляции сложнейшего многоуровневого типа внутри пространственно-развернутой схемы взаимодействий становится неотъемлемой частью программы ее широкодиапазонного когерентного преобразования. Практикующий занимается графически подчиненным программированием, он строит пространственно-развернутую схему, которая имеет множество стремящихся к согласованию резонансных уровней и подуровней. Безусловно, самое главное в виртуально-медитативном пространственном моделировании – резонанс встречных функций, их саморегуляция, тенденция к объемной фрактализации, резко

увеличивающие как точность, так и функциональные возможности формируемой системы обменных взаимодействий и всех когерентно преобразованных процессов, с ней связанных. Очень важно то, что постоянно возрастающая тенденция к абсолютной (универсальной) саморегуляции формируемой пространственной конструкции и ее фрактальная стабильность, окупают, казалось бы, неимоверную трудоемкость построения дополнительных структурных категорий. Если изначально прототип корректирующей программы был сформирован в пространстве верно, а это: ортогональная трехмерность, строгая осевая ориентация и пр., то далее первично введенные смысловые требования начинают работать в виде неотъемлемой программной части. Возникает строго прописанный закон пространственного согласования внутри структурных элементов системы – закон резонансного взаимодействия как собственных структурных взаимосвязей, так и любых объектов, имеющих ту или иную электромагнитную полевую структуру, находящихся в зоне влияния данных конструкций. Дифракция, резонанс, интерференция, дифференциация, фильтрация, опять резонанс и т.д. – это физические аспекты строго сфазированных процессов, пространственное согласование которых и требовалось инициировать изначально.

Понятие «размер» подразумевает такую же определенность, как, например, «линия» или «плоскость», но если мы говорим о целостном влиянии на объект, то есть мы хотим его полноценно «охватить», то необходимо сформировать соответствующее по объему электромагнитное поле (рис. 13).

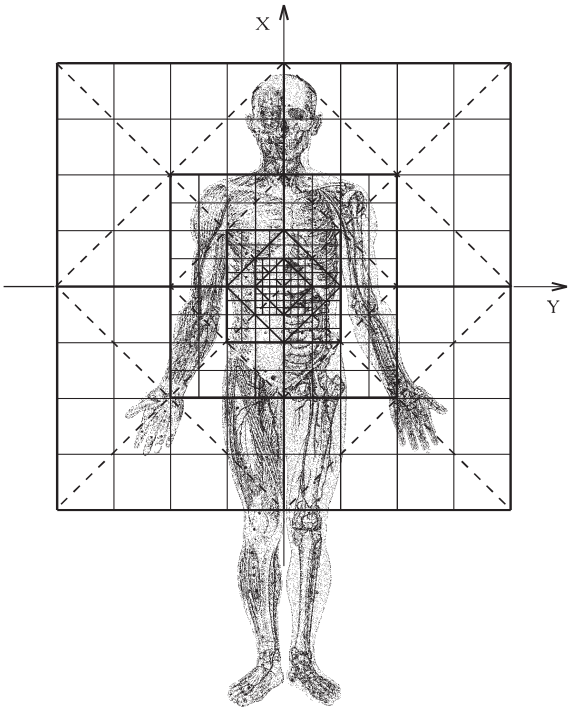

Рис. 13. Плоскостной срез проекции системы координат II Ф.Б. на биоформу человека.

Ранее уже упоминалась некая «хитрость», облегчающая виртуально-пространственное моделирование. Она заключается в особой компоновке кубов – элементов конструкции – интегрированно включающей в себя три типа кубических блоков (R; R√2; R√3), которыми можно легко манипулировать. Начинается построение с точки, она же – первичный куб (δ-зона), затем из кубов строится трехмерный крест (R); далее, используя три взаимоперпендикулярные плоскости X, Y, Z – R√2, заканчиваем схему целиком, «закрывая» куб восемью «угловыми» кубами плюс дополнительный центральный куб – R√3. Такие возможности дает кубическая структура II Ф.Б. со всеми ее градациями первого уровня.

Имеется еще одна «хитрость». В процессе виртуального моделирования практикующий пространственно формирует конструкцию из трех взаимоперпендикулярных плоскостей, затем строит в плоскостях большие и малые диагонали, и, наконец – систему из шести внешних плоскостей, закрывающую первый кубический блок. Таким образом, получен законченный пространственный модуль. Теперь этот модуль, как базу, можно использовать для дальнейшего построения, приняв за единичный монообъект (прототип). Каждый пространственно-развернутый модуль изнутри автоматически запрограммирован на соответствующую структуризацию, и в процессе его фрактального разворота образуется целый спектр возможностей пространственного программно-подчиненного моделирования. Инициированное стремление к Универсальности предполагает осознанную апробацию всех возможных вариантов пространственного виртуального построения. Тогда, в случае, если по каким-то причинам сложную корректирующую программу не удалось зафиксировать, у практикующего будет в запасе нестандартный ход, которым при необходимости он воспользуется, подойдя к ситуации «с другой стороны».

Придать устойчивость любой моделируемой пространственно-развернутой системе несложно, потратив некоторое время на формирование и имплантацию в собственную среду – биоформу – стабилизатора, которым является пространственный «крест». Если ситуация такова, что реакции периферической системы практикующего на имплантацию пространственной схемы координат не благоприятны, но у него все-таки есть мотивированное желание заниматься медитативно-виртуальной практикой, можно в качестве имплантируемой схемы использовать только ортогональный стабилизатор XYZ, даже без каких-либо дальнейших структурных итераций. Но предпочтительнее все же «работать» с кубом (II Ф.Б.), используя его стандартную градацию (α – β – γ – δ) – получив центральный куб, зафиксировать его в биоформе с помощью осознанных, ясно ощутимых ориентиров, произвольно меняя размеры, сформировать в необходимом диапазоне частот пространственно-развернутую конструкцию, обладающую структурной стабильностью за счет высокой когерентности.

Чем больше в программной базе «построений» – вариантов корректирующей программы, тем лучше, так как в процессе общесистемной интеграции участвуют все возможные модификации синтеза, уточняя позиции друг друга. На определенном этапе, какой бы путь ни был изначально выбран, они интегрированно реализуются все без исключения, а практикующий может сознательно акцентировать наиболее предпочтительный вариант. Невозможно изъять из фрактально интегри-

рованной системы какую-либо модификацию, а вот сделать на ней акцент – легко. Это несложное для практикующего действие, так как оно является естественным и органичным фактором пространственного развития «прописанных» в его текущем генетическом коде возможностей и перспектив. Например, если генетически человек имеет способность плавать, то научиться ему будет несложно, была бы к этому соответствующая мотивация и «подходящий водоем», но, перефразируя Конфуция, практикующий «не может два раза войти в одну и ту же реку».

Еще сотни лет назад святые старцы утверждали, что «против животворящего креста нет у Сатаны (спирально-винтового змея) ничего». Главное, чтобы была истинная вера, которая не является формально умозрительной, догматической формой, а представляет собой адаптированную сознанием структурно-смысловую конструкцию, фиксированную в пространственно-развернутой системе информационных координат Вселенной. Поэтому, если практикующий является органичным носителем данной структуры знаний, представлений и ценностей, то проявить, активируя, ее он может без труда, она всегда с ним, это и есть истинная вера, реализованная в виде соответствующего индивидуально-личностного структурного комплекса и резонансно связанная с ним множественными представлениями, ассоциациями, знаниями и прочими категориями реальности. Конкретика, точность формулировок всегда отличает истинное знание от лукавого мудрствования. Внутренняя логика построения глубоко осознанных процессов и проявление ранее адаптированных, традиционно признанных эффектов говорит об адекватности действия и подтверждается соответствующим результатом.

Однако «дурное древо плодов не дает». Оно физически бесплодно, и как его ни поливай, хоть «слезами святых угодников», какие условия вокруг него ни создавай, оно как было бесплодным созданием, задушенным собственным гипертрофированным эгоизмом, так и останется. Поэтому, рано или поздно, как говорил Иисус Назаретянин: «Его срубают и бросают в огонь!».

Глава 9

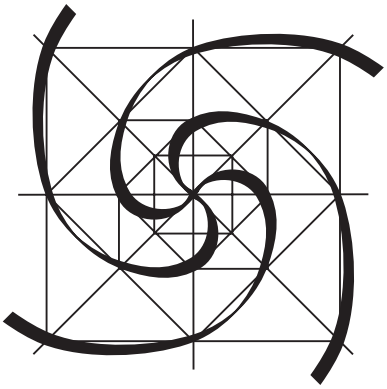

Периодичность происходящих на Земле процессов закономерна для пространства, сформированного на основе спирально-винтовых принципов III-IV фрактальных баз, где любая волновая функция формирует встречно направленные амплитудные максимумы, фазовые точки нуля (квантовые переходы), проявляя цикличность собственных модуляций. В таком пространстве любая линейно-последовательная зависимость может моделировать только винтовую спираль, траектория которой периодически «пересекает» один и тот же «смысловой» вектор, «уходя» и «возвращаясь» к нему уже на новом спиральном витке. Для динамических функций законы волновой цикличности – незыблемы, они определяют все – от дыхания до смены времен года (лето, зима, весна, осень), времени суток (день – ночь), солнечных, лунных циклов и т.д. В данных категориях возможны либо формирование поэтапного структурного развития объектов, либо их деградация.

Как известно, солнечная активность, как волновая функция, изменяется с периодичностью около 12 лет. 2006 год – зона «спада» солнечной активности, которая продолжается 3 года, стремясь к точке фазового перехода, а ближайшие пики геофизической активности приходятся на 1988, 2000 и 2012 годы. Известно, что амплитудное повышение уровня солнечного излучения провоцирует аналогичные проявления геофизической и социальной активности.

Например. Вспомним финансовый «обвал» в России 1998 года – связан ли он с какой-либо волновой цикличностью? За семь лет до этого события, в 1991 году, сложилась «странная» ситуация с российским рублем, деньги исчезли «в никуда». 1985 год – начало так называемой Перестройки, к власти пришел Горбачев, в стране возник ранее не знакомый ей масштабный финансовый кризис.

Но, тем не менее, 1982 год – начало нового цикла солнечной активности – является начальной фазой волнового циклического периода солнечной активности, продолжающегося 24 года, в течение которого вплоть до 2006 года проявились различные формы реформирования социально-политического устройства России. Следующий этап (волновой период) – с 2006 года – должен окончиться к 2030 году. Все пики амплитудной «встряски» приходятся на вторую декаду августа, соответствуя апогею годичной геофизической активности.

Известно, что три точки, не принадлежащие одной прямой (алгоритму), определяют базовую (программную) плоскость, то есть запускается процесс программно-подчиненной реструктуризации, цикличность волнового типа будет обязательно выражена, следовательно, обязательно проявятся и точки максимальной активности: 1988 год – апогей амплитуды, 1994 – фаза, 2000 год – альтернативный апогей амплитуды, 2006 – фаза, 2012 год – апогей, 2018 – фаза, 2024 год – альтернативный апогей, 2030 – фаза и т.д.

Ранее были опубликованы материалы, описывающие периодичность характерных тенденций, связанных с определенной формой реструктуризации доми-

нирующих общественных категорий. В результате циклически сформированной тенденции в 2000 году президентом России мог стать только человек, имеющий явно выраженные национально-патриотические центростремительные убеждения. Так оно и получилось, главой России стал г. Путин, которого на тот период еще никто толком не знал – «темная лошадка» в одночасье становится «фаворитом», да еще каким!

Во всех вышеобозначенных социально-геофизических спирально-винтовых волновых циклах невозможно назвать точные даты их фиксации, так как они имеют некоторую иррациональную протяженность фазового «согласования», а вернее – «рассогласования». Также следует учитывать существование «мертвой» зоны поля амплитудного максимума, где процесс спонтанно выходит на некое инерционное плато и не меняет своих характеристик. Фактор иррациональности и фазовое рассогласование присутствуют постоянно, так как колебания амплитуд происходят периодически, «фазы», а следовательно, и волновой период (частота) «плавают», в результате, утверждать, что данное событие произойдет точно в определенное время – принципиально невозможно.

Так как согласование волновых функций любого типа возможно только до третьего уровня спирализации (спираль – спираль в спирали – спирализованная спираль в спирали), образуется трехуровневый спирально-винтовой пакет (волна – полуволна – четверть волны), который, несмотря на резкую потерю коэффициента соответствия, в результате усугубляющегося конфликта векторов взаимодействия магнитной и электрической составляющих волнового процесса, до третьего уровня спирализации представляет собой фрактальный объект. Далее происходит спонтанно-бессистемная «намотка» новых звеньев трехуровневой винтовой спирали самих на себя с формированием сугубо кластерного комплекса хаотично расположенных отдельных фрактальных элементов, потерявших общеинтегральный принцип соответствия и автоматически, с каждым новым витком, множественно увеличивающих внутрисистемное несоответствие. Именно поэтому базовый прототип синтеза биологической периферии личности, ДНК-матрица, моделирует только трехуровневую спираль, а далее автоматически возникает бессистемный клубок собственных аналогов.

Для человека, как субъекта геофизической среды, его собственный цикл (волновой период) составляет 42 года (24 + 12 + 6 – волна + полуволна + четверть волны), и любой процесс в организме имеет такую же трехуровневую волновую периодичность. Но периодически возникает ситуация, когда «расстояние» между двумя циклическими точками будет равно не полуволне (1:2), а окажется кратной 3. Может показаться, что это принципиально разные периоды, но на самом деле, все волновые процессы связаны как $1 \rightarrow 2 \rightarrow 3$ и происходят в пределах одной зоны взаимодействий. Правда, такие циклические ситуации возникают как полиритмический комплекс фазовой цепочечной связки. Фазовое смещение периодов в результате амплитудных колебаний можно наблюдать всюду: смена времен года происходит не в один и тот же день, годовой фазовый цикл также периодически смещается в одну или другую сторону.

Например, дата праздника христианской Пасхи от года к году может смещаться более чем на месяц, но, тем не менее, он относится к одной и той же циклической волновой форме. Подобные колебания связаны с тем, что винтовая спираль, отражающая цикличность волновых процессов в пространстве среды обитания, не может постоянно иметь одинаковую амплитудную величину витков, они либо расширяются, либо сужаются. Любой процесс первоначально формирует тенденцию к максимуму повышения амплитуд и диапазонов, затем концентрически сжимается до минимума. Последующие этапы этой суперволны повторяют предыдущие: расширение, затем сжатие и т.д. Такая форма многомерной цикличности прописана в законах фракталиизации (III-IV Ф.Б.) некогерентных волновых процессов любого типа. Отсюда и набегающие временные погрешности (увеличение длины годовой орбиты), демпфирующиеся каждый високосный год наличием «дополнительного» дня – 29 февраля и т.п..

Например, когерентные преобразователи «АЙРЭС» появились вследствие наработки определенного информационного потенциала, вызвавшего материализацию осознанных физических категорий в виде простейших материальных объектов (кольцевых дифракционных решеток – КДР). Возможность данных объектов нести некоторые параметры базовой функции развития (согласование представлений о физической реальности) отражается в их качественных характеристиках. Такая творческая реализация (создание этих объектов) – это всего лишь тестовая проверка правильности ранее сформированных теоретических представлений. То есть существует некая абсолютная физическая реальность и субъективная форма ее оценки, за которой следует индивидуально-личностная попытка реализации на базе сформированных представлений, осознанной модели и опыта. Если материализация хотя бы на 62% соответствует заложенным в нее знаниям, следовательно, представление о физической реальности – объективно (для данного уровня развития).

Безусловно, представление об окружающем мире может быть объективным и адекватным только с точки зрения конкретного объекта или цивилизации, как суперпозиции, находящейся на данном уровне развития. Такая ситуация складывается вследствие того, что глубина оценочных категорий может увеличиваться до бесконечности (уточнение), ширина охвата (диапазон восприятия) представлений и их интеграция в единую модель – также не имеют предела.

Общество или социум, находящиеся на определенном уровне развития, формируют собственное субъективное представление о физической реальности среды обитания, которое с его позиции – является объективным, но с точки зрения абсолютных категорий – может быть серьезно искажено. На следующем этапе развития происходит коррекция имеющихся представлений путем введения уточняющих поправок, формирование нового уровня понятий и, соответственно, иного, более объективного, мировоззрения. Следует помнить, что любая спирально-винтовая система имеет определенный иррациональный «разброс» величины собственных параметров согласования, так же и цивилизация – имеет некую усредненную «размытость» собственных характеристик, поэтому в обществе параллельно существуют, как «адекватные» личности, так и имеющие весьма отличные, альтернативные, формулировки, но, тем не менее, согласно закону фрактальных множеств – исповедующие

общие категории, ценности, и однонаправленные тенденции реализации, целиком и полностью определяющие среднестатистические показатели развития социума.

Другими словами, с вероятностью 99% любой среднестатистический гражданин, попав на вершину власти, будет реализовывать себя в тех же самых параметрах, в каких проявляли себя те, кто там находился до него и находится вокруг него. Следовательно, критикуя государственный аппарат, обыватели критикуют собственные представления о жизни, которые ими физически не воплощены в реальности по субъективным причинам.

Но вернемся к медитативно-виртуальной практике BIP. Предположим, необходимо помочь человеку, имеющему серьезную патологию. Каким образом нужно сформировать корректирующую программу для получения оптимального результата быстро и надежно? Какова будет стратегия действий?

Для того, чтобы получить качественный и устойчивый результат, необходимо стабилизировать подавляющее большинство функциональных процессов, протекающих в организме, так как невозможно ввести корректирующую программу реструктуризации непосредственно в зону активной патологии – она будет или заблокирована, или отторгнута. Нужно построить пространственно-развернутую программно-подчиненную систему согласования вокруг патологической зоны. Тогда стабилизирующая структура управляющего поля будет постепенно внедряться в аномальную область, «раскачивая» и перераспределяя цитоструктурные взаимосвязи, ставшие основой деструкции, одновременно дифференцируя «поддержку» конфликта извне.

Рассматривая аналогичную ситуацию в социуме, можно заметить, что не существует на планете государства, жители которого выраженно отличались бы по уровню развития своего сознания от остальных землян. С позиции технологического решения экономических задач, простейших проблем периферического жизнеобеспечения – это возможно, но с точки зрения формирования стратегической цели, позволяющей людям реально обрести смысл своего существования – нет, для этого необходимо осознать и «адаптировать» в себе парадигму объективного развития личности и цивилизации в целом.

К сожалению, современное общество ставит перед человеком только одну, простейшую по своей сути, но недоступную для реализации, задачу, связанную с удовлетворением элементарных физиологических потребностей: вдоволь поесть, комфортно поспать, продолжить свой род, опираясь на некоторые управляющие рамки, без которых кластерная цивилизация принципиально не сможет существовать, в виде ограничительных законов и субъективной социальной морали, никак не связанных со стратегической позицией универсального развития сознания. Другими словами, человек рождается, затем учится лишь для получения хорошей работы, за которую платят много денег, необходимых для того, чтобы обеспечить себе как можно больше комфорта: дом, машину, одежду, затем другой дом, другую машину, другую одежду, родить детей, вырастить их, опять купить что-то и, в конечном итоге, – умереть. То есть основная суперидея цивилизации – «Потребляй быстрее, а то не успеешь!», и человек старается, пока есть силы и здоровье, заработать как можно больше денег и потратить их на сомнительные удовольствия; в этом состоит

истинная, глубоко эшелонированная и тщательно законспирированная, парадигма убогого существования современной, примитивной по своей сути, кластерной псевдоцивилизации. Но при отсутствии объективно глобального (сверхзадача) смысла жизнь вырождается в убогое существование, люди теряют веру в завтрашний день, причем наиболее ярко эти негативные тенденции проявляются в экономически «благополучных», с точки зрения элементарного жизнеобеспечения, странах – воистину «...не хлебом единым жив человек...». Тот факт, что люди, проповедующие подобную, сугубо потребительскую, идеологию, живут столь недолго, является для всех великим благом – чем короче период бессмысленного бытия, тем, безусловно, лучше для всех. Увеличивать продолжительность жизни стоит лишь в том случае, когда существование направлено на нечто гораздо более значимое и важное, чем удовлетворение простейших животных инстинктов.

Когда человек начинает задумываться о смысле и причинах своего присутствия в этом мире, он, как правило, не может членораздельно ответить на возникающие вопросы, при этом часто появляется ощущение бессилия, порождающее элементарный угнетающий сознание страх, но когда есть адаптированные социумом знание и опыт разрешения ситуации, личность просто совершает то необходимое действие, которое отвечает осознанным категориям. Безусловно, страх возникает, как производная функция от генетически фиксированного инстинкта самосохранения, никто не хочет оказаться в состоянии болезни или немощной старости, пытаясь всячески абстрагироваться от этой обреченности, способной длиться долгие годы. Даже смерть пугает не так сильно, воспринимаясь человеком, как некая неотвратимая катастрофа «далекого будущего».

Ситуаций, провоцирующих индивидуально-личностное сознание к коренному изменению сложившихся стереотипов, на протяжении жизни возникает не так много. Они, как правило, связаны или с мощным стрессом, или с крахом каких-то иллюзий. В результате анализа происходящих событий оказывается, что все, к чему так стремился человек, чего он хотел, и что (к счастью) не удалось совершить – абсолютная бессмыслица! А главное – в разрушившихся иллюзиях принципиально отсутствует дальнейшая перспектива. Что было бы, если бы он смог получить все, что желал; когда даже то, что, казалось, обретает некую форму духовности, оказывается той же самой элементарной экономической категорией, но прикрытой «фиговым листком» гуманистической идеологии, представленной с другой стороны безобразной реальности?

В свое время Учитель сказал своим ученикам: «... ежели Господь дает по большому, то малое приложится...». То есть, если у личности есть осознанная стратегия существования, выходящая за рамки элементарных, генетически фиксированных, животных инстинктов, то удовлетворение простейших потребностей происходит автоматически. Но такой смысл собственного существования действительно должен реально соответствовать глобальным законам окружающего пространства, тогда все, за что так упорно бьется человечество, будет достигнуто. Еще Конфуций говорил: «...ни к чему не стремись, и получишь все», – если, конечно, практикующий исповедует истинный смысл существования. Другими словами, не создавай никогда и нигде локальную поляризацию, тогда ты сможешь стать Универсальным, высококо-

герентным нейтральным объектом, и в результате, получишь Все, став всем и одновременно оставаясь ничем, тем самым сохранив абсолютную свободу.

Любая книга – это знание, информация, получение которой приносит человеку радость, а осознание – грусть. Недаром Иоанн Богослов говорил: «... и съел я эту книгу, она была сладка на устах и горька в чреве...»

Зачастую, яркие личности, достигающие вершин в освоении каких-либо технологий или духовных практик, живут совсем не долго. Это происходит потому, что у них нет возможности когерентно преобразовать комплекс основных обменных реакций ведущих функциональных ритмов собственной спирально-винтовой одновекторной гиперкластерной системы так, чтобы она «не дала сбой», приводящий к гибели биологического носителя сознания. Следовательно, за весь активный период становления личности она не сумела стать реально гармоничной, развернув себя в пространственную квантовую моноформу, осознав принципы, лежащие в основе данного процесса. В результате, «навести должный порядок» в собственной биоформе, в качестве адекватного результата личностного развития, не удается.

Как говорится в Священном писании: «...спасись сам, и вокруг тебя спасутся тысячи...». Термин «спасение» имеет глубокий смысл, заключающийся не только в мистическом «изгнании бесов». Даже если практикующему удастся совершить данное «действие», но не заполнить освободившееся место чем-то более значимым, то «...свято место пусто не бывает...», «бес вернется обратно, приведя с собой семь своих друзей». Другими словами, если в биологической форме ликвидировать блокировки или патологии с помощью каких-либо технологий, но не привнести на их место иных пространственно-развернутых, структурно-подчиненных понятий, нового, более адекватного смысла существования (причем личность должна сделать это сама, сознательно), то болезнь (деструкция) вернется и, как правило, в более тяжелой форме. Невозможно излечить человека директивно, извне, если он «не обучаем» и не способен осознать и реализовать, хотя бы простейшим образом, глобальные законы окружающей среды.

Из Евангелия известен пример воскрешения Лазаря Иисусом. Воскресить умершего человека можно лишь, используя общесистемный, высокоинтегрированный, универсальный подход. Это значит, что необходимо чрезвычайно глубоко, вплоть до базового ядра личности, всеобъемлюще и одномоментно (квантовый скачок) восстановить весь комплекс внутриструктурных взаимосвязей, который ранее был гиперкластерным объектом под именем Лазарь. В итоге, согласно преданиям, воскрешенный все равно умер через 33 года, как и остальные смертные, его жизненный цикл так и не вышел за рамки среднестатистического, так как на место «изгнанных бесов» дезинтеграции Лазарем не была внедрена принципиально иная альтернатива существования, «заполняющая святое место», как пространственно-развернутая высококогерентная гиперкомплексная структура.

Любая используемая технология – это алгоритм, всегда откладывающий собственный отпечаток на результат (какова технология, таков и результат). Если технология построена на примитивных, поверхностных категориях, то и результат будет соответствующим: невозможно «огнем и мечом» построить «светлое будущее», оно уже ни при каких обстоятельствах не будет «светлым»; нельзя сформировать

правовое государство, пользуясь неправовыми, агрессивными методами, оно уже никогда не будет правовым. Безусловно, если в процессе построения «светлого будущего» погиб хоть один ребенок, то эта смерть напрочь перечеркнет все достигнутое – «на костях храма не построить...»

Так что же такое «спасение»?

Сознательное изменение (реструктуризация) собственной внутренней структуры – это только средство – методика, технология, определяющая понятие «как», а философия должна сказать, «зачем», обозначив путь и возможные адекватные методики и технологии достижения подтвержденного теорией «что должно быть» результата, погруженного в физические законы пространственной реальности мироздания.

Как известно, любая болезнь есть нарушение принципов когерентности внутриструктурного взаимодействия – безусловный нонсенс, феномен с позиции многомерно согласованной многоуровневой квантовой структуры Универсальной реальности.

Для объекта, осознавшего и соблюдающего этот закон, нет альтернативы: если закон предполагает когерентно преобразованное действие, то пытаться противодействовать данному процессу – не просто по своей сути абсурдно, но и губительно. Сформировав альтернативную тенденцию, даже из лучших побуждений, объект, вне зависимости от собственного уровня развития, все равно получит результат, за который будет отвечать, вовлекая себя в безумное противостояние и конфронтацию с глобальным фактором Вечности, которая, как известно, не может «проиграть» никогда и нигде, так как она есть «объективная реальность, возведенная в собственную степень».

Итак, вновь вернемся к медитативно-виртуальному построению. Практикующему необходимо четко сформировать в своем сознании объемную виртуальную конструкцию – пространственный крест. В начале пути «увидеть» его абсолютно четко не удастся, это доступно только сознанию третьего уровня развития.

Причина отсутствия четкости виртуального построения заключается в том, что среднестатистическая личность всю свою жизнь реализует только стандартную модель действий, ощущений и представлений, не предполагающую точность графической конкретизации мыслеформ, которые необходимо сформировать в данном случае.

Другими словами, с самого первого мгновения своей жизни, в процессе роста и развития, человек, воспринимая внешнюю информацию, так или иначе, запоминает ее, «кодируя» в виде общего представления, в соответствии с имеющимся опытом.

В свою очередь, для реализации мыслеформы необходимо перевести ее из разряда виртуальных представлений (информации) в материальные (физическое поле), что предполагает:

1) строгую конкретизацию внешней формы;

2) соблюдение всех параметров внутреннего структурно-подчиненного содержания, определяющих данный объект, как физическую реальность;

3) одномоментную фрактальную фиксацию всего того, что входит в п.1) и п.2).

То есть программа синтеза должна представлять собой максимально точное, многомерное, одномоментно сформированное представление (прототип) о необхо-

димом объекте на всех доступных уровнях. В этом случае синтез происходит автоматически. Например, для материализации яблока надо смоделировать параметры, определяющие, что это яблоко, а не ананас или мяч аналогичной формы: вкус яблока, его цвет, «из чего» оно состоит, где расположены косточки и т.д. Но если хоть один из параметров не будет однозначным, реализации программы не произойдет. При этом интеграционная точность конкретизации графически выраженной пространственной схемы объекта должна быть не ниже константы определенного уровня.

Представим «точку» – конкретный объект без внутренней структурной градации. Можно представить ее в виде маленького шарика, например, металлического; или в виде маленькой косточки от вишни, она будет совершенно другой по ощущениям.

Пространственное графическое моделирование напрямую связано с аналитическими возможностями сознания: если оно не развито, и процесс мышления человека в течение его жизни сводился только к вялому диалогу с самим собой в виде бессмысленной дискуссии правого и левого полушарий, то такому субъекту очень сложно провести аналитическую обработку нестандартных информационных данных.

Человеку достаточно часто приходится моделировать в повседневной жизни всевозможные алгоритмы поведения, и обычно это происходит спонтанно и не вызывает особых трудностей. Например, в процессе строительства или ремонта дома людям, как правило, приходится заниматься виртуальным построением, представляя, где и что должно быть, какая требуется мебель и т.д., пока не произойдет осознанная фиксация именно того варианта, который устраивает. Затем, удерживая в сознании созданную «картину» (схему), человек пытается ее технологически воплотить уже в виде материального объекта.

Другой пример: решив построить на даче будку для собаки и имея только доски, гвозди, молоток и ножовку, без чертежа, человек сначала представляет ее в своем сознании (возможно, это будет некогда увиденная модель). Затем, ему необходимо мысленно ее разобрать на составные части (дифференциация) и снова собрать (интеграция), чтобы понять, что к чему и как крепится. Это нормальный процесс графического построения и анализа, когда происходит поэтапное виртуальное формирование представлений о последующих действиях.

Реальной разницы между виртуальным моделированием пространственно-развернутой графической конструкции управляющего высококогерентного поля в виде поэтапного формирования точки, осей, плоскостей и т.д. и вышерассмотренными бытовыми «примерами» – нет. Особенность заключается в том, что создание даже сложной пространственной модели предполагаемого результата во время ремонта дома или выкраивания платья – это стандартное, стереотипное, привычное действие, и, следовательно, легко воспринимаемое сознанием; а виртуальное построение предлагаемой графической конструкции – совершенно ново, не типично для индивидуально-личностного сознания. Хотя процесс анализа многих повседневных образов часто сводится к сугубо графической интерпретации тех или иных формулировок, человек просто не задумывается об этом, автоматически моделируя действие.

Таким образом, предлагаемая виртуально-медитативная технология настолько реальна и естественна для человека, что «проще ее ничего нет», нужно только элемен-

тарно воспользоваться имеющимся аналитическим аппаратом. Принципиально иной уровень примитивного развития сознания, когда человек не способен к простейшему анализу, в данном случае, не рассматривается. Речь идет о личностях, уровень развития которых находится в гиперзоне перехода 1,9 – 2,0. Как правило, большинство современных представителей европейской цивилизации принадлежит к этой группе. Ранее, во времена спада геофизической активности, для поднятия энергоинформационного потенциала на подобный уровень, когда спирально-винтовая гиперкластерная система могла, активизировавшись, стать способной моделировать пространственные структурные формулировки, приходилось прибегать к дополнительным «технологическим» приемам – использованию пирамид (в Египте и других местах), различным медитативно-физиологическим практикам (йоге и т.д.), которые лишь позволяли человеку войти в гиперзону сознательного построения простейших виртуальных моделей, стабилизирующих основные физиологические процессы, но не способных реализовывать пространственную реструктуризацию.

В свою очередь, современный этап перехода спирально-винтовой одновекторной гиперкластерной биосистемы в пространственную характеризуется наличием следующих тенденций:

1. В случае нереализации пиковой активности, требующей соответствующего шага по пути развития в виде инсталляции соответствующего структурного прототипа, формируются массовые патологические проявления, связанные с гиперактивностью спирально-винтовой структуры, провоцирующей бессистемный рост собственных аналогов. Имеющийся энергоинформационный потенциал должен быть адекватно и вовремя реструктурирован, в противном случае, он начинает интенсивно разрушать биосистему человека, не способную стабилизировать некогерентный волновой фронт высокой интенсивности.

2. Складывается чрезвычайно перспективная ситуация для перехода на следующий пространственный уровень развития сознания – набранный к этому периоду энергоинформационный потенциал, «раскачивающий» спирально-винтовую базовую основу, настолько велик, что формирует выраженные тенденции к программируемому изменению параметров биоструктуры. Таким образом, давно потерявшая свою первооснову, а заодно и одну из трех полипептидных цепей ДНК-матрицы, «техноцивилизация» имеет один маленький плюс: каждая спровоцированная ею экологическая проблема способствует дополнительной активизации суперпозиции общеинтегрированного энергопотенциала человечества, тем самым провоцируя вынужденное повышение индивидуально-личностной активности и приближая к этапу преобразования структурной формы генома.

3. Тем не менее, без внесения объективных корректив в смысловую парадигму существования общества, без отказа от убеждений о «незыблемости» периферического базиса (ДНК) биологического организма, не способного кардинально развиваться, реализации массово проявляющихся в планетарном пространстве перспектив пространственной реструктуризации спирально-винтовой системы взаимодействия – не произойдет, не говоря уже о восстановлении утерянной третьей полипептидной цепочки ДНК, делающей Человека биологическим объектом, генетически принципиально отличным от высших животных.

4. Повсеместно возникает спонтанный массовый выход в зону гиперактивной творческой реализации, когда подавляющее большинство людей стремится выразить себя, самоутверждаясь в широком диапазоне проявлений. Ранее в течение целого столетия отмечалось лишь несколько выдающихся деятелей в сфере науки и искусства, сегодня очень многие пытаются творчески реализовать имеющийся у них огромный низкокогерентный потенциал, игнорируя вектора реализации собственных биологических аналогов. Вследствие этого наблюдается массовый всплеск всевозможных, часто не вполне адекватных в своей массе, вследствие отсутствия социализации парадигмы смысла существования, гиперактивных творческих проявлений.

5. Рождается большое количество людей со спонтанно проявляющимися экстраординарными способностями. 100 – 200 лет назад подобное явление наблюдалось лишь в единичных случаях, что позволяло этим ярким представителям человеческой цивилизации, отчасти стабилизируя свою гиперкластерную биоструктуру социализированными религиозно-мистическими технологиями, войти в Сонм святых, так как развернутые способности когерентного преобразования широкого диапазона электромагнитного излучения давали возможность «исцелять» больных, предсказывать события и видеть «промысел Божий» – понимать доступную для восприятия функциональную основу реализации программно-подчиненных процессов.

Приведу только один пример – в Псковско-Печорском монастыре жил старец Иоанн Крестьянкин... Впервые встретив незнакомого человека, он всегда «знал о нем практически все», так как психотип личности и возможности ее реализации (основные алгоритмы проявления) в разных социальных условиях – были ясны ему с первого взгляда. Мне самому посчастливилось в 1988 году более двух часов беседовать с ним «с глазу на глаз». Впечатление от беседы было потрясающим. Он видел меня буквально «насквозь». Безусловно, это самым непосредственным образом кардинально повлияло на мое будущее.

Другими словами, современная техноцивилизация, в результате дезинтеграции энергоносителей, спонтанно увеличивает активность геофизических полей окружающей среды, провоцируя, таким образом, и переактивизацию каждой индивидуальной биоформы в отдельности и социума в целом, что приводит к разрушению множественных структурных блокировок спонтанно намотанной на ядро личности спирально-винтовой цепи низкокогерентных взаимодействий. Через эти «бреши», под тем или иным вектором, в различных диапазонах, на периферию биоформы устремляется энергоинформационный потенциал основы, который субъективизированное сознание, как правило, не осознает, но, тем не менее, не может избежать его внутриструктурного влияния. Безусловно, форма активированной творческой реализации личности, в этом случае, зависит от ее собственных сознательно адаптированных представлений, идеалов, мировоззрения, менталитета и т.д., то есть того индивидуально-личностного интеллектуального комплекса, который сформировался на данный момент. Аналогично, на «периферии» диапазона восприятия начинает фиксироваться и энергоинформационный потенциал базовой основы (структурный прототип) планетарного геокомплекса. В результате, складывается ситуация, когда:

– с одной стороны, массово возникают колоссально перспективные возможности для конструктивного перехода на следующий пространственный этап эволюционного развития,

– с другой стороны, отсутствие адекватных представлений о смысле собственного существования, законах окружающего пространства и открывающихся перед личностью перспективах выхода из колеи безуспешных реинкарнационных воплощений – не позволяют использовать этот потенциал в конструктивном виде.

Как известно, высококогерентный энергоинформационный потенциал основы – универсально безличен (нейтрален), он реализуется в том виде, в котором конкретная личность или цивилизация осознает себя, как данность. Следовательно, гиперактивная личность, имеющая искаженные или неадекватные представления о смысле своего существования в планетарной социально-геофизической среде, не сможет конструктивно реализовать проявляющиеся перспективы. Она не только погибнет сама, но и потянет за собой «в небытие» все свое ближайшее окружение. «Спасшимся» станет тот, кто сумеет, несмотря на жесткий прессинг социальной суперпозиции (эгрегора), адекватно реализовать собственный базовый потенциал, который в определенный момент начинает, как родник, «бить» из «квантового тора» индивидуально-личностной основы. «Реализация перспектив» – это, прежде всего, выход из глубочайшей колеи бессмысленного существования, приводящего к периодической дезинтеграции опорной биоформы, продолжающейся на протяжении многих тысячелетий. Но сознательный выбор «пути» остается приоритетом каждой отдельной личности, он целиком и полностью зависит от осознанных представлений о смысле жизни в физических рамках окружающей среды, о механизме творческой реализации, о перспективах универсального развития и т.д.

Сейчас как раз наступает такой геофизический период, когда каждый пик солнечной активности будет резко стимулировать повышение амплитуды энергоинформационного потенциала среды обитания, а значит, дальнейшую гиперактивацию спирально-винтовых гиперкластерных систем встречного взаимодействия всех представителей современной цивилизации. Реализация открывающихся возможностей восстановления утерянного фрагмента прототипа (ДНК) синтеза белковой периферии и ее пространственной реструктуризации зависит от уровня развития каждой отдельной личности. Однако для выхода из физиологического кризиса, «уронившего» Homo Sapiens до уровня животных, способных только к адаптации, но не к адекватному развитию универсального типа, необходимо редуцировать в некогерентную социальную среду обитания адекватные представления о базовых основах существования гиперкомплексных систем произвольного типа, о законах их существования, доступных механизмах реализации, реальных перспективах развития и пр. В этот период очень полезными окажутся универсальные (широкодиапазонные) когерентные преобразователи, способные стабилизировать те или иные пиковые проявления амплитудной активности биоформы, тем самым, помогая практикующим реализовать собственные колоссальные перспективы построения универсального управляющего поля, синтезирующего на базе имеющихся аналогов недостающую третью полипептидную цепь, необходимую для полномасштабной пространственной реструктуризации собственной спирально-винтовой гиперкластерной биосистемы.

Задачей данного этапа (вхождения в зону поэтапной реструктуризации) является введение пространственно-развернутых структурно-матричных принципов, позволяющих, не меняя имеющийся прототип, максимально качественно отрегулировать (согласовать) основные физиологические процессы, протекающие в организме. Затем – поэтапное программно-подчиненное построение прототипа I Ф.Б., управляющего высококогерентного поля, необходимого для синтеза утерянного фрагмента цепи ДНК-матрицы, и далее – пространственной реструктуризации биоформы, вплоть до обретения физического бессмертия на любом уровне реализации (продолжительность жизненного цикла может быть скорректирована в любой период жизни).

Требования к соответствующим действиям на этих трех этапах – неодинаковы:

– ранние стадии жизни личности (до 21 года) тесно связаны, в основном, с генетически фиксированными инстинктами синтезируемой биоформы,

– затем эти проявления ослабевают (с 21 года до 42 лет), что позволяет набирающей потенциал индивидуальной личности более глубоко и тщательно сосредоточиться на перспективах абсолютно необходимого пространственно-структурного совершенствования, которые могут быть достаточно высоки, несмотря на сформированные к этому времени вследствие все большего «запутывания» спирально-винтовых треков грубые периферические несоответствия биоформы, являющейся лишь тонкой материальной скорлупой спирально-винтового гиперкластера, способного быть радикально реструктурированным.

Безусловно, смысл существования индивидуально-личностного сознания, являющегося открытой физической системой, и его биологического носителя заключается в глобальном, сознательно направленном единении (интеграции) со средой обитания, что может быть достигнуто лишь в результате объективного развития представлений о физической реальности и уточнения качества согласования всех встречно-обменных процессов до абсолютно когерентной четкости. Таким образом, целью существования является не примитивно алчная, «спирально-винтовая» эксплуатация биологического носителя, достигшего высоких потенциальных перспектив собственной пространственной реструктуризации и соответствующих экстраординарных способностей в зоне переходного процесса (второй уровень развития), а универсально-структурное совершенствование его основных встречно-обменных функциональных процессов, возможное лишь с позиции индивидуального медитативно-виртуального пространственно-развернутого программирования.

Итак, истинный смысл биоинформационного программирования (BIP) заключается не в «тупом» формировании неких сугубо графических схем с целью вожделенного избавления организма от множественных физических патологий, естественных для примитивной личности, а в гораздо более глубоких аспектах – движении по стволовому фактору Универсального развития к собственной квантовой основе с автоматической дифференциацией (как следствие) всех без исключения периферических несоответствий до момента, когда, перешагнув квантовый барьер, «Побеждающий получает все». Но прорыв в Универсальную Вечность невозможно осуществить без осознания множества нюансов процесса, что является уже прямым

развитием личности, формой ее интеллектуальной эволюции, которая тянет, как паровоз вагоны, за собой физиологическое преобразование организма – от восстановления третьей спирали ДНК, ее преобразования в торовые андрогинные хромосомы, дифференцирующие мутационный фактор фазы митоза с позиции качества и точности всех обменных реакций, универсально определяющих жизнедеятельность биологического носителя индивидуального сознания, до тех пор, пока его квантовая голограмма не достигнет той степени структурной плотности, при которой необходимость в опорных резонаторах в виде биологических клеток – отпадает. Только в этот момент (четвертый уровень развития) личность переходит в энергоинформационную форму, начиная существовать в виде «чистого разума» – гиперсферического плазмоида, «сгустка» холодной плазмы (квантовый объект). Подобный переход – это шаг на принципиально иной, гиперпространственный уровень свободы, когда личность, представляя собой универсальное «ничто», одновременно находится «везде» и «всегда». «...Побеждающий получает место рядом со мной, как и я получил его от своего Отца!»

Таким образом, эволюционная задача каждого отдельного человека и текущей цивилизации в целом, находящихся на первом-втором уровнях развития – это стирание грубых несоответствий и дефектов собственной одновекторной спирально-винтовой структурной композиции с восстановлением утраченного фрагмента ДНК-матрицы, что позволяет войти в пространственно-развернутый резонанс с окружающей средой и «опереться» на нее на следующем этапе погружения в Универсальное пространство Вечности.

Как правило, в момент достижения даже кратковременного этапного резонанса с окружающим геофизическим пространством человек испытывает ощущение невероятного счастья (благодати). Затем начинается другой этап – движение к следующей фазовой точке, принадлежащей более высокому уровню качества. Здесь практикующий начинает испытывать те самые «муки творчества», когда раз за разом, пытаясь реализовать задуманное, он никак не может достичь нужного результата. Лишь после значительного количества попыток, разнообразных действий, проб и ошибок, формирующих опыт, ему удается собрать в единое целое то, что ранее было принципиально недоступно – построить новую структурную форму. Тогда практикующему кажется, что, наконец, он достиг высочайших вершин мастерства, и он – вновь счастлив. Но проходит некоторое время (3-7 дней), и достигнутая форма фрактально дифференцирует себя, проходя в глубь структуры (диапазон), а человек понимает, что был пройден всего лишь очередной рубеж – один из миллионов. «Постояв немного на пьедестале» достигнутого, совершенствующийся продолжает свой путь к следующему качественному уровню, возникшему на пути развития, но более спокойно и нейтрально – и так шаг за шагом в течение Вечности, уже «не стремясь ни к чему» и, естественно, «получая все»... Но необходимо ли оно ему? Став одним из «перекрестков» Вселенной, превратившись в многоуровневый фазовый центр бесконечного количества пронизывающих его сознание информационных треков, он, созерцая Вечность, не стремится ни к чему, так как навсегда стал неотъемлемой частью Всего...

Безусловно, в процессе собственного совершенствования перед личностью возникают и легкие несоответствия, и жесткие ситуации, вносящие свои коррективы в построенные, казалось бы, уже незыблемые позиции, что, безусловно, может негативно отразиться на психоэмоциональном состоянии практикующего. Но чем меньше идущий рассчитывает на позитивное отношение к его деятельности социально-геофизической среды, в которой существует, чем меньше ищет себе «попутчиков», подсознательно рассчитывая на их помощь в критической ситуации, тем легче и проще ему будет двигаться вперед, тем меньше он будет зависеть от «случайностей» и неадекватности тех, кто еще вчера, возможно, и был для него «опорой», но сегодня, по объективным причинам, проявляет себя с альтернативной стороны. Другими словами, собственное пространственное видоизменение возможно лишь с позиции самой личности; а реструктуризация «социальной формы отношений» реальна лишь в том случае, когда «победивших смерть» личностей станет необходимое количество (критическая масса). Возможно, что апокалиптическое число 144 000 человек является именно той константой, которая необходима для начала процесса глобальной социальной интеграции вокруг Парадигмы Универсального развития личности.

В начале пути, как правило, образуется группа (кластер) идейно солидарных людей, придерживающихся, на первый взгляд, весьма схожих взглядов. В дальнейшем, оказывается, что у каждого своя скорость набора активного потенциала и качество обработки информации, собственные векторные приоритеты и стереотипы. В результате, повсеместно возникает ситуация, когда «соратникам» необходимо разойтись, чтобы каждому двигаться своим собственным путем. Такой процесс кластерной дифференциации не всегда протекает спокойно, как правило, случаются связанные с эгоистическими проявлениями агрессивные попытки дискредитации отстающими действий тех, кто ушел вперед и стремление к фальсификации несуществующих достижений с целью алчного самоутверждения. Но критерий результативности действий один, озвученный еще 2000 лет назад: «...ежели деяния сии от бога (т.е. они соответствуют базовым принципам развития пространственных (универсальных) гиперкомплексных систем), то они будут стоять и множиться. Ежели нет, то разрушатся сами...». Поэтому каждому человеку необходимо самому вкусить в полной мере опыт саморазвития для того, чтобы, пусть даже путем многих проб и ошибок, понять и осознать Главное: существует самый короткий, но и самый сложный – вертикальный – путь и множество его более простых фрактальных проекций.

Принцип действия кольцевых дифракционных решеток, разработанных НПО «АЙРЭС Технолоджис», тот же самый, что лежит в основе программно-подчиненной структурной коррекции; в противном случае, конструктивных результатов бы не было. Корректирующее влияние задается материальным объектом, носителем графически выраженной в виде программно-подчиненной топологии матрицы (I – II Ф.Б.), формирующей объемную голограмму, когерентно реструктурирующую фоновую активность определенных групп биологических клеток человеческого организма. Как известно, любая голограмма реализует в пространстве те же самые физические свойства, что и инициирующая ее матрица (объект). Например, голограмма линзы работает в оптическом диапазоне, как и обыкновенная линза – материальный объект.

Рассмотрим данный процесс подробнее. Каждая клетка отвечает на какой-либо внешний импульс собственным ответным сигналом. Например, при активации ЦНС в головном мозге человека формируются отклики, имеющие электромагнитную (волновую) природу, то есть возникает ЭДС – каждая клетка, как маленький генератор электромагнитного поля, испускает в пространство энергоинформационные импульсы. Другими словами, приложение к любой клетке организма некого первичного потенциала (нагрузки) будет создавать рефлекторную реакцию – излучение электромагнитных сигналов, соответствующих ее индивидуальным характеристикам. Простейшие клетки резонансно реагируют на очень узкий диапазон излучения, более сложные (нервные) – на весьма широкий спектр, который может представлять собой целый комплекс близких по своим характеристикам электромагнитных частот. Поэтому возможности информационного насыщения и встречно-резонансного взаимодействия различных цитоструктурных групп биологического организма – сильно отличаются. Для наглядности здесь можно привести пример сравнения первого передатчика Маркони, работающего на основе азбуки Морзе, и современного мобильного телефона, который может не только передавать или воспринимать аудио- и видеоинформацию, но и выполнять множество других функций; конечно, между ними – первым и последним – существует огромная эволюционная разница, но, тем не менее, базовая основа у них одна и та же.

Клетки головного мозга, реагируя на входящий импульс, топологически могут образовывать разную «архитектуру». Это значит, что при определенных медитативных навыках можно активизировать (и наоборот) различные группы клеток, находящихся, как на поверхности головного мозга (в коре), так и внутри него, как в левом полушарии, так и в правом. При этом они могут быть «соединены» некой топологической связью, то есть клетками, лежащими в определенном направлении и т.д. Таким образом, происходит активизация клеток головного мозга, находящихся между собой в определенной графической схематизированной зависимости. Каждая группа клеток ЦНС связана со своей областью периферической системы жизнеобеспечения биоформы, следовательно, в случае воздействия на них можно одновременно вызвать и реакцию зависимой периферии.

Активизировать, целенаправленно воздействовать на клетки организма можно по-разному, но для достижения более устойчивой корреляции и стабильного состояния системы необходимо добиться определенного уровня (не менее 62 %) согласованной синхронизации, то есть степень возбуждения различных центров и взаимосвязей этой сложной, многоуровневой графически-подчиненной конструкции должна находиться в определенной зависимости от амплитуды и частоты инициирующего реакцию сигнала, что, в свою очередь, автоматически будет влиять на состояние зависимой периферии. Известно, что нейроны постоянно связаны с периферией, воспринимают ее сигналы и отправляют соответствующие управляющие импульсы. Для снижения спонтанности проявлений обменных реакций необходимо введение строгих параметров, основанных на принципах гармоничного (когерентного) состояния всей системы, и определяющих как амплитуду активизации соответствующих групп клеток головного мозга, так и частотно-волновые характеристики векторно-согласованных управляющих сигналов.

Любая биологическая клетка представляет собой отдельную гиперкластерную систему с очень сложной структурой: начиная от спирально-винтовой ДНК-матрицы, хромосомного набора и заканчивая топологической схемой ее оболочки. В ней перманентно происходит множество обменных реакций, качество которых напрямую определяет способности данной клетки, так или иначе, реагировать на соответствующий возбудитель. Представляя собой динамический, а значит, спирально-винтовой, процесс, обменные реакции вызывают формирование соответствующего электромагнитного поля и этим полем (суперпозиция) поддерживаются. Следовательно, если в каждой клетке, согласно опубликованным данным, за одну секунду происходит около 100 000 реакций (образуя соответствующий пакет излучений), то она представляет собой сложнейший комплекс встречных взаимодействий (интерференция) электромагнитного характера, который, будучи зарожденным биохимическими процессами метаболизма, их и поддерживает посредством «обратной связи» в рамках структурной композиции (суперпозиции) собственной дифракционной картины. Таким образом, образуется встречно-зависимая структура электромагнитного поля (суперпозиция), где каждое из возникающих проявлений (функция-производная) взаимно влияет друг на друга. Далее, формируются разнообразные волновые процессы, воздействующие на конфигурацию отдельных компонентов этих полевых образований и моделирование общеинтегрированного электромагнитного поля клетки, которое вступает в контакт с аналогичными полями соседних клеток, в результате чего возникает новая суперпозиция производного характера, а также с любыми электромагнитными проявлениями, соответствующими имеющемуся пакету излучений по тем или иным частотно-волновым параметрам. Как следствие, вновь формируется общеинтегрированная структура суперпозиции электромагнитного поля, связанная, с одной стороны – с биохимическими особенностями процессов метаболизма данной клетки, с другой стороны – с интерференцией множества полевых конструкций, сформированных в результате масштабных встречных обменных процессов биокомплекса и среды обитания. Следовательно, распределение функционально активных нагрузок внутри клетки, между клетками и их кластерными группами не может происходить спонтанно, а наиболее доступно влияние на процессы метаболизма посредством программно-подчиненной модификации структуры общеинтегрированного электромагнитного поля биоформы, несущей всего лишь одну-единственную смысловую нагрузку – стремление к абсолютно когерентному, пространственно-развернутому преобразованию собственных составных субформ через саму себя как универсально согласованную суперпозицию управляющего поля.

Рассмотрим возможные взаимодействия:

1. Если в среде имеется один объект (клетка), генерирующий электромагнитное поле как свою программно-информационную функцию, то она будет распространяться в пространстве волнообразно, формируя спирально-винтовой фронт определенных частот и амплитуд.

2. Если в среде существуют два объекта (две клетки), генерирующие каждый свою волновую функцию, то между ними возникают зоны интерференционного взаимодействия, которые посредством «обратной связи» влияют и на первично задающие излучение процессы, формируя тенденцию к встречной регуляции, выраженную

различными способами. В данном случае, зоной взаимодействия является производная суперпозиция от интерференции двух волновых фронтов.

3. Если присутствуют три и более объекта, то процессов взаимодействия становится гораздо больше: к производной суперпозиции добавляется производная второго порядка и т.д. – их порождает интерференция производных суперпозиций между собой.

Таким образом, чем большее количество объектов вступает в контакт, тем больше, в нелинейной прогрессии, возникает волновых процессов, автоматически регулирующих их взаимоотношения между собой. В результате, образуется многоуровневая структура взаимодействия, форма которой зависит от интенсивности, частоты, диаграмм направленности и других параметров участвующих в ней волновых функций. Такая многомерная дифракционная матрица может быть выражена графически – в виде системы пространственных взаимосвязей, характеризующей доминирующие нагрузки, возникающие оптические оси и т.д., интегрированно представляя собой многоуровневую гиперкомплексную фрактально-кластерную матрицу.

Объект, порождающий волновой процесс самим фактом своего существования, через некоторое время (период волны) становится выраженно зависимым от него, возникает встречная управляющая функция, регулярная обратная связь, имеющая электромагнитную природу. Возникновение любой полевой структуры связано с процессами саморегуляции общности относительно определяющих ее субъектов. В социальной среде такой феномен спонтанно формирующейся управляющей матрицы называется «эгрегор». Их множество – религиозный, научный, национальный и пр. – суммарно образует общесоциальный энергоинформационный кластер – интегральное сознание цивилизации, определяющее доминанту программно-подчиненного алгоритма принципов существования и контрольно-ограничивающих рамок. Из вышесказанного нетрудно сделать вывод о том, что, как утверждали древние, текущая цивилизация – это «мир, созданный и существующий по законам Сатаны», представляющий собой одновекторный спирально-винтовой гиперкомплексный кластер, склонный к агрессивной поляризации вследствие генетической «кастрации» ДНК-матрицы – «обрезания» третьей полипептидной цепи – иначе назвать невозможно. Можно однозначно утверждать, что, если количество объектов системы стремится к бесконечности, то и количество возможных изменений модуляций по амплитудам, фазам, частотам и векторам поляризации – также будет стремиться к бесконечности в собственной степени. В этом ракурсе существует только одна схема адекватного согласования взаимодействий, отвечающая принципам высококачественной многоуровневой саморегуляции, фрактально определяющая бесконфликтность всей общности в целом – универсальная схема широкодиапазонного когерентного преобразования – самоаффинная гиперсфера (I Ф.Б.).

Таким образом, комплекс электромагнитных взаимодействий, образованный метаболизмом каждой клетки биологического организма, безусловно, будет испытывать влияние от аналогичных полевых конструкций. Следовательно, можно сказать, что:

1. В процессе жизнедеятельности человека, то есть постоянного встречного взаимодействия биологических клеток и их комплексов между собой, возникает

огромное количество электромагнитных импульсов, находящихся в тесном интерференционном взаимодействии и образующих общее интегральное поле биоформы, взаимодействующее с геофизическими полями среды обитания.

2. Любое внешнее воздействие электромагнитного характера в соответствующем диапазоне частот будет оказывать влияние на биологический объект, изменяя структуру его поля и далее – метаболизм.

3. Окружающая среда глобального характера директивно предлагает любому биокомплексу свою модель структурных взаимосвязей, то есть постоянно реструктурирует его «по своему облику и подобию», корректируя сложную конфигурацию электромагнитного поля цитоструктуры, изменяя метаболизм на уровне встречно-обменных процессов всего организма. Этапная модификация может происходить как в сторону деградации, вплоть до полной дезинтеграции объекта, так и в конструктивном направлении, выводя систему согласования на более высококачественный и стабильный уровень. Функциональная стабильность объекта будет зависеть от того, насколько схема его структурных взаимосвязей сможет приблизиться к абсолютно универсальному аналогу, предполагающему высококогерентное бесконфликтное взаимодействие бесконечного множества субъектов конструкции с чрезвычайно широким (нескончаемым) диапазоном реакций (частот).

На данном этапе можно дифференцировать понятие «патология», как нарушение когерентности принципов организации встречно-обменных процессов жизнеобеспечения, протекающих в биологическом организме. Любой конфликт на уровне биоформы связан с дефектным изменением структуры ее интегрального электромагнитного поля. Восстановить необходимую когерентность, ликвидировав, тем самым, патологию (конфликт), можно двумя путями:

1. Определив на уровне белковой периферии биологического организма, среди сотен тысяч ферментативных реакций и еще большего количества цитоструктурных компонентов, где произошел «сбой», какого биохимического микроэлемента не хватает, как его ввести в нужном количестве в необходимое «место» и т.д. А далее, постараться осуществить его доставку, учитывая, что за любым изменением имеющейся ситуации сразу же массово последуют обширные системные реакции, также требующие немедленного урегулирования. Но, в результате нарушения программно-подчиненных алгоритмов, зачастую складывается ситуация, когда введение биохимического компонента во внутриклеточную структуру становится невозможным, и ликвидировать патологию таким путем не удается.

2. Директивно ввести высококогерентное, управляющее, пространственно-структурированное поле, которое вызовет направленную реструктуризацию собственного излучения биоформы и, следовательно, изменение процессов внутриклеточного метаболизма по оптимально согласованному алгоритму адаптированных встречно-обменных взаимодействий. Для этого необходимо построить графически выраженную пространственно-развернутую фрактальную схему (голограмму) согласования данных процессов и спроецировать ее на внутриклеточный уровень. Если имплантация удастся, то дальнейшие качественные изменения биохимического характера произойдут автоматически. Клетки, которые в этот момент находятся в процессе деления, «запоминают» привнесенную программную модуляцию в

виде согласованной полевой структуры, и далее существуют уже исходя из данного принципа, если, конечно, соседние клетки активно не редуцируют альтернативную систему взаимодействия.

Общесистемное стабильное состояние биологических клеток организма нарушить достаточно трудно, так как существует несколько уровней встречно-интегрированной регуляции – кратковременное нарушение процессов метаболизма в одной клетке демпфируется ее собственным управляющим полем (суперпозиция), либо дифференцируется полями соседних клеток и организма в целом.

Но если неконструктивное изменение управляющего поля все-таки происходит и адаптируется изменением гомеостаза, то восстановить нормальное функционирование – также чрезвычайно сложно: необходимо пройти несколько фиксированных уровней спирально-винтовой гиперкластерной системы, каждый из которых, как динамическая суперпозиция, активно генерирует свой принцип взаимоотношений, отличный от оптимального. Но если существует возможность формирования высококогерентного управляющего поля, реструктурирующего неконструктивные встречно-обменные взаимодействия, тогда, практически мгновенно, происходит согласование всех процессов метаболизма в направлении, адекватном оптимальным принципам спирально-винтового взаимодействия динамических гиперкластерных систем, с максимальной нейтрализацией нереализованных в процессе жизнедеятельности организма биохимических элементов. Любой незадействованный биохимический компонент представляет собой активную полевую единицу, требующую дифференциации. Все процессы утилизации токсических элементов связаны с невозможностью полноценной нейтрализации полученного результата по причине несовершенства системы спирально-винтовой дифференциации и согласования. Чем точнее сформированы структурные принципы согласования тех или иных обменных процессов, тем меньше незатребованных в процессе жизнедеятельности высокополяризованных ингредиентов, требующих срочной утилизации, тем выше КПД системы, что напрямую связано с возможностями ее творческой реализации. Технология BIP и основанная на тех же принципах фрактально-матричная топология формируют структурное поле, определяющее максимально возможное (на данном уровне развития объекта или качества исполнения инициирующей процесс топологии) широкодиапазонное когерентное преобразование имеющегося полевого рефлекса, изменяющего существующую конфигурацию электромагнитного поля объекта, реструктурируя ее по высокосогласованному пространственно-развернутому «образу и подобию», тем самым вызывая нормализацию процессов метаболизма на всех уровнях организма.

Самый первый, простейший этап на пути универсального развития – это дифференциация внутренних конфликтов, то есть выведение спирально-винтовой гиперкластерной системы динамических взаимодействий (биоформы) на максимально возможный качественный уровень без изменения конфигурации генетически фиксированного программного потенциала, который определяет суть происходящих биохимических реакций. Другими словами, не переходя в универсальную форму, на стадии текущей суперспециализации практикующему необходимо получить предельно допустимый результат когерентного преобразования всех проистекающих обменных процессов, а это реально возможно только посредством введения

и адаптационной фиксации пространственно-развернутой системы координат – II Ф.Б., – что радикально не устраняет тенденции к перманентному увеличению «запутывания» коммутационных треков и постоянному клеточному клонированию, приближающему систему к следующему шагу на пути к обвальной суперспециализации. Следовательно, рано или поздно новые генетически ущербные клеточные штампы потеряют программно-подчиненный смысл собственного существования. И тогда, с позиции личности, повернуть процесс вспять, создав априори зависящее от имеющихся опорных цитоструктурных резонаторов высококогерентное управляющее поле, будет, практически, невозможно.

Следующий этап, после достижения стабилизации спирально-винтовых встречно-обменных реакций биоформы – введение пространственно-развернутой, программно-подчиненной тенденции к многоуровневой когерентности, когда реакции клеток становятся многомерными, так как частотно-волновой диапазон восприятия внешнего сигнала чрезвычайно увеличивается, процессы метаболизма изменяют свой характер от жестко-однопланового до широкодиапазонного стабильно-подвижного. Однако реализовать данную тенденцию возможно лишь в результате коренной пространственной перестройки принципиальных основ существования и восстановления генетического прототипа (ДНК) синтеза опорной белковой периферии в результате построения в системе координат Второй фрактальной базы управляющего поля Первой – Универсальной гиперсферы.

В медитативно-виртуальной технологии ВІР нет ничего удивительного или сверхъестественного – зная, что любая материя имеет электромагнитную природу, можно однозначно утверждать, что все взаимосвязи, образующие структурную решетку живой и не живой материи представляют собой 4 типа хорошо известных электромагнитных взаимодействий, основанных на явлении резонанса. На них можно программировано воздействовать только с позиции целенаправленного изменения структурных характеристик собственного управляющего электромагнитного поля (суперпозиция): от регулирования биохимических процессов метаболизма до преобразования кристаллической решетки материи.

Пространственная фрактально-матричная топология I Ф.Б. представляет собой универсальный (широкодиапазонный) когерентный преобразователь электромагнитного излучения. Данная схема способна когерентно реструктурировать полевые рефлексы по амплитудам, частотам, фазам и диаграммам поляризации.

Как известно, гениальное – в простом. Следовательно:

– принципы, лежащие в основе строения материи, должны быть элементарно просты, но при этом их логика обязана стремиться к бесконечности,

– тенденции к саморегуляции в результате взаимодействия и возникновения встречных функций – естественны,

– принципы высококогерентного бесконфликтного взаимодействия, позволяющие извлечь максимальный КПД из любого процесса – основа стабилизации гиперкомплексных систем произвольного типа.

Но стереотипная, спирально-винтовая путаница в представлениях, а также невозможность сопоставления физической реальности и виртуально осознанного информационного материала приводят к тому, что имеющиеся знания не интегри-

руются в единый структурно-подчиненный пространственный комплекс; а если и компонуются, с большим трудом и массовыми искажениями смысловых координат – в стандартный запутанный спирально-винтовой трек, – то не используются по назначению. В итоге, жизнь человека проходит, как бессмысленное существование, рабски подчиненное простейшим, генетически фиксированным рефлексам, «метание из стороны в сторону», не дающее объекту реальных шансов выйти из глубочайшей колеи безумия, проложенной предыдущими поколениями «живых мертвецов». Другими словами, человек современного общества, имея аналитический аппарат под названием «сознание», несмотря на явные дефекты, способный весьма адекватно влиять на обменные процессы своего биологического организма, не в состоянии использовать его по прямому назначению – конструктивному влиянию на развитие пространственной структуры взаимодействия, – а применяет стереотипно-традиционно, как, например, микроскоп для колки орехов. А, собственно, что можно ожидать от спирально-винтового сознания, бессистемно намотанного на собственную основу, кроме рабского подчинения спонтанно возникающей поляризации, активирующей по случайному алгоритму поверхностные генетические штампы простейшей физиологической направленности, «кастрированной» обрезанием третьей двойной спирали ДНК-матрицы.

В результате потери третьей полипептидной цепи, клетки биологического организма, являясь структурно узкоспециализированными образованиями, при контакте с управляющим программно-подчиненным импульсом, воспринимают корректирующую информацию в очень узком диапазоне, резонируя лишь с некоторыми отдельными уровнями предлагаемой смысловой схемы. Если в организме сформировался обширный комплекс патологических клеток, то он, как правило, глубоко скоррелирован и скреплен полевой суперпозицией. В результате, его чрезвычайно сложно откорректировать даже до изначального качества функционирования. Как правило, существует несколько взаимоинтегрированных уровней корреляции патологических проявлений, образующих целую шкалу (систему) собственных производных суперпозиций:

– нарушение на уровне клетки,

– нарушение межклеточного уровня (ткани),

– нарушение на уровне органа (группы клеток),

– все это подтверждается и поддерживается системным нарушением сознательных форм реализации.

Таким образом, радикальная программно-подчиненная коррекция возможна лишь в случае одномоментного (фазовое согласование процесса) введения Универсальной схемы высококогерентного управляющего поля, охватывающей весь биологический организм целиком – от принципов сознательной реализации личности в пространстве (идеология) до внутриклеточных процессов метаболизма. Эффективность коррекции, длительность сохранения и дальнейшее развитие ее результатов во многом зависит от самостоятельных действий человека, направленных на адекватную поддержку данного мероприятия. Если корректируемый субъект, в результате интеллектуального примитивизма, «не обучаем», то результат от действий оператора ВІР (какого бы высокого уровня он не был) не будет объективно адапти-

рован и со временем сойдет «на нет», так как прежние, глубоко эшелонированные, деструктивные жизненные стереотипы, будучи вновь реализованными, обязательно восстановят откорректированные дефекты схемы внутрисистемного взаимодействия «по своему облику и подобию».

Любой человек способен через имеющийся аналитический механизм под названием «сознание» напрямую, через комплекс адаптационных барьерных мембран, необходимых для дифференциальной фильтрации, влиять на свой биологический организм, модифицируя его перспективы как в сторону пространственной реструктуризации и объективного развития, так и в сторону деградации, так как доступ личности к структурной композиции собственной биоформы – всегда открыт. Но если личность проявляет себя явно неконструктивно, биологический организм начинает автоматически блокировать и без того запутанную спирально-винтовую систему коммуникаций для того, чтобы «выжить». Другими словами, подсознательное «Я» (суперпозиция периферического сознания) создает различные преграды для того, чтобы осознанная личность не разрушила своими «безумными действиями» собственную биосистему. Следовательно, «свято место пусто не бывает», и если «с комсомольским энтузиазмом» ликвидировать все внутриструктурные блокировки, без сознательного участия в этом процессе самого корректируемого, то, в результате, можно лишь ускорить деградацию личности, так как периферические дефекты структуры, инициируемые личностной неадекватностью, получат возможность проникнуть на более глубокие уровни биоформы, откуда, фрактально развернувшись в множество спирально-винтовых аналогов, еще более усугубят и без того не завидную ситуацию.

Безусловно, в нашем секторе планетарного пространства существуют личности гораздо более высокого уровня развития, чем представители существующей на Земле цивилизации. Конечно, они обладают естественными для такого уровня развития способностями одномоментной коррекции любого биологического объекта, по крайней мере, не хуже, чем Иисус из Назарета, но не делают этого, так как реструктуризация дифференцирующих энергоинформационные импульсы барьеров может привести, в результате высокого уровня несогласованности кластерной спирально-винтовой системы, к обвальному процессу дезинтеграции, возможно, вплоть до разрушения ядра личности, что, безусловно, является чрезвычайно неконструктивным результатом. Вероятно, «всемогущий Создатель» мог бы всех жителей Земли стопроцентно «исцелить», восстановив утерянную третью цепь нуклеотидов генетического ядра, но сделать человека действительно совершенным принципиально невозможно без осознанного участия в данном процессе самой личности, так же, как нельзя отправить ребенка из детского сада учиться в институт по причине его интеллектуальной незрелости и неготовности к этому процессу. Таким образом, высококачественно откорректировать структуру биологического организма, не выходя за рамки его доминирующих, генетически фиксированных категорий, – это одно дело, а создать пространственно-развернутую гармоничную личность, руководствующуюся в своей жизни универсальными принципами, лежащими в основе мироздания – совершенно другое. У «Побеждающего» (третий уровень развития) на коррекцию биоформы уходит мгновение, а процесс эволюции, инициируемый Абсолютным разумом Вселенной, занимает многие тысячелетия.

Может быть, есть смысл в том, чтобы высококачественно откорректировать среду обитания незрелых личностных объектов, восстановив в атмосфере рухнувшее на Землю во время Всемирного Потопа когерентно преобразующее защитное поле? Но что тогда будет стимулировать развитие генетически опущенной до уровня приматов личности, если исчезнут те самые большие и малые «проблемы», которые она сама создает и, следовательно, сама вынуждена решать? Вероятно, единственно возможная позиция для личностей низкого уровня развития сознания – это достижение максимальной объективности на доступном уровне среды обитания, а для планетарного Иерарха – это программно-подчиненная коррекция тех геофизических категорий, которые человеку принципиально не доступны. Например, известен факт «превращения» одной из планет Солнечной системы (Фаэтона) в пояс астероидов. Несложно предположить, что звездная система, в которой произошла катастрофа такого масштаба, не смогла бы сама, без помощи сверхцивилизаций, обладающих высокоразвитыми технологиями, сохранить собственную стабильность, не превратившись в сверхновую звезду, не говоря уже о сохранении биологической жизни на одной из планет. Параметры среды, необходимые для выживания биологических организмов, лежат в очень узком диапазоне, это:

1. Стабильная температура в соответствующих рамках. Если она поднимется чуть выше или опустится ниже на пару десятков градусов, то жизнь исчезнет.

2. Постоянное соотношение газов в атмосфере. Любое изменение этих параметров также приведет к гибели биологических организмов.

3. Солнечное излучение и геофизическая фоновая активность в соответствующем диапазоне частот и амплитуд и т.д.

Поэтому человек не должен требовать от личностей сверхвысокого уровня развития (4-7 уровень) того, что они не имеют права сделать ради сохранения перспективы совершенствования самих же людей.

Практикующий, виртуально формирующий в своем сознании пространственно-развернутую графическую систему взаимосвязей («графическое программирование»), тем самым запускает или активирует аналогичную форму корреляции клеток головного мозга (нейронов), доступных для задействования на данном этапе. Нейроны, активизированные по пространственно программно-подчиненной схеме, формируют голографическую структуру электромагнитного поля (суперпозицию), которое начинает работать как зона когерентно корректирующего влияния. Но сразу пройти на глубокие уровни биосистемы не удастся, вследствие путаницы в коммуникационной сети и наличия множества внутриструктурных блокировок, сформированных спирально-винтовой системой в течение всей предыдущей жизни вследствие как «запутывания» бессистемно намотанного на базовое звено алгоритма IV Ф.Б., так и в результате образования защитной функции от спонтанных и неконструктивных программных модуляций осознанного «Я» периферической личности, способной виртуально моделировать что угодно, не подозревая о материальности мысли, и огромном влиянии порождаемых мыслеформ на собственный организм.

Преодолеть эти объективные и субъективные барьеры можно лишь одним способом – добиться от внутриструктурного подсознательного «Я» (γ-зона)

«доверия» к формируемым осознанным мыслеформам, что возможно только в случае их соответствия базовым принципам когерентности, определяющим основу существования гиперкомплексных систем произвольного типа. Другими словами, только осознанность процесса мышления формирует веру в собственные действия, а без этого у практикующего ничего, кроме «взращивания» иллюзий, не получится. Однако здесь также существует несколько этапов в виде тестовых уровней, которые необходимо пройти. В противном случае, различные поверхностные манипуляции, не затрагивающие структурную суть личности, не меняющие коренным образом субъективные представления об окружающем мире, Вселенной, о своем месте в этой пространственной гиперкомплексной системе, вызовут лишь периферические нагрузки, провоцирующие дополнительные конфликты системы коммуникации, усугубляющие множественные блокировки базовой основы личности.

Безусловно, на первых этапах, человеку, начавшему реально воплощать в жизнь принципы масштабного когерентного преобразования, в большинстве своем, значительно отличающиеся от законов социума, будет весьма непросто. Но известно, что программа пространственной реструктуризации, сформированная в сложных условиях, предпочтительнее той, которая была построена в идеальной социально-геофизической среде, так как в нее автоматически вносится дополнительный алгоритм на преодоление возникающих в данном конкретном пространственно-временном континууме сложностей развития. Например, любая программа структурного совершенствования, сформированная 1000 лет назад, сейчас уже не сможет эффективно работать – многое изменилось, а именно:

– геофизический фактор планеты,

– характеристики окружающего пространства, Солнечной системы,

– доминирующий уровень сознания людей,

– принципы взаимодействия в социальной среде и т.д.

Следовательно, сколь угодно качественная предыдущая программа может быть лишь основой для формирования новой итерации совершенствования. Даже объект, унаследовавший при рождении третью спираль ДНК, несущую программу высококогерентного пространственно-развернутого развития, обязан ее подтвердить (инсталлировать) собственными адекватными действиями, чтобы откорректировать ее программно-подчиненную структуру в новых условиях: индивидуальных, социальных, геофизических и т.д. То есть личность, получившая базу (прототип), может ее использовать только, как основу для дальнейшей индивидуальной модернизации, адаптирующей ее для собственного развития. Те, от кого человек получил эту матрицу, его биологические (или иного рода) родители, ничего более радикального не смогут сделать, так как только сам носитель индивидуально-личностного сознания способен подтвердить собственными действиями заложенные в него возможности совершенствования. Даже в случае рождения близнецов с одинаковыми генетически фиксированными перспективами условия развития для каждого из них будут разными, так как, согласно принципу Паули, невозможно занять одну точку пространства двум объектам одновременно, каждый будет определять свою, индивидуальную позицию.

Как уже отмечалось, крайне важным фактором для успешных занятий является вера практикующего в собственные действия, уверенность в том, что формиру-

емая в процессе медитации виртуальная модель материализуется в виде высококогерентного управляющего поля на уровне биоформы. Доказательств материализации человеческой мысли – множество, они встречаются на каждом шагу в повседневной жизни – начиная от самых простых бытовых ситуаций и заканчивая сложными многоуровневыми процессами. В начале реализации любого программного действия лежит мысль, виртуальная идея; следующие шаги отражают применение тех или иных технологий синтеза результата (они могут быть различными), которые, в итоге, приводят к конечной цели, разница существует лишь в алгоритме реализации, но главное, что в основе материализованного результата всегда лежит виртуальная мыслеформа. Таким образом, результат – это продукт материализации мышления личности, нет мыслеформы – нет результата.

Процесс формирования мыслеобразов, возникающих самопроизвольно, «ни о чем», связан с тем, что сознание личности постоянно находится в зоне бесконечного интерференционного взаимодействия множества информационных треков, имеющих волновую электромагнитную природу. Другими словами, пребывание биологического объекта в зоне постоянной генерации планетарным комплексом огромного количества геофизических, социальных и техногенных полей, вызывает реакцию его цитоструктуры в виде тех или иных ответных импульсов, активирующих по обратной связи ЦНС, что вызывает сброс обрывков смысловых сигналов и провокацию «спонтанного мышления», то есть возникновение мыслей «ни о чем», фоновый процесс интерференции естественного характера.

Основная проблема практикующих, вставших на путь совершенствования, заключается в том, что им кажется, что необходимой для развития информации не достаточно, но на самом деле им не хватает углубленного осмысления имеющихся знаний. То есть, практикующие пытаются подменить глубину (дифференциацию) осознания имеющихся на данный момент смысловых формулировок количеством неструктурированной информации, но это себя не только не оправдывает, но и, наоборот, вызывает множество проблем. Любая информация конструктивна только на определенном этапе, ее усложнение требует и более углубленного, дифференцированного, подхода к усвоению (восприятию, анализу, реализации). Изначально практикующему необходимо усвоить общие представления о пространственной реструктуризации и начать двигаться вперед. Далее, по мере продвижения, будет появляться необходимость смыслового дополнения тех или иных, осознанных ранее, информационных блоков, что уже можно сделать самостоятельно, используя имеющийся материал или информацию, взятую из других источников, анализируя, интегрируя, формируя и фиксируя в пространственной системе координат необходимые в данный конкретный момент смысловые представления. Следовательно, абсурдно, находясь в первом классе начальной школы, тупо заучивать сведения, необходимые для сдачи экзаменов в восьмом или в десятом классах; это абсолютно бесполезно и бессмысленно, так как, кроме перегрузки периферического сознания непонятными на данном этапе, висящими в воздухе, не поддающимися адаптации информационными категориями, данный процесс ничего не даст.

Если некая специфическая информация человеку действительно необходима, он обязательно ее найдет и воспользуется ею. Но если адекватного интереса

или объективной необходимости (мотивации) нет, то можно создать все условия для успешного ознакомления с не доступной для адаптации информацией, но все равно итоговая результативность будет равна нулю. Аналогично, с информацией, касающейся технологии ВІР: если есть интерес – практикующий будет читать «Общий курс ВІР», зайдет на сайт в Интернете www.aires.spb.ru для более подробного ознакомления, если нет – толку не будет, так как нельзя в двух словах объяснить принцип универсального когерентного преобразования. Это достаточно сложный пакет представлений, требующий многих сил и времени для реального понимания, ведь невозможно одномоментно развернуто объяснить человеку, покупающему лекарства в аптеке или компьютер в магазине, как работает данная продукция, для этого необходимо множество дополнительной информации, но, как правило, обывателю это не нужно – он хочет все и сразу «на блюдечке с голубой каемочкой».

В случае с информацией по медитативно-виртуальной технологии ВІР ситуация складывается таким же образом: если человеку интересна (доступна для понимания) парадигма Универсального развития личности – он ее найдет и попытается понять; если нет, то не стоит давать ему фрагментарные обрывки информации – кроме примитивно-неадекватных выводов, субъективного отторжения и, в конечном итоге, профанации виртуально-медитативной технологии пространственной реструктуризации, это ничего не принесет, так как невозможно в нескольких словах донести до спирально-винтового кластерного сознания личности философию и технологию, имеющие в своей основе базовые принципы пространственного устройства Вселенной. В данном случае необходимо указать на наличие соответствующей литературы, позволяющей интересующемуся ознакомиться с имеющимися материалами и результатами проведенных исследований и испытаний.

Доступ к информации должен быть всегда, но не может быть никакой стимуляции интереса к ней и «заманивания» людей в так называемые «школы духовного совершенствования», так как это может привести к крайне негативным результатам, вплоть до полной ликвидации смысловой основы предлагаемых сведений, тотально блокирующей перспективы реализации.

Вспомните, в «Апокалипсисе» Иоанн Богослов пишет следующее:

«... жена, облеченная в солнце; под ногами ее луна, и на главе ее венец из двенадцати звезд.

Она имела во чреве, и кричала от болей и мук рождения.

...вот большой красный дракон с семью головами... стал перед женою... дабы, когда она родит, пожрать ее младенца.

И родила она младенца мужеского пола, которому надлежит пасти все народы жезлом железным; и восхищено было дитя ее к Богу и престолу Его.

А жена убежала в пустыню, где приготовлено было для нее место от Бога, чтобы питали ее там тысячу двести шестьдесят дней...»

Смысл сказанного в том, что на определенном этапе просвещенная часть цивилизации «родила» (синтезировала) некую парадигму, которой в дальнейшем надлежало стать основой ее эволюционного существования. Но общедоминирующие на этот момент в обществе спирально-винтовые, высокополяризованные, глубоко социализированные принципы существования, готовы «пожрать», уничтожить не

только это новейшее знание, но и саму породившую ее просвещенную часть социума. Поэтому до своего структурного «созревания», чтобы нормально, бесконфликтно, развиваться, она «прячется в пустыне» – максимально нейтральном секторе социального пространства – 1260 дней, 42 месяца («время» (волна) – 24 месяца + «полвремени» (полуволна) – 12 месяцев + «времен» (четверть волны) – 6 месяцев = 42 месяца).

Самое важное в этом аспекте – не впасть в стереотипную эйфорию, стремясь донести до всего мира новое «слово Божье», не «бежать проповедовать» повсеместно теорию ВІР, скатившись на уровень «стандартной оккультно-мистической шелухи», превратившись в очередную религиозную секту, что может привести только к гибели знания. «...Имеющий уши, да услышит...», кому нужно – тот найдет. Любое активное меценатство, в данном случае, приводит к заманиванию в систему (кластер) не заинтересованных в реализации людей, которые дискредитируют, используя не по назначению полученную информацию. К тому же, создание стройной научной концепции находится еще в процессе адаптации и требует дальнейшего развития. Хотя уже на сегодняшний день удалось освоить выпуск широкодиапазонных когерентных преобразователей (кольцевых дифракционных решеток) «АЙРЭС», активно способствовать формированию нового мировоззрения – парадигмы Универсального развития личности и получить «социализированные формы научной апробации», это очень важные перспективы. Например, если каждый человек на планете будет иметь Нейтрализатор (когерентор) электромагнитных аномалий «АЙРЭС», наклеенный на мобильный телефон, то это уже создаст миллиарды высококогерентных полей, реструктурирующих геофизическую и техногенную фоновую активность по универсальному принципу согласования.

Безусловно, информация, предлагаемая на тренингах ВІР, помогает практикующим получить необходимые знания в простой, доступной для понимания и осознания форме. Хочется надеяться, что технология медитативно-виртуального программирования не окажется неким инструментом, стандартно помогающим пользователю только «получать блага», а станет частью индивидуально-личностного сознания каждого практикующего. Только в этом случае, человек сможет конструктивно использовать получаемую информацию, пускай и допуская в своей жизни множество ошибок, но постигая основы мироздания, а не бездумно следуя навязанным догмам. Данная практика предполагает сознательное совершенствование «с нуля», от базовой основы мироздания, так как лишь используя осознанные универсальные категории, можно достичь реальных результатов развития.

Как известно, действие фрактально-матричных кольцевых дифракционных решеток (КДР) «АЙРЭС» основано на принципах когерентного преобразования электромагнитного излучения широкого диапазона по амплитудам, частотам, фазам и векторам поляризации, позволяющего получить эффект встречного резонанса, в закономерностях функционирования биологического организма, как спирально-винтовой, многоуровневой системы, состоящей из множества аналогичных подсистем, объединенных в единый кластерный комплекс огромным количеством информационно насыщенных взаимосвязей. Когда голограмма, инициируемая матрицей «АЙРЭС», являющаяся широкодиапазонным когерентным преобразователем, попа-

дает в электромагнитное поле объекта, она дифференцирует частотно-амплитудные колебания его электромагнитного поля, реструктурируя их и преобразуя излучение в когерентное состояние. Сохранение информационной составляющей волновых импульсов биоформы позволяет «генератору» принять их «обратно», адаптируя без отторжения. В результате, происходит директивная реструктуризация и многоуровневое согласование, корректирующее изначальное электромагнитное поле объекта в соответствии с программно-подчиненными принципами когерентного преобразования, заложенными в основу фрактально-матричной схемы КДР, до максимально возможного, качественного уровня.

Таким образом, появляется возможность в широчайшем диапазоне частот оптимально корректировать структуру общеинтегрального электромагнитного поля любой биосистемы, добиваясь его высококогерентного преобразования – с позиции графически выраженной программы, пространственно согласующей течение встречно-обменных процессов биоформы. Естественно, при построении оптимальных принципов бесконфликтного взаимодействия системы жизнеобеспечения достигается максимально возможный КПД всего комплекса. В результате, выраженно увеличивается потенциал биосистемы, позволяющий личности переходить к моделированию прототипа пространственно-развернутых многомерных взаимоотношений, «стремящихся к Универсальности». Под этим термином подразумевается согласованное расширение диапазона возможностей такого объекта, включающего в себя все без исключения аспекты существования. Как известно, «Побеждающий получает все», но использовать будет только то, что строго укладывается в рамки, ограниченные его осознанием объективной реальности, определяющие пространственно-многоуровневое понятие «морали», недосягаемое для личности первого уровня развития сознания. Представитель текущей цивилизации не может не нарушать принципы Гармонии, так как, представляя собой спирально-винтовую, бессистемно намотанную на собственную базовую основу гиперкластерную систему (III-IV Ф.Б.), потерявшую одну из трех двойных полипептидных цепей ДНК, подвержен множеству спонтанно-бессистемных реакций. Игнорировать законы объективной реальности динамической среды может только тот, кто уже искоренил процессы дезинтеграции внутри «своей гиперкомплексной системы», преобразовав структуру собственного электромагнитного поля в неразрушимую квантовую форму – «философский камень», соответствующую принципам абсолютной внутренней гармонии. Следствием или одним из результатов данного пространственного преобразования будет являться невозможность спонтанной самоликвидации такого объекта, что позволяет ему отойти от реинкарнационно-штрихового алгоритма развития, а это набор информации в процессе активного существования, потеря устойчивости биосистемы, опорных резонаторов периферической личности и, как следствие, – гибель очередного бионосителя сознания; следующий разворот индивидуальной базы, как очередная попытка квантового преобразования, когда опять эволюция осуществляется только на уровне подсознания, что не позволяет использовать набранный в предыдущих воплощениях потенциал, как опыт уже реально сформированный ранее, что опять приводит к внутрисистемному конфликту и потере биоформы; вновь – попытка, опять – потеря и т.д. Появляется возможность перейти к непрерывно происходящей

реализации высококогерентной пространственной сборки энергоинформационного потенциала на основе базовых законов существования Вселенной, что подразумевает уже совершенно иные характеристики индивидуально-личностного сознания и его творческой реализации.

Безусловно, смысл существования человека первого уровня развития, его цель – это сначала ликвидация дефектов и внутриструктурных конфликтов генетически ущербного спирально-винтового синтеза биоформы; далее – введение пространственно-развернутой, программно-подчиненной, высококогерентной (управляющее поле) матричной схематизации, позволяющей перевести кластерную биосистему из спирально-винтовой бессистемности, восстановив утерянный фрагмент ДНК-цепи, в оптимальный режим фрактально согласованного существования, и, наконец – переход к Универсальности (сферической диаграмме взаимодействий). Естественно, все три этапа – достаточно длительные, так как требуют масштабного многоуровневого преобразования. Наиболее коротким периодом может стать этап построения матричной координатной схемы II Ф.Б. и фиксация в ней прототипа I Ф.Б., его длительность – 7 лет (два этапа полной цитоструктурной замены). Адаптация и реализация (переход к Универсальности) – требуют гораздо большего времени (7+7=14 лет) и четырех этапов цитоструктурной замены, особенно, если сверхспециализация цитоструктуры организма оказалась достаточно глубокой, что определено дефектом генетической матрицы текущего генотипа и, как следствие, множественными конфликтами доминирующих спирально-винтовых принципов биосистемы, запутанных в бессистемное образование.

В свою очередь, общество, как единый фрактально-кластерный объект (социальная среда), состоит из множества субъектов; и структура его общеинтегральной формы напрямую зависит от структурных характеристик полевых суперпозиций составляющих его отдельных индивидуумов. Следовательно, характер и основные принципы существования цивилизации (суперпозиция) определяются среднедоминирующим фактором волнового согласования, присущим каждому индивидууму. Любые отклонения от него (не важно, в какую сторону) посредством «обратной связи» жестко демпфируются социумом. При этом выход на более высокий уровень развития сознания личности возможен лишь в результате формирования высококогерентных, а значит, максимально нейтральных позиций, что позволит не вступать в постоянно провоцируемый, спонтанно возникающий конфликт с доминирующими, одновекторно направленными, спирально-винтовыми, гиперполярными тенденциями социума, реализуя, тем самым, принципы универсальных категорий существования.

Но на начальном этапе каждая без исключения развивающаяся личность подвержена значительному влиянию со стороны крайне поляризованного общественного кластера, поэтому практикующему чрезвычайно важно соблюдать условие когерентности и стремиться к нейтральности. Если человек первого уровня развития сознания (социальная α-зона) будет пытаться конфликтовать с доминирующими категориями социума, его «уничтожит» автоматически возникающая встречная функция – либо, как творчески активную личность, способную к развитию, либо вообще, как физический объект. Все это будет зависеть от того, насколько велика

степень встречного конфликта (векторность) и насколько высокую поляризацию (амплитуда) удалось вызвать личности у окружающих самим фактом своего существования (диапазон). Следовательно, практикующему ни в коем случае нельзя провоцировать агрессивно-негативное отношение социально примитивного общественного кластера к себе, особенно, если отсутствует принципиальная возможность демпфирования подобных модуляций. Практикующему необходимо целенаправленно заниматься пространственно-схематизированной реструктуризацией на уровне имеющегося в данный момент понимания законов мироздания. Каждый человек вправе сам выбирать свой жизненный путь: будет ли это самосовершенствование с помощью медитативно-виртуальной технологии ВІР, христианства, ислама, буддизма или чего-либо еще, а, возможно, личность вообще ничем подобным не будет заниматься, погрузившись в примитивизм бессистемности – это ее дело, нужно уважать индивидуальный выбор каждого человека, каким бы он ни был, предоставив «мертвецам самим хоронить своих мертвецов»... Безусловно, можно дать совет, основанный на собственных представлениях об окружающем мире, но пытаться «тащить» человека по эволюционному пути – нельзя ни в коем случае, это не только бесполезно, но и крайне вредно – «... ни одно благое дело не останется безнаказанным...».

Например, в восточных духовных школах есть такое правило: пришедшего обучаться наставник «замечает» только тогда, когда тот проявляет явно выраженную настойчивость, что является первым барьерно-тестовым уровнем. Затем ученику дают самую тяжелую, трудную и, зачастую, грязную работу, это уже второй уровень мотивационной проверки. Если ученик не уходит, работает и проявляет прежнюю настойчивость, то с ним начинают заниматься, при этом у учителя всегда есть право изгнать ученика, если будет замечено некое «искажение» реализации полученных знаний. Конечно, это очень жесткий, но единственно верный подход к передаче «духовных технологий», извращение, профанация и использование которых в личных, эгоистических целях может привести к трагическим последствиям не только самого обучающегося, но и многих окружающих его людей.

Комментарий к самостоятельным медитативно-виртуальным построениям практикующих: четкость моделируемой конструкции возникает в момент фиксации структурной формы моделируемой программы, но этот момент весьма короткий, так как пространственная схема возникает, фиксируется и тут же «проваливается» в глубь спирально-винтовой структуры, происходит ее дифференциация и фрактальное проецирование на более высокочастотные зоны общеинтегрального поля биоформы, безусловно, с позиции существующего диапазона доступа. Хотя имплантируемая программно-подчиненная модель может лишь изменить свою частоту не более чем на собственный базовый волновой период, но для того частотного диапазона, где изначально фиксированная характеристика доминирует, эта структурная категория – уже «исчезает». На самом деле, она как была, так и осталась, просто перешла из доступного для тестирования диапазона частотно-волновой фиксации в другой, где отследить ее, используя «старый» алгоритм восприятия, уже невозможно. Таких этапов будет множество, прежде чем появится возможность перехода схемы на третий уровень (фазовый каркас) структурной фиксации (α, β, γ) с формированием истинно объемной, топологически конкретной модели. Необходимо зафикси-

ровать программно-сформированную схему во всех 512 зонах, каждая из которых имеет свой базовый радиус, определяющий длину волны (β), свою амплитуду (α) и фазовый каркас (γ), не говоря уже о векторах взаимодействия (δ).

Таким образом, на первых этапах виртуального построения насыщенность структуры прослеживается лишь в одном, доступном на текущий момент, волновом диапазоне. Затем, по мере пространственной фиксации топологической формы программно-корректирующей схемы, диапазон характеристик данной конструкции фрактально расширяется (дробится). Чтобы пройти на следующий уровень, преодолев очередную барьерную мембрану, необходимо получить соответствующую структурную плотность, сформировав согласованную модель резонансного взаимодействия необходимого структурно-топологического качества. Без этого условия практикующему не удастся демпфировать пиковые динамические проявления рассогласования (дифференцируя их на элементарные составляющие), которые отслеживает барьерная мембрана, при необходимости блокируя проход. Каждый последующий барьер требует увеличения топологической точности и структурной плотности сигнала, как минимум, на порядок (декаду). В результате встречно-резонансного взаимодействия, образуется строгая системная иерархия (ряд Фибоначчи) структурно скомпонованных волновых фронтов, в дальнейшем уже автоматически когерентно преобразующая любые динамические проявления рассогласования общеинтегральной схематизации. По достижении необходимой плотности структурно-подчиненного энергоинформационного потенциала (частотно-волнового диапазона) фрактализация системы идет постоянно, циклически распространяя (проецируя) собственную программу модификаций по всем возможным уровням спирально-волновой гиперкластерной биосистемы. При этом возникающие резонансы способствуют упорядочению различных обменных процессов, а каждое последующее деление клеток моделирует цитоструктурные комплексы с новым, более пространственно-подчиненным широким диапазоном реакций и возможностей восприятия. В конечном итоге, каждая клеточная форма должна стать носителем универсальной пространственной схемы (I Ф.Б.) когерентного преобразования, строго сориентированной в общефрактальной системе координат II Ф.Б., но это, безусловно, достаточно длительный процесс программно-подчиненной трансмутации. Одно дело – ликвидировать (дифференцировать) ту или иную патологию биоформы, и совершенно другое – пространственно изменить принцип спирально-винтовых кластерно скомпонованных внутриструктурных взаимоотношений. Безусловно, и результаты будут принципиально отличны: в первом случае – условно «великолепное» здоровье и возможности, не выходящие за ущербные рамки текущего генотипа, «кастрированного» обрезанием третьей пары нуклеотидной цепи; во втором – «Побеждающий получает все» – Универсальную Вечность.

Как известно, пространственно-развернутое построение всегда начинается с формирования простейшей ортогональной системы координат резонансного взаимодействия – трех взаимоперпендикулярных осей X, Y, Z. Введение элементарной пространственной трехмерности позволяет в дальнейшем рассчитывать на дифференциацию кластерно-систематизированной организации и формирование фрактально-многомерных формулировок, что уже определяет пространственно-подчиненную

реструктуризацию всех уровней биоформы, а не только «складирование» простейших плоских матричных штампов в какой-то определенной частотно-волновой зоне, на одной из множественных оболочек спирально-винтовой, стремительно превращающейся в клубок бесконечно запутанных коммуникативных треков, метастазирующих во все доступные уровни среды обитания, системы.

Естественно, основная проблема начинающих медитативно-виртуальную практику заключается в том, что, по объективным причинам, вначале никак не удается виртуально «построить» объемную, трехмерную конструкцию, так как она является совершенно нестандартной формой для спирально-винтового сознания первого уровня (α-зоны) развития. Потому и происходит стереотипная попытка «подменить» требуемое тем, что «получается», некими плоскими матричными итерациями, которые в дальнейшем можно будет согласовать и сфазировать лишь с позиции третьего лица, уже обладающего пространственно-развернутыми возможностями программно-подчиненной фазовой коррекции. Также вероятны спонтанные формы пространственной «сборки», определяемые реинкарнационно развитой базовой основой практикующего (γ-зоной), когда она настолько адекватно сформирована «в прошлых жизнях», что требуются лишь незначительные интеграционные «штрихи» для завершения целостной конструкции (δ-зоны), но это крайне редкий случай, говорящий о появлении в социуме нового Аватара.

Итак, вернемся к практическому построению: имеются три взаимоперпендикулярные плоскости, каждая из которых должна быть строго топологически очерчена. Предположим, что такая конструкция, как куб – еще не известна. Для простоты восприятия рассмотрим процесс фрактализации плоскостного «креста» из двух взаимоперпендикулярных осей X и Y – получаем квадратную плоскость и большой, кратный двум (волна, полуволна) «крест» (рис.1).

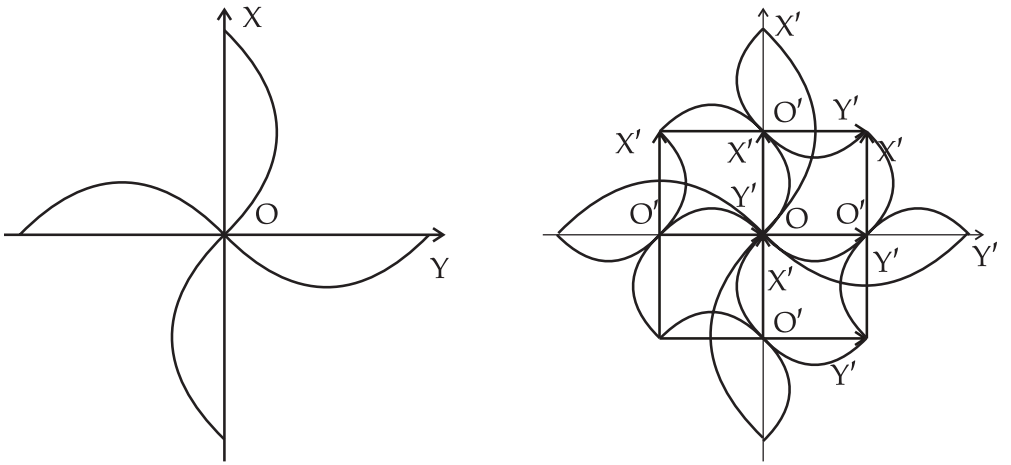

Рис. 1. Фрактализация плоскостного «креста».

Теперь рассмотрим и отобразим графически процесс фрактализации пространственного ортогонального «креста», когда строится шесть аналогов центрального

«креста» посередине или на концах осей. Получили некую систему (волна, полуволна), где элементом является тот же самый пространственный «крест», и конструкцию из трех взаимоперпендикулярных плоскостей. Другими словами, при пространственном моделировании трех осей, каждая из которых является зоной пересечения двух взаимоперпендикулярных плоскостей, желательно, чтобы эти плоскости были конкретно ограничены, тем самым определяя волновой диапазон (уходящие в бесконечность плоскости – не доступны для построения). Таким образом, каждая используемая в виртуальном построении плоскость (растровая решетка) имеет определенные частотно-волновые ограничения в виде собственного линейного размера. Как только размер определен (длина волны), формируются три взаимоперпендикулярные плоскости, «зажатые» внутри шести взаимоперепендикулярных пространственных «крестов», которые образуют седьмой, центральный внутренний (полуволна), и один дополнительный (периферический) – большой (волна) (рис. 2). То есть три взаимоперпендикулярные плоскости, ограниченные в размерах, в виде одинаковых «квадратов», образуют уже пространственную конструкцию, гораздо более программно сложную, чем предполагалось изначально, при построении обычных трех плоскостей. Как только построенная программно-подчиненная конструкция практикующим осознана (ассоциативно подтверждена), она становится физической реальностью – программой, синтезирующей конструкцию структурно согласованного электромагнитного поля.

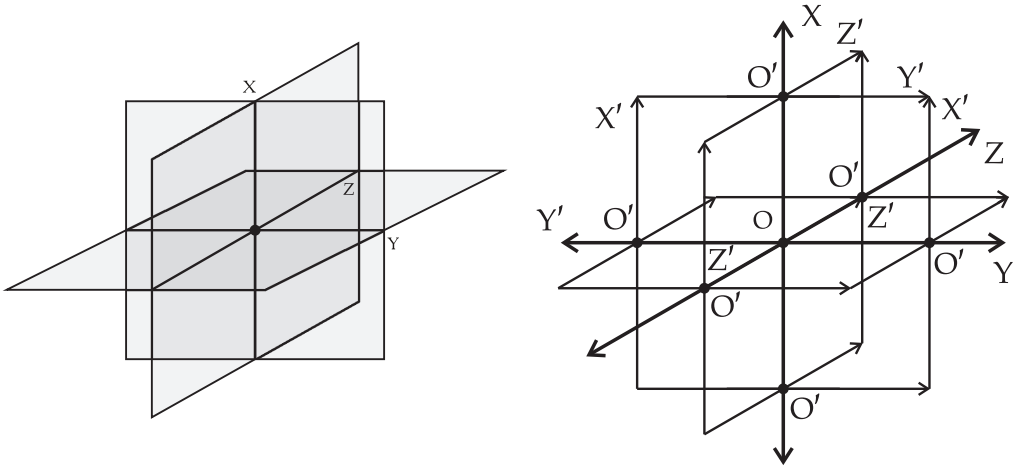

Рис. 2. Фрактализация пространственного «креста».

На данном этапе, еще можно задавать любые размеры (диапазон) модели (см. «Общий курс ВІР»). При последующих шагах фрактальной структуризации уже формируется понятие частотно-волновой «многомерности». В вышеописанном случае проявилась начальная форма многомерности (волна-полуволна) – предполагалась простейшая пространственная схема, а получена гораздо более многоуровневая структурная конфигурация, автоматически образованная в другом, более

сложном, программном ракурсе, но четко связанная с задуманной первоначально конструкцией пространственно-развернутой схемы фазовых координат II Ф.Б.

В дальнейшем появляется возможность двигаться двумя путями:

1) посредством фрактализации плоскостей,

2) посредством фрактализации комбинации из ортогональных «крестов».

Однако наиболее правильным будет совмещение этих двух алгоритмов фрактального построения Абсолютного куба (II Ф.Б.), что предоставит возможность интеграции в них специфических особенностей этих двух алгоритмов синтеза программно-подчиненной графики, и следовательно, выраженно повысит качество результата.

По закону фрактальных множеств, каждая единица построенного объекта должна являться проекционной копией целого объекта, и наоборот. В данном случае, это однозначно соблюдается: конструкция разбивается на сектора, где каждый отдельный сектор является копией первичной базы (прототипа).

Практикующему необходимо помнить, что вся виртуально моделируемая пространственная конструкция одновременно строится из общего центра по всем имеющимся векторам разворота («приставлять» к исходному элементу очередной обособленный компонент нельзя). Итак, вкратце алгоритм построения выглядит следующим образом:

– точка (O),

– три взаимоперпендикулярных оси (X, Y, Z),

– три взаимоперпендикулярных плоскости, ограниченные образовавшимися на осях первичного пространственного «креста» (X, Y, Z) шестью пространственными «крестами» (X`, Y`, Z`).

Или:

– точка (O),

– пространственный «крест» (X, Y, Z),

– в центре каждой грани пространственного «креста» (X, Y, Z) одновременно формируются соответствующие аналогичные «кресты» (X`, Y`, Z`), образуя тем самым в центре формы три взаимоперпендикулярные плоскости.

Второй вариант виртуального построения – сложнее, так как содержит большее количество деталей. Первый вариант моделирования, с использованием плоскостей – более доступен, констатация того факта, что построенные плоскости «зажаты» шестью «крестами» (X`, Y`, Z`), является программной фиксацией схемы и осознанием нескольких вложенных друг в друга взаимодополняющих алгоритмов фрактализации.

На каждом этапе построения пространственно-развернутой модели практикующему необходимо создавать некий «файловый ярлык», обозначающий «что это». Например, «три оси» – это «трехмерность», «трехмерность» – это прототип «базовой конфигурации» и т.д. Таким образом, происходит одновременное построение пространственно графически реализованной корректирующей программы и составление ее «описания» в виде кратких осознанных факторов, которые, образуя ассоциативные связи с имеющимися понятиями и формализуясь, автоматически фиксируются и уже целым смысловым блоком войдут в дальнейшую общеинтегральную

программу построения. Любой программный алгоритм должен нести смысловую нагрузку, которая на 90% формируется собственным отношением к ней практикующего. Если человек не вкладывает особого смысла, образующего глубокие ассоциативные связи, в моделируемую виртуально графическую форму, то она остается просто элементарной графикой и ничем большим никогда не станет, так как именно сознательное отношение личности к конкретному объекту определяет его как физическую данность объективной реальности среды обитания. Если человек уверен, что перед ним находится некое существо, способное «решить все его проблемы», то при глубокой медитативной фиксации на таком объекте, его будет охватывать соответствующее субъективное состояние, могут возникать даже некоторые высокоамплитудные позитивные реакции, которые, в принципе, можно трактовать как угодно извращенно, подсознательно исходя из собственного желания. Не секрет, что каждый человек способен «запрограммировать» себя и свои взаимоотношения с окружающей средой необходимым ему образом, становясь или его объективной частью – «Я и отец едины!» – или превращаясь в гиперактивную аномалию одного из массово представленных социальных эгрегоров, изощренно уничтожающую смысл существования «Быть или не быть?» Однако – «зачем человеку весь мир, если он потерял самого себя?!».

Формирование пространственной конструкции из трех координатных осей является программированием фрактальной интеграции трех основных систем восприятия: визуальной, аудиальной и кинестетической в единую многомерную модель. Это означает, что задействование смыслового сигнала в любой из данных систем обязано вызывать адаптированно-ассоциативную реакцию всех остальных. Концентрация смысловых импульсов в общей центральной точке приводит к адекватной коррекции воспринимаемой информации одновременно с позиции смысловых координат трех пространственно-развернутых принципиально разных по частотно-волновым характеристикам информационных составляющих. Таким образом, фрактальная интеграция различных систем (векторов) восприятия в целостную пространственную конструкцию является важнейшим эволюционным фактором, позволяющим личности целенаправленно формировать пространственно-развернутые виртуальные смысловые модели и их программно-подчиненное влияние на все ведущие процессы биологического организма.

На данном этапе главное для практикующего – создание многомерного представления о процессе пространственного формирования графической, программно-подчиненной модели. При ее построении не формулируются такие расплывчатые понятия, как «кубик» или «квадратик», в рамках программирования существует понятие кубической фрактальной конструкции с соответствующей внутренней структурой резонансного взаимодействия, имеющей программно-выраженные тенденции к собственной углубленной фрактализации с формированием новых дополнительных взаимосвязей.

Таким образом, осознанный подход к формированию пространственного прототипа простейшей ортогональной системы координат, трехмерного «креста» из трех взаимоперпендикулярных равнозначных осей X, Y, Z уже на первом шаге фиксирует некую дополнительную подпрограмму фрактализации, «невидимую»

с позиции изначального построения, но очень важную при дальнейшем развороте базового прототипа – деление каждого «отрезка» (волна) их общей центральной точкой (фаза) пополам (полуволна). А значит, в дальнейшем, каждый из имеющихся «отрезков» схемы обязан автоматически делиться пополам – это важнейшая субпрограмма, введенная на первых шагах построения виртуальной модели, позволяет кратно увеличивать частоту системы, тем самым повышая ее энергопотенциал до бесконечности. В результате, формируется высококогерентная, сверхплотная аналогичная фрактальная конструкция, так как ее моделирование в данном направлении, предполагающем дальнейшее квантовое преобразование, уже запрограммировано первичным шагом реализации.

Практикующий, «построивший» Абсолютный куб (фазовый каркас) и прошедший весь путь формирования программы высококогерентного пространственного преобразования с адаптацией этапной фиксации на каждом уровне, получает возможность, спроецировав имеющуюся фрактально скомпонованную структуру в собственную базовую основу личности, сформировать многоуровневый программный блок, который можно имплантировать в любой генетически аналогичный объект. В результате, данное действие вызывает встречный разворот и многоуровневую фрактализацию программы с соответствующей коррекцией объекта «по облику и подобию» структурной формы имплантируемой модели, каждая «точка» которой представляет собой аналог целого (II Ф.Б.), являясь фазовым каркасом всех встречно-обменных волновых процессов биоформы. Подобное качество медитативно-виртуального моделирования может быть реализовано лишь в результате пространственной структуризации безупречно точных формулировок (любые некорректно заданные формулировки приведут к спирально-винтовому «скручиванию» схемы), что возможно только в том случае, если сознание практикующего является носителем пространственной гиперфрактальной системы координат II Ф.Б., что означает глубокое осознание им физических принципов когерентного преобразования резонансных взаимосвязей встречно-обменных процессов жизнеобеспечения биоформы. Именно поэтому «украсть или присвоить» высочайшие возможности Универсально корректирующей технологии BIP – нельзя, можно лишь самому, пройдя весь путь формирования собственной абсолютно когерентной модели обменных взаимодействий, осознавая каждое действие, коренным образом откорректировать имеющееся на момент «старта» спирально-винтовое мировоззрение, восстановить генетическую формулу, тем самым кардинально изменив свое будущее, полноценно став неотъемлемой частью Вечности – «Побеждающий получает все!».

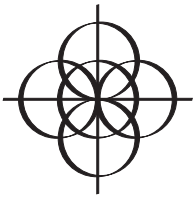

Глава 10

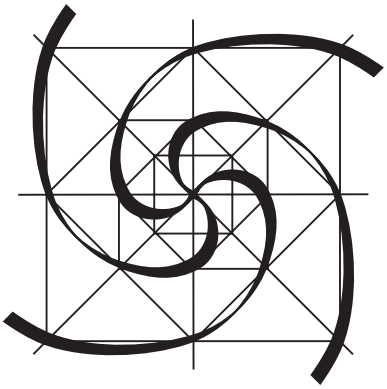

Эволюционное развитие базовой основы индивидуально-личностного сознания определяет не количество элементарных понятий, а изначально сформированная система смысловых координат мироосознания и алгоритм самообучения в виде программы, формируемой с самого детства – как способность человека воспринимать, анализировать и адаптировать необходимую информацию. Так как восприятие информации – процесс перманентный, то главное, чему должна научить ребенка школа, это выбору вектора смыслового взаимодействия. Способность к обучению определяется структурно-развернутым интеллектом, именно он подразумевает возможность масштабного самосовершенствования личности. В свою очередь, отсутствие элементарной схематизированной структуризации интеллекта делает человека необучаемым. Ему невозможно что-либо объяснить, он не в состоянии совершать систематизированные действия даже элементарного вида. Безусловно, низкий уровень интеллекта всегда связан с колоссальным количеством неструктурированных плоских стереотипов, определяемых гиперактивизацией и агрессивно выраженными психоэмоциональными состояниями. Как правило, такие люди исповедуют один доминирующий принцип – «хочу!».

Способность к обучению невозможно позаимствовать, ее необходимо создавать путем последовательного построения собственного пространственно-развернутого аналитического механизма, инициирующего целенаправленное совершенствование собственного сознания.

В этом ракурсе, тест на успеваемость весьма прост – наличие адекватных структурных композиций мировосприятия, которые элементарно сканируются и сразу позволяют сделать вывод о том, что представляет собой человек. Затем рассматриваются выраженные перспективы, хотя, безусловно, даже самая, казалось бы, безнадежная ситуация может быть в любой момент, особенно после всестороннего анализа, кардинально модифицирована. Но корректирующее воздействие со стороны может оказаться позитивным только в том случае, если оно вызывает соответствующую адекватную реакцию личности, изменяя структуру ее общеинтегрального электромагнитного поля.

Фоновое излучение биоформы – излучение, которое проявляется как «краевой эффект» в зоне взаимодействия двух сред. Данный эффект присутствует везде, где есть граница взаимодействия двух объектов, и он связан с понятием «структурная форма». В результате интерференции образуется некий матричный штамп, интегральный сегмент схемы взаимодействия, который далее может при тех или иных обстоятельствах себя фрактально клонировать (развернуть). Фоновые эффекты зависят от множества условий – например, от физиологического состояния объекта.

Подобные волновые модуляции могут быть зафиксированы различными техническими способами. Проявление фоновых эффектов также зависит от состояния среды, в которой находится объект, в частности, от ее геофизической актив-

ности. В данном случае, влияние могут оказывать всплески солнечной активности, фаза Луны, различные атмосферные явления, наличие поблизости источника сильного электромагнитного излучения и т.д.

То есть интерференционная картина, полученная подобным образом, имеет слишком информационно расплывчатый характер, поэтому тестовое использование таких, базирующихся на косвенных параметрах, суперпозиций не представляет особого интереса.

Так как объект постоянно находится в «зоне», через которую проходит огромное количество всевозможных волновых импульсов, то, безусловно, он на них реагирует, при этом возникает фоновый «краевой эффект», подразумевающий интерференционное взаимодействие собственной электромагнитной модуляции биоформы с внешними полями.

Однако продолжим медитативно-виртуальное моделирование корректирующей структуру биоформы пространственно-развернутой программы. Как обычно, начинаем построение от трех взаимоперпендикулярных плоскостей. Затем к каждой плоскости прибавляются еще по две, на одинаковом расстоянии, параллельно, справа и слева. В результате, получаем базовую ячейку, «куб», разделенный тремя взаимоперпендикулярными квадратными плоскостями с диагоналями, образующими восемь внутренних «кубов» (рис. 1).

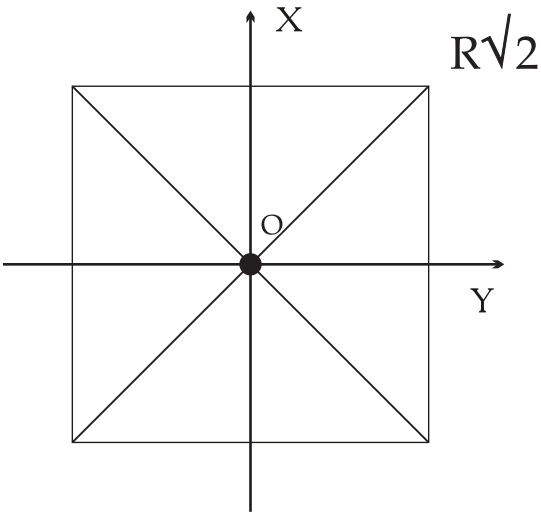

Рис. 1. Построение базовой ячейки и восьми внутренних «кубов» (изображение в плоскости).

Таким образом, можно сделать несколько таких построений автоматически: единица объема – три взаимоперпендикулярных плоскости и шесть периферических, итого – девять плоскостей, меньше не может быть.

Следующий шаг – в каждой паре плоскостей (между ними) формируется еще одна – 9 + 6 = 15. Чем интересны эти закономерности?

Для того, чтобы любая конструкция была стабильна, необходимо сформировать некое условие общесистемного пространственного равновесия. Стабильность электромагнитного комплекса возможна в том случае, если спектрограмма такого полевого объекта уравновешена. Это означает, что спектральный «портрет» такого структурного модуля должен представлять собой симметрично «замкнутую» дифракционную матрицу. В оптическом диапазоне частот подобное высокоинтегрированное состояние соответствует белому цвету.

Первый шаг дифференциации предполагает его полихроматическую градацию, разложение белого цвета на три составляющие цветовой гаммы: красный, зеленый, синий.

Следующий шаг дифференциации – градация на семь цветов.

В окружающем нас пространстве нет ничего абсолютно обособленного, исключающего встречное взаимодействие с другими субъектами среды. Сама суть мироздания, какой бы механизм не использовался для ее описания, всегда предполагает общеинтегрированные понятия – «вначале было слово», информация, как волновая модуляция (программа действия), которую определяет количество букв, как количество нот в звуковом ряду или цифры, составляющие ряды Фибоначчи. Все эти факторы строго связаны между собой, являясь составной частью мироздания, принадлежа структуре тех или иных обменных процессов. Поэтому, когда мы говорим «плоскость» и утверждаем, что только три точки, не принадлежащие одной прямой, определяют ее прототип, то мы абсолютно правы. Но тут же мы выясняем, что три взаимоперпендикулярные плоскости, как девять (3х3) аналогичных точек – также определяют первичный объем (прототип). Далее, любой не плоскостной объект представляет собой некую композиционную структуру, имеющую центральную точку и точки, принадлежащие его границам, лежащие, в данном случае, на одной прямой, проходящей через центр.

Какой следующий шаг? Мы в одном «целом» имеем три «составные», а что может находиться в трех? Попытаемся выяснить при помощи графического построения (рис. 2).

Откуда берутся эти странные закономерности? Получили семь спектральных уровней, но для того, чтобы такой объект существовал как стабильная единица, он обязан иметь форму сферы. В данном случае, наиболее рациональна конструкция, сформированная по принципу вложенных друг в друга сферически замкнутых спектральных уровней. Сейчас рассматривается уже не линейная спирально-винтовая спектрограмма, а структурная конфигурация в виде сферы, каждый уровень которой представляет собой собственную сферическую спектральную оболочку, но суммарно – они определяют общеинтегрируемую фрактальную форму, которая является монохроматическим высококогерентным электромагнитным полем. При этом распределение фазовых позиций четко связано с длиной волны, поэтому расстояние между структурными уровнями схемы определяет их частотно-волновые характеристики.

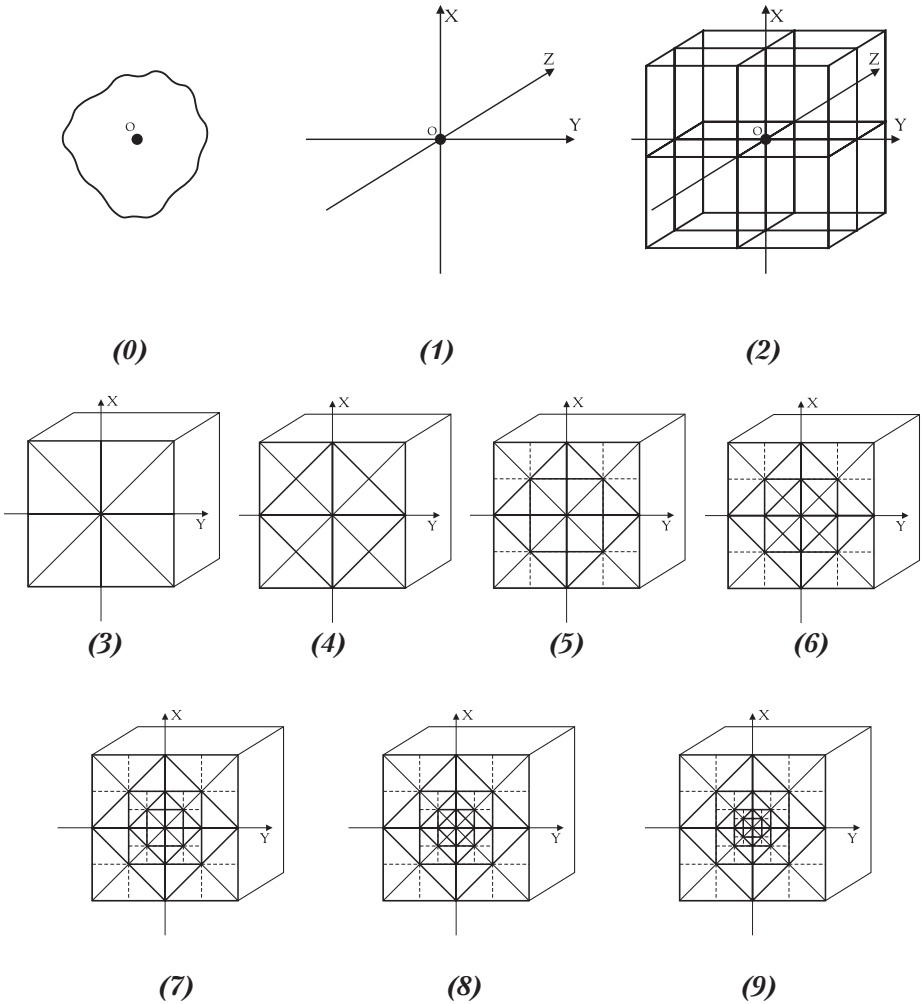

Рис. 2. Последовательная градация структурной схемы (для удобства восприятия показан плоскостной срез).

Что представляет собой структурная схема? Каждая структурная оболочка – это особый волновой фронт, который в результате согласования многоуровневой внутренней интерференции и дифракции составных элементов может соответствовать только конкретной структурной композиции. Точность этих образований связана с фазовой адекватностью задействованных волновых импульсов.

Три основных уровня схемы – первый шаг дифференциации: α, β, γ. Следующий шаг – выход в полную спектрограмму, семерку. Сколько всего получилось уровней? Семь определяют пятнадцать, три определяют семь, единица определяет три, ноль определяет все.

Итак, стабильность системы определяется позициями, связанными именно с данными структурными категориями – фазовый центр, ноль, и три основных уровня α, β, γ. Далее, система дифференцируется на семь спектральных уровней. Вернее, в этом случае, мы имеем семь фазовых центров, которые предопределяют последующий шаг системной дифференциации, переходя в форму структурных уровней, их становится семь – четыре рациональных и между ними – три иррациональных, но точек, фазово фиксирующих эти уровни по одной градационной шкале, проходящей через ноль (центр), становится пятнадцать. Только в этом случае мы получаем семь концентрических спектральных уровней, которые, в результате «закольцовки», и определяют стабильность объекта. Таким образом, любая схема структурной градации имеет три основных уровня: альфа (амплитуда), бета (частота), гамма (фаза), и центр (О) (диаграмма поляризации). Любой модуль, для того чтобы стать стабильным, обязан иметь в себе пятнадцать согласованных между собой фазовых центров, определяющих систему развернутой спектрограммы (7+1 (центр) + 7). Пятнадцать конвертеров, определяющих пентаграмму разворота универсальной основы в бесконечное множество их фрактальных проекций, также возникают, исходя именно из этих закономерностей. Все гармонично связано между собой во взаимопроникающем встречносогласованном комплексе, поэтому структурная компоновка и градация того или иного уровня любого фрактального множества предопределяют последующие метаморфозы трансформации, связанные со стабилизацией или дестабилизацией конкретного объекта.

Забегая вперед, отметим, что каждый предыдущий уровень является для последующего базой, но управляющий контроль обеспечивается – через уровень, то есть контролирующий реакции уровень находится еще на один глубже. Таким образом, прямого контроля нет, управляющий блок или зона всегда защищены от своего периферически зависимого аналога мембранной прослойкой, которая, в свою очередь, является базой для внешней производной, но контролируется совершенно с другого, более глубокого, уровня. Поэтому, в случае дестабилизации сегмента системы не происходит «цепной реакции «домино», когда разрушение одного уровня автоматически предполагает разрушение последующего и т.д. Если бы в гиперкластерной биосистеме не действовал подобный принцип, то дезинтеграция любого из периферических уровней вызвала бы общую обвальную тенденцию к схлопыванию структурной формы и гибели объекта.

Итак, каждый смысловой импульс разворачивается по своей спиральновинтовой волновой шкале, но следующий уровень обязательно сдвинут относительно первого на некий параметр, который определяется коэффициентом соответствия. Кратные друг другу уровни соответствуют волне, полуволне, четверти волны и т.д., они взаимодействуют между собой в четкой системе резонанса. Следующий уровень, сдвинутый на некоторую иррациональную величину, в имеющуюся систему резонанса не входит – именно поэтому, даже при разрушении целого блока уровней, тем не менее, гибели (дезинтеграции) схемы встречно-обменных взаимодействий не происходит.

Здесь необходимо уточнить, что любые деформации схемы разворачиваются аналогичным образом – через уровень. Это позволяет системе находиться в

условно стабильном состоянии, несмотря на возникающие серьезные структурные проблемы, давая возможность существовать, даже если согласованно «подобраны» не все резонансные параметры, несоответствие которых может дестабилизировать достаточное количество систематизированных друг относительно друга структурных уровней. Можно сказать с уверенностью, что спирально-волновых треков, основных волновых функций жизнеобеспечения будет столько, сколько определяет структурно-подчиненная схема. Общие: один – резонансный (диаграмма поляризации), три основных зоны – α (амплитуда), β (диапазон), γ (фаза) и семь закольцованных треков, определяющих формирование спектральных уровневых градаций. Каждая градация – это топологически выраженная, как растровая решетка, мембрана, она резонирует только в диапазоне своей частоты, поэтому, для того, чтобы сформировать корректирующий импульс, способный достичь глубин структурной формы, необходимо использовать высококогерентный широкополосный источник электромагнитного излучения, в противном случае – адекватной реакции не будет. Такая система структурно-подчиненных уровней, подуровней, зон и т.д. и определяет схему последовательной дифференциации внешних волновых сигналов. И каждый из этих уровней, резонируя со своей, адекватной его структурно-топологическим характеристикам, частотой, входит в состояние резонансного насыщения и далее моделирует соответствующие реакции. Но даже если один из уровней находится в состоянии резонанса, соседние, если они одномоментно не задействованы, в резонанс не войдут, так как любые его колебательные проявления будут всячески демпфироваться двумя внешними уровнями, имеющими иную топологическую форму своей структурной архитектуры.

Какова, в данном случае, стратегия развития фрактально-кластерной гиперкомплексной системы? Чем выше согласование между уровнями, подуровнями и т.д., тем меньше свободы для нестабильных проявлений каждой отдельной мембранной оболочки. Таким образом, устойчивое развитие системы предполагает расширение частотно-волнового диапазона в результате формирования между любыми двумя уровнями третьего. Как это условие отразить в программно-корректирующем алгоритме? Любая волна всегда делится на две полуволны и т.д., а это означает, что как только удалось разложить волновой импульс на его гармонические составляющие, появляется новая частотная градация, возможная для структурно-подчиненной фиксации.

Итак, для формирования устойчивого резонанса необходимы следующие условия:

– импульс должен иметь не менее трех уровней фрактализации: волна – полуволна – четверть волны,

– возникновение встречной, абсолютно адекватной функции по амплитуде, частоте, фазе и вектору поляризации.

Таким образом, в любой гиперкластерной биосистеме импульс, возникающий из центра структурной формы (ядра), разворачиваясь на периферию и встречаясь с сигналом, идущим из среды, формирует резонансно устойчивые зоны, подзоны и т.д., как следствие интерференционного взаимодействия адекватных встречных волновых функций, имеющих трехуровневую фрактальную градацию – волна,

полуволна и четверть волны. Если подобная шкала сформирована, то возникающий рефлекс фрактален. Если же генерируемый средой импульс не когерентен и имеет динамическую природу, он может моделировать только винтовую спираль. В этом случае процесс согласования представляет собой комплекс «спираль в спирали» в виде трех уровней спирализации. Такая фрактальная модификация определяет, например, прототип структуры ДНК, имеющей, как известно, три уровня спирализации (III Ф.Б.), и именно это минимальное условие определяет одновекторную устойчивость, следовательно, любая динамическая, спирально-винтовая функция будет стабильной, если она спирализованно согласована на трех уровнях: спираль – спираль в спирали – спирализованная спираль в спирали.

А это означает, что структурная (растровая) решетка, определяющая целостность спирализации, должна иметь девять структурных оболочек, образующих пакет. Итак, в ракурсе построения единичной плоскости (растровая решетка) – 1-32-52-92. Так образуется единичный плоский модуль, но уже нового уровня (десятого), развивающийся дальше, как единичная моноформа, по сути своей определяя понятие «декада». Почему мы пользуемся этим термином? Потому что оно органично связано с принципом формирования когерентных волновых систем.

Итак, структурная целостность объекта, как топологическая композиция, определяется принципами синхронизированного резонансного взаимодействия. Каждый структурный уровень – это особый волновой фронт. Как известно, процессы волнового взаимодействия, имеющего электромагнитную природу, определяются законами дифракции и интерференции. Возникающая в низкокогерентной системе структурная деформация создает конфликтный диссонанс, образуя локальную область, которая генерирует свой, отличный от общесистемного, волновой рефлекс (суперпозиция), и тем самым «выпадает» из общей структуры согласованного взаимодействия. Подобное моделирование базируется на основных, по своей сути простейших (элементарных) законах мироздания, но имеющих бесконечно высокую логику собственных взаимодействий, стремящихся к структуризации в чрезвычайно широком профиле реализации.

Поэтому принципиально суперстабилизация путем высококогерентного собственного преобразования спирально-винтовой гиперкластерной биологической системы никаких противоречий тем или иным физическим законам не несет. В свою очередь, переактивизация любого системного уровня организма, то есть резкое увеличение амплитуды, вызывающее ротацию частоты модуляций и фазового каркаса, безусловно, является негативным фактором как для биоформы, так и для окружающей ее среды. Находясь в глобальном, сверхфрактализованном пространстве, где все функциональные зависимости однозначно определены и сформированы, человек умудряется их абсолютно игнорировать. А потом удивляется, что естественная среда обитания пытается его ликвидировать, как чужеродно-враждебный элемент, со злобным упорством проявляющий яростное стремление к дезинтеграции, породившей этот биологический вид планетарной системе.

Однако вернемся к виртуальному моделированию структурной моноформы следующего уровня. Как правило, всегда имеется множество волновых импульсов, вектора взаимодействия которых параллельны. Интерференция однонаправленного

потока будет определять волновой фронт, формирующий соответствующий внутриструктурно согласованный комплекс. Данный «поток» энергии, взаимодействуя со структурной (растровой) решеткой (голограммой) произвольного типа, будет создавать соответствующую дифракционную картину в виде полевой суперпозиции, пытаясь реструктурировать топологию управляющего (растрового) поля, «расшатывая» его структурные уровни, которые, в этом случае, будут вынуждены изменить свои волновые параметры, «выпадая» из общего согласования со своими систематизированными аналогами, если, в свою очередь, дифференцирующая нагрузки, управляющая полевая матрица позволит это сделать. Корреляция всех возникающих в этом случае производных рефлексов позволяет создать пакет согласованных общесистемных полевых взаимодействий, способных демпфировать выходящие за рамки данной доминанты проявления, как с позиции активации, так и – «затухания», возможного только в случае переактивизации соседних структурных уровней.

Безусловно, когда несколько уровней системы взаимодействия входят в состояние переактивизации – это не существенно, так как многоуровнево согласованная структура достаточно быстро перераспределяет эти проявления. Но когда эффект переактивизации, охватывая локальные блоки спирально-винтовой гиперкластерной системы, создает обширные области фазового диссонанса, тогда обширная дезинтеграция и, как следствие, депрессия – неминуемы. Таким образом, структурная депрессия не возникает самостоятельно, а только за счет переактивизации соседних уровней системы, так как основа биоформы (прототип) постоянно генерирует программно-подчиненный корректирующий импульс. Каждый сформированный в пространстве электромагнитный поток опирается на собственную фазовую основу, любая структурная композиция – также опирается на аналогичную базу (прототип), представляющую собой структурно-скомпонованный фазовый центр, имеющий соответствующую квантовую «точку нуля». Генерация энергоинформационного потенциала окружающим пространством происходит постоянно, а вот неадекватные формы встречного взаимодействия с этой средой приводят к локальной переактивизации и, как следствие, блокировкам и фрагментарному торможению активности соседних структурных уровней.

Как известно, существуют две формы творческой реализации – «на результат» и «на процесс». Реализация «на результат» предполагает такой алгоритм программно-подчиненного действия, который неминуемо приведет к намеченному результату. При концентрации личности «на процесс» важно и необходимо только само действие, динамически выраженный процесс, не зависимый от конечного результата, то есть «главное – участие». «Мы движемся в светлое будущее», а какое и каким образом – никто не знает и знать принципиально не желает. Такой алгоритм, в результате естественной тенденции к винтовой спирализации любых динамических импульсов, рано или поздно, превратится в «запутанно»-замкнутую саму на себя траекторию, и «народ», практически, ходит по кругу, каждый раз протаптывая все более глубокую колею, которая постепенно превращается в траншею, а потом, когда стенки, в результате бессистемной спирализации, обваливаются – в могилу в виде реакции на активно проявляющий себя «деструктор» среды обитания. Но вновь и вновь «просвещенный

народ», видя «собственные следы», считает, что путь правильный, раз здесь уже кто-то проходил и резко увеличивает скорость безумного движения в небытие.

Итак, состояние депрессии любого отдела системы – это производная реакция от переактивизации соседних уровней, поэтому при их дальнейшей активизации вся система обменных взаимодействий войдет в состояние гиперактивного шока, порождающего массовые блокировки. Безусловно, однозначный результат такого действия – гибель. Это даже – не результат развития, равный нулю, а алгоритм, направленный в противоположную, альтернативную эволюции сторону. В данном случае, лучше бы объект «сидел тихо и наслаждался жизнью». Любое активно моделируемое действие должно быть адекватно эффективным, и если нет понимания инициируемого результата, то лучше процесс «не запускать». Извращение принципов согласования – провокация дестабилизации системы взаимодействий. Правда, гиперкластерная система «человек» чрезвычайно устойчива, и ее не так просто «перепрограммировать», введя в состояние полномасштабной деградации, для этого безумцу нужно приложить немалые усилия, так как при снятии директивно провоцируемой активности биоформа за счет принципа структурной саморегуляции, имеющей волновую электромагнитную природу, дифференцирует перевозбуждение. Но если перевозбуждение провоцируется систематически, происходит пошаговая мутация гиперкластерной биосистемы, так как способность к структурной модификации генетически предусмотрена в виде самосовершенствования и адаптации к изменяющимся условиям среды. Но используя, в данном случае, такую возможность эволюционного развития неадекватно, биосистема мутирует, разрушая себя. Какую бы высококачественную коррекцию биоформы ни проводить, как бы филигранно ни выстраивать систему взаимосвязей извне, существует индивидуальное спирально-винтовое сознание, «хозяин» гиперкластерной системы, личность, имеющая доминирующе-приоритетную возможность влияния на собственную структурную композицию. Как известно, поэтапная программно-подчиненная коррекция серьезно отличается от универсально-одномоментного программирования пространственно устойчивой системы резонанса. Если до корректирующего воздействия извне неадекватные проявления субъективизма личности «разбивались» о множественные внутриструктурные субкластерные блокировки, что спасало и без того несовершенную спирально-винтовую бета-зону от глобальных конфликтов, то в выстроенной при помощи программно-подчиненной коррекции системе взаимодействия любые моделируемые личностью импульсы, причем не только конструктивного характера, проходят на глубочайшие уровни биоформы. У такого объекта возможность разрушения собственной структуры становится на много порядков выше. С позиции широко распространенного экстрасенсорного воздействия возникает еще более негативная ситуация, разница лишь в том, что экстрасенсорика формирует в структуре взаимосвязей глубокие и узко специализированные спирально-винтовые треки. Разрушение структуры здесь гораздо более активное, потому что имплантируемые экстрасенсом высокополяризованные импульсы не распределяются равномерно по всей гиперкластерной системе, у них нет устойчивой, пространственно структурированной ориентации, и они начинают себя спирально фрактализировать, буквально, «перемалывая» структурные уровни биосистемы.

В свою очередь, фрактальная программно-подчиненная коррекция биоформы создает устойчивую, пространственно-развернутую систему внутриструктурных резонансов, и когда ее фиксация достигнута, необходимо соблюдать максимальную нейтральность (период адаптации), чтобы возможными неадекватными действиями не спровоцировать отторжения имплантата или его блокировку. Корректирующее воздействие позволяет сформировать фактор, крайне важный для адекватного развития, оно по своей сути направлено на создание устойчивых, многоуровнево скоординированных резонансных систем, формирующих пространственно упорядоченную структуру волновых фронтов, тем самым предлагая прямой, практически ничем не ограниченный, доступ к глубочайшим структурным уровням биоформы вплоть до ее базовой основы. Практикующему необходимо четко представлять себе, что и как он делает, правильно ли сформирована моделируемая корректирующая матрица. Если объективные действия невозможны по причине отсутствия необходимого интеллектуального потенциала, то лучше вовсе ничего не делать. Одна из опасностей медитативно-виртуального построения заключается в формировании узких спирально-винтовых каналов, как в экстрасенсорике, с локальным доступом к глубоким уровням структурной основы, или в широкомасштабной интеграции в собственную гиперкластерную систему неадекватных, по своей сути, высокополярных «отпечатков» используемых технологических приемов.

Обратим внимание на еще одну зависимость, связанную уже непосредственно со схемой встречно-обменных взаимодействий. Итак, биоформа представляет собой комплекс из 10^{15} клеток. Каждая цитоструктурная единица – генератор электромагнитного поля, имеющий очень сложное внутреннее строение, обусловленное высокими требованиями к трехуровневой спирально-винтовой фрактализации прототипа (ДНК) и формированию кластерно-материализованной периферии в рамках III, IV и V Фрактальных баз и соответствующих зон программной конвертации. Рассмотрим, как происходит взаимодействие волнового характера на уровне простейших структурных схем, чтобы иметь представление о пространственном моделировании, так как понимание принципов когерентного взаимодействия – чрезвычайно важный фактор. Например, если в случае какого-либо заболевания традиционная медицина со всем своим многовековым опытом, методиками, препаратами и специалистами оказывается неэффективной, то человек обращается к «народным средствам», полагая, что попив «безвредные» настои каких-то травок, сразу вылечится, но забывая при этом, что все основные яды – растительного происхождения. Не лучше в этом ракурсе и лечение с позиции массово представленных духовных школ... Разве способны аморфные, поверхностно конкретизированные, общего плана действия, предлагаемые различными оккультно-эзотерическими практиками, конструктивно изменить глубоко эшелонированные деформации сложнейшего характера, особенно, когда функциональная основа патологии давно срослась со своей производной периферического характера и, образовав устойчивый резонансный контур, успешно ее поддерживает.

Всем известно, что любая материя – это всего лишь определенным образом сфазированная энергия, несущая в себе конкретный, структурно выраженный информационный потенциал. Тогда возникает резонный вопрос: как можно при

помощи химических реакций или путем введения каких-либо молекулярных компонентов инициировать регуляцию огромного количества электромагнитных волновых фронтов, определяющих многоуровневую внутреннюю спирально-винтовую структуру организма, регулирующую синтез биохимических компонентов. На периферическом уровне, по принципу «клин клином вышибаем», безусловно, можно предпринять какие-то локальные действия. Но необходимость строго направленного воздействия на чуть более глубокие уровни биоформы (бета-зона), в данном случае, не предполагает ожидаемого позитивного результата вследствие масштабной интервенции химических соединений и последующего токсического шока.

Когда практикующие впервые приходят на тренинг по медитативно-виртуальному моделированию, преподаватель скрупулезно объясняет, когда и как необходимо заниматься. Почему, например, стоит придерживаться тех или иных систем упорядоченного питания, тем самым снижая внутриструктурную активность, в первую очередь, биологических фильтров, постоянно находящихся в состоянии глубокой переактивизации или, наоборот, блокировок. Система пространственного распределения максимумов и минимумов активности всегда и везде подчинена физическим законам, и депрессия – всего лишь следствие того, что в соседнем структурном отделе (уровне) сформировано гиперактивное ядро, рядом с которым обязательно образуется зона-компенсатор, функциональная активность которой всегда будет ниже среднестатистической. Но как зону блокировок можно ликвидировать? Активизировав ее локально? Это невозможно, потому что общий комплекс системы распределения плотности зарядов (поляризации), образующих матрицу максимумов и минимумов, уже скоррелированный по типу имеющейся патологической аномалии, не позволит это сделать, произойдет лишь резкий всплеск активизации и сброс (перераспределение) потенциала в те же самые зоны, которые и без того многократно переактивизированы.

Крайне важно для практикующего соблюдать рекомендации наставника осознанно. Если говорится о необходимости в конкретном случае изменения режима питания, то не потому, что это – единственная возможность осуществления пространственной реструктуризации. Только сознательное самоограничение в потреблении тех или иных продуктов для снижения имеющейся переактивизации имеет смысл. То же самое касается таких вредных привычек, как курение, алкоголь и т.д. Как можно, постоянно вводя в состояние токсического шока собственную гиперкластерную систему, рассчитывать на высокоструктурные преобразования?

Однако вернемся к медитативному тренингу. Ранее уже говорилось о том, что оптимальное время для занятий – периоды наименьшей внешней фоновой и, следовательно, внутренней активности, так как хаотические проявления активизации периферического сознания обусловлены тем, что, будучи полностью завязанным на систему сигнал-ответ с рецепторами, реагирующими на активность окружающей среды, оно не в состоянии моделировать выходящие за рамки спирально-винтовых категорий программно-подчиненные матрицы. Именно поэтому заниматься виртуально-медитативным тренингом лучше рано утром. В послеобеденное время, примерно через 6 часов после активной фазы занятий или начала функциональной деятельности начинается период периферических реакций. То есть набор инфор-

мации возможен, примерно, в течение 4-5 часов, в зависимости от степени совершенства структурной схемы практикующего. Далее наступает период, когда система, уже набрав определенный, максимально возможный, потенциал, адаптирует или «сбрасывает» его. «Сброс» происходит различными путями: это могут быть реакции вегетативного характера или психоэмоционального, когда на спирально-винтовую систему, уже и без того перегруженную (перевозбужденную) внешними раздражителями, «сбрасывается» еще и некогерентный потенциал с внутриструктурных уровней. В этом случае «перегруженными» оказываются именно те отделы, которые доминировали всегда, то есть отвечающие за стандартные гиперэмоциональные проявления человеческой психики.

Обо всем этом уже упоминалось неоднократно, так же как о том, что формирование программно-подчиненных установок – это построение общей пространственно-развернутой, фрактально-матричной программы, когда невозможно сформировать следующий уровень схемы, проигнорировав предыдущий. Нельзя смоделировать программный модуль с «прорехами», где не хватает тех или иных структурно-градационных характеристик. Обозначить внешнюю форму программно-подчиненной схемы, виртуально представив, не сложно, например, практически каждый может представить себе куб или сферу. Но все программно-подчиненные параметры сосредоточены во внутренней структурной композиции, о которой говорится постоянно. Если структура объекта не достроена и не хватает некоторых уровней ее фрактально-композиционной градации, то данная матрица может быть когерентно преобразующим модулем только для самой себя, таким образом, «пошаговая» последовательность этапного виртуального построения – необходимое условие для формирования адекватно устойчивой программы. В данном случае ее имплантация во внешний объект, как корректирующей матрицы, – невозможна. Попытки интегрировать куда-то фрагменты фрагментов, недоделанные программные формулировки ни к чему конструктивному не приведут. Но если в процессе имплантации программно-подчиненного модуля построен глубокий трансфер «оператор-реципиент», обязательно возникнет встречная функция перераспределения активного потенциала, что вызовет усреднение характеристик контактирующих объектов.

Возвращаясь к оптимальным условиям для медитативно-виртуального тренинга, напомним, что существуют геофизические и индивидуальные периоды минимальной активизации, их и необходимо использовать – в эти моменты барьерные мембраны становятся более восприимчивы, а моделируемый сознанием графически сформированный импульс – качественнее, вследствие снижения амплитудной активности коры головного мозга и, как следствие, резкого увеличения способности к концентрации. В свою очередь, имплантация некачественной, графически неадекватной программной схемы – практически, «выстрел себе в голову». В данном случае, «качество» несоизмеримо важнее «количества».

Далее, с последовательным совершенствованием собственной структуры, ее реакция на внешние раздражители будет все нейтральнее, и тогда, действительно, с одной стороны, становится доступным моделирование все более сложных пространственных систем, ранее казавшееся невозможным. С другой стороны, сама реакция

гиперкластерной структуры становится иной. Если практикующий формирует, действительно, полноценный, топологически правильный программно-подчиненный модуль и «инсталлирует» его в собственной структуре, обязательно возникает реакция, выраженная тем, что кластерная корреляция биосистемы «размывается», и на какой-то период происходит потеря ориентации, сознания, что связано именно с тем, что спирально-винтовая система взаимодействий отреагировала должным образом – возник реструктурирующий импульс, сформировался соответствующий волновой фронт и некие динамические составляющие. Но если практикующий пытается оперировать некорректно структурно скомпонованным модулем, не имеющим необходимой графической конкретики, то он спровоцирует импульс, активирующий бессистемный рост спирально-винтовых коммуникационных треков, хаотически наматывающихся друг на друга.

Именно поэтому медитативно-виртуальные построения обязательно начинаются «от простейшего» ортогонального прототипа системы координат. Практикующему, прежде всего, нужна опорная база – когда элементарные, но адекватные структурные модули уже сформированы и пространственно зафиксированы, для чего достаточно конкретизации общекоординатной формы. В дальнейшем, когда они уже имеют фиксированное подтверждение в виде адаптированной программы, практикующий их активизирует через соответствующий ассоциативный ярлык. Чем более развита (совершенна) структура, тем меньше необходимость фиксировать базовые координатно-градационные взаимосвязи. Поэтому абсолютно универсальный модуль представляет собой самоаффинную гиперсферу с 3×541431 сегментами, а его программа активизации выглядит как моносфера с точечным центром внутри, больше ничего. Но попробуйте такое квантовое образование создать, чтобы оно не было иллюзией, существующей в пространстве как плоскость, динамически свернутая (вращающаяся) в виде сферы, не имеющей никакой внутренней структурной композиции, кроме внешних признаков, размытых, низкокогерентных и, следовательно, деструктивных. Носитель универсальной схемы может с легкостью использовать имеющийся у него программно-подчиненный модуль, элементарно подтверждая собой всю его огромную структурную «начинку», ему не требуется для этого какой-то особой концентрации. В данном случае, все происходит автоматически, так как сама программа существует как неразрушимое самоаффинное квантовое поле, со времен эпохи Возрождения известное как «философский камень».

Имплантируемая оператором схема начинает приобретать функциональный, «рабочий» вид, то есть способность к коррекции внутриструктурных взаимосвязей произвольно взятого объекта, только в том случае, если она пространственно развернута и структурно устойчива, а значит, графическая программа высококогерентной реструктуризации должна быть фрактализована на трех основных уровнях (α, β, γ). До этого момента ее функциональной стабильности не будет. Виртуальная структура строится, как здание: моделируется та или иная простая, и естественно, доступная для реализации графическая формулировка (база, фундамент), и как только она зафиксировалась, можно переходить к следующему сегменту и т.д. Интеграция в единый модуль – также суть одного из программных или подпрограммных аспектов, являющегося, однозначно, обязательным. Таким образом, поэтапно построенная,

пространственно развернутая программа начинает свое когерентно корректирующее воздействие только в том случае, когда она не только собрана правильно (структура), но и достаточно энергоемка (высока плотность структурно-подчиненного потенциала). До этого момента происходит лишь построение системно-координатной градации и формирование «канала» восприятия, а также выравнивание тех или иных, наиболее грубых, структурных несоответствий спирально-винтовой гиперкластерной биосистемы.

Таким образом, задача перед практикующим стоит простая: виртуально «построить» пространственно-развернутую структурную схему высококогерентной саморегуляции, позволяющую в максимально широком диапазоне частот скорректировать уже имеющиеся взаимосвязи и достроить необходимые по оптимальному алгоритму. Только после адаптации подобной программы возникает когерентно преобразующее управляющее поле (голограмма), и начинаются процессы регуляции структурных взаимосвязей глубокого уровня. Но можно было бы получить такую схему согласования и генетически, от родителей, вместе с третьей спиралью ДНК, в этом случае, достаточно было бы лишь подтвердить («инсталлировать») ее сознательными действиями, что, к огромному сожалению, невозможно на данный момент. Подтверждение фрактально-корректирующей схемы предполагает ее пошаговую адаптацию индивидуально-личностным сознанием, и только потом наступает возможность ее программной активации и пространственно-реструктурирующего задействования. Программно-подчиненная корректирующая схема –всего лишь механизм высококогерентной саморегуляции пространственно-многомерного характера, проявляющий себя на всех уровнях жизнедеятельности личности.

Именно поэтому построение полной, универсальной схемы всегда соответствует прототипу I Ф.Б. и уровню развития спирально-винтового сознания личности – 2,95; далее – лишь период адаптации и набора дополнительного структурно-подчиненного потенциала, формирования управляющего поля, а затем – восстановление утраченного фрагмента ДНК-матрицы, изменение конструкции хромосом и, наконец, биологическая трансмутация, все эти действия входят в оставшиеся 0,05 условных единиц. Затем, на пике геофизической активности возникает квантово преобразующий общеструктурный резонанс. Однако период адаптации будет продолжаться не менее, чем период, необходимый для полноценной «сборки» прототипа схемы. Допустим, если практикующий формировал самоаффинный модуль в течение 7 лет, то и период адаптации продлится не менее 7 лет. Кроме того, необходимо учитывать особенности фрактально разворачиваемой схемы, ее полное соответствие пикам сознательно инициируемого внутриструктурного резонанса, связанного с периодами максимальной геофизической активности и возможностью дополнительного набора высококогерентного энергоинформационного потенциала и дополнительным пространственным согласованием. Сейчас мы находимся в зоне условно минимальной солнечной активности, в 2012 году ожидается ее очередной амплитудный пик, с 2011-го по 2013-2014 годы ввод в спирально-винтовую гиперкластерную биосистему дополнительной структурно согласованной информации будет чрезвычайно сложно осуществим. В это время спирально-винтовые структуры начинают входить в активную фазу бессистемной фрактализации. Безусловно, у

носителей прототипа Универсальной схемы (I Ф.Б.) будет сохранена возможность набора дополнительной структурно-подчиненной информации, но среди носителей стандартной спирально-винтовой схемы – только личности с очень высокой индивидуально-реинкарнационной базой смогут адекватно проводить собственную пространственно-ориентированную структурную коррекцию.

Однако пока еще геофизическая обстановка достаточно благоприятна для построения пространственной системы координат и фиксации в ней высококогерентной программно-подчиненной корректирующей схемы. Практикующему необходимо сформировать основные координатные параметры пространственности и постепенно, в соответствии с общей планетарной активностью вводить дополнительную программно-подчиненную информацию с выходом к периоду пика геофизической активности уже в форму ее материализации на этапе разворота геофизического энергоинформационного потенциала в планетарном пространстве. Следующий период – зона условного «спада» амплитудной активности, позволяющая практикующим провести ревизию собственной структурной формы, запустив те или иные процессы дополнительного согласования, со всеми вытекающими последствиями. Затем снова наступит период повышения солнечной активности, он придется на 2023 – 2024-й годы.

К каждому такому пику геофизической активности все больше и больше практикующих будет подходить к переходу рубежа третьего уровня развития сознания. Но даже в зоне условного минимума активности попытки дать основополагающие знания неподготовленному для этого сознанию будут безуспешными, приводя лишь к агрессивной эксплуатации фрагментарных обрывков этих знаний.

Преодоление рубежа (квантовый барьер) третьего уровня развития сознания личности – это принципиальное изменение всего цитоструктурного комплекса полностью. Одно дело – набор информации, согласование, упорядочение, структуризация и пр., и другое – масштабное изменение статуса цитоструктуры, когда сверхспециализированные единицы становятся универсальными. Далее, в процессе перехода к четвертому уровню развития сознания, при достижении 3,75 – 3,8 у биологической материи, имеющей, как известно, электромагнитную природу, появляется возможность уже достаточно длительное время находиться в сугубо энергоинформационной форме. Уровень развития сознания представителей высокоразвитых цивилизаций, курирующих нашу планету, соответствует 3,50 – 3,95, поэтому они могут находиться как в материальной среде пространства Земли, моделируя или инициируя те или иные эволюционные процессы когерентного преобразования этого мира, так и пребывать вне его, представляя собой сугубо энергоинформационную субстанцию абсолютного разума, через которую Универсальная Вечность проявляет себя в этом мире.

Личность, сумевшая сделать адекватные шаги на пути своего структурного совершенствования – энергетически ярко выделяется на фоне всех остальных. Ее можно сравнить со светлячком, попавшем ночью в муравейник – «все копошатся, а он один светится». Поэтому, как это ни парадоксально для сознания обывателя, но объективно развивающаяся личность привлекает пристальное внимание контролирующих нашу звездную систему цивилизаций. Безусловно, ими моделируется процесс общесистемной интеграции таких структурно модифицирующихся объектов

в некий кластерный комплекс, определяющий своими действиями стратегическую направленность эволюционного развития планеты Земля. Таким образом, даже не подозревая об этом, реально пространственно развивающиеся личности активно участвуют в судьбе цивилизации, формируя программно-подчиненное будущее общества в целом.

Как уже было отмечено, непосредственное влияние на процессы встречно-обменных взаимодействий оказывается тогда, когда вся шкала последовательной модификации структурной основы личности становится когерентно преобразованной, приобретая характер фазово упорядоченной самоаффинной схемы. Так как все периферические взаимодействия представляют собой сугубо динамические процессы линейного, спирально-винтового характера и соответствуют принципам IV Ф.Б., но контролируются с позиции фазового каркаса II Ф.Б., а опираются – на структуру согласования смысловых категорий (штампов) диапазона восприятия III Ф.Б., то попытка получения выраженных пространственно-развернутых модификаций при введении плоских схем преобразования путем использования алгоритма спирально-винтового согласования плоскостей (информационных штампов) III Ф.Б. – не адекватно для контроля и управления процессами, определяемыми схемой взаимодействий IV Ф.Б. То есть для того, чтобы конструктивно повлиять непосредственно на синтез биологической материи, необходимо произвести пространственное согласование структурных взаимосвязей биоформы (β-зона) с позиции ее фазового каркаса (γ-зона) – II Ф.Б., что обусловлено тем, что структура II Ф.Б. определяет весь комплекс так называемых 14-ти типов решеток Браве и несет в себе программно-подчиненный принцип пространственной адекватности структурного согласования молекулярных композиций тех или иных кристаллических решеток материи. Поэтому до той поры, пока пространственно-развернутая корректирующая программа, моделируемая практикующим, не сформирована на достаточно высококогерентном структурном уровне, выраженного влияния на синтез необходимых для жизни биохимических композиций – не получить. В этом случае возможна лишь дифференциация деформаций и блокировок спирально-винтового комплекса взаимодействий, являющаяся регуляцией генетически инициируемых процессов синтеза. Деформации поверхностно-периферического характера, безусловно, будут ликвидированы автоматически, в момент фиксированного формирования и адаптации пространственно корректирующей программы. Но контроль и когерентно преобразующее влияние на процессы синтеза цитоструктурного комплекса биоформы появятся только тогда, когда программно-подчиненная пространственно-развернутая конструкция II Ф.Б. (γ-зона) будет не только виртуально построена, но и адаптированно зафиксирована биоформой.

Но практикующему нет смысла постоянно фиксировать корректирующую пространственно-развернутую схему когерентного преобразования на уровне II Ф.Б., ему необходимо двигаться дальше – модифицируя моделируемую матрицу в последующий, высший, алгоритм, универсально включающий в себя все формы широкодиапазонного когерентного преобразования. И здесь также может помочь определенная «уловка»: при виртуальном моделировании пространственно-развернутой программно-подчиненной схемы координат фазового согласования (II Ф.Б.), но не

дожидаясь ее пролонгированной глубокой адаптации, можно сразу перейти к формированию самоаффинного гиперсфероида I Ф.Б. Это возможно лишь путем точного моделирования всех 26 векторов сферической фрактализации схемы. Безусловно, не построив прототип II Ф.Б., как фазовую основу схемы I Ф.Б., универсально модифицировать спирально-винтовую конструкцию нельзя, так как сфера является сложным многогранником, образовавшимся в результате множественного дублирования структуры II Ф.Б., разворачивающейся вокруг своего фазового центра и фиксирующей деление каждого сегмента поверхности пополам; количество граней такого многогранника стремится к бесконечности. Только таким образом можно «приблизиться» к гиперсфере, и этот алгоритм построения требует не только прототипа, но и соответствующей, фиксированной фазовой основы, абсолютно необходимой для дальнейших модификаций. Но если сформированную пространственно-развернутую схему II Ф.Б. жестко зафиксировать и адаптировать, не привнося прототипа гиперсферической модификации, то универсальности диаграммы взаимодействия фрактально-подчиненных сегментов II Ф.Б. достичь не удастся. Будучи адаптированной в таком конкретном виде, смоделированная конструкция не способна к дальнейшему центростремительному «развороту» фрактализации, при котором любая из осей самоаффинной схемы способна стать условно базовой. В этом случае практикующий столкнется с мощным противодействием жестко зафиксированной структуры фазового каркаса, не способного к фиксации себя в более широком диапазоне информационных категорий. Для третьего лица – это, безусловно, элементарно возможное действие, но однозначно приводящее к внутриструктурному конфликту и невозможности адаптации имплантата. С позиции самого практикующего –дальнейшее структурно-эволюционное продвижение требует резко повысить уровень внутрисистемной энтропии, введя систему в состояние информационного перенасыщения, предполагающее определенную степень структурной дифференциации, и только потом двигаться дальше. Поэтому, адаптации пространственно-координирующей схемы II Ф.Б. без имплантации сферической модели программы на этом этапе – не должно быть. Таких «не заметных со стороны» нюансов – огромное количество, и без наставника, который уже смог пройти этот путь и знает специфику возникающих проблем, сориентироваться не удастся, если, конечно, индивидуально-личностное ядро практикующего не обладает огромным энергоинформационным потенциалом, «обрекающим» его на успех. В этом случае практикующий не всегда осознанно, но со стопроцентной уверенностью, совершает то или иное адекватное действие. Затем происходит анализ, подтверждающий, что выбранный им алгоритм, активирующий соответствующую систему внутриструктурного взаимодействия периферической личности со своей неосознанной базовой основой, не случаен. Тогда практикующий начинает этим «даром» пользоваться постоянно, абсолютно доверяя «своей интуиции», у него появляется способность к глубокому аналитическому тестированию всевозможных, даже встречаемых впервые, информационных объектов. Безусловно, это крайне важные моменты совершенствования личности, вырывающейся из «рабства» спирально-винтовой одновекторности в бескрайнее пространство Вселенной.

Итак, мы уже осветили некоторые теоретические вопросы, которые необходимо уяснить для последующей адекватной оценки конструктивных форм медитативно-виртуального моделирования. Вернемся к понятию самоаффинной «сферы». Сфера представляет собой некую универсальную форму, имеющую наименьшую площадь взаимодействия с внешней средой. В результате, именно такая форма энергетически наиболее выгодна. Особые свойства сферы и окружности (плоскостного сечения сферы) связаны с сугубо волновыми процессами, лежащими в основе любых последующих форм материализации программно-подчиненного алгоритма произвольного типа.

Известно, что во Вселенной существует некое особое пространство (квантовое поле), называемое «черной материей», напрямую не фиксируемое с помощью имеющихся на сегодняшний день физических методов. Современная наука предполагает, что основная «масса» Вселенной заключена именно в этой «черной материи», имеющей квантовую природу. Оказывается, что центр Галактики также представляет собой так называемую «черную дыру». Название «черная» – связано с физическим понятием «абсолютно черного тела», которое полностью поглощает любое излучение путем его преобразования в абсолютно когерентную форму. Таким образом, «черная материя», гиперпространство – суперстабильная квантовая структура энергии, инициирующая, как любая голограмма, возникновение «краевого эффекта», предполагающего появление рефлекса – электромагнитного излучения в виде динамического «сброса» структурно-кодируемой информации, которая, по причине поляризации, «не удержалась» на базовом носителе. И если рассмотреть атом материи, являющийся сложным многогранником, стремящимся к абсолютной сфере, можно отметить, что он циклически пульсирует, и это физически обусловлено его строением. Как материальный объект, абсолютная сфера – невозможна, но совершенно реальна с позиции «квантовых объектов». До определенного уровня структурного качества сфера вообще может не иметь никакого отношения к процессам высококогерентного преобразования. Но существует барьер, квантовый переход, дающий объекту возможность приобретения некоторых особых качеств, при следующем реструктурирующем переходе – новых свойств и т.д. Таким образом, на любом этапе структурного развития сферу можно рассмотреть как очень сложный многогранник, так как всегда существует разность максимального и минимального отклонения диаметров, а следовательно, площади поверхности сферы, от некой средней составляющей, что связано с природой волновых процессов. Поэтому любая сферическая поверхность представляет собой упорядоченную систему максимумов и минимумов, но чем меньше разница между максимумом и минимумом, тем совершеннее ее структурная матрица и стабильнее сама сфера. Тенденция к уменьшению данной разницы (дискрет) определяет фактор структурного развития самоаффинной системы, как таковой.

Рассмотрим простейшую фрактальную сферу, собранную из собственных аналогов, на поверхности этой элементарной схемы будут присутствовать зоны максимумов и минимумов, и практически, оболочка сферы будет представлять собой замкнутую волну из шести амплитудных максимумов и двенадцати минимумов (рис. 3).

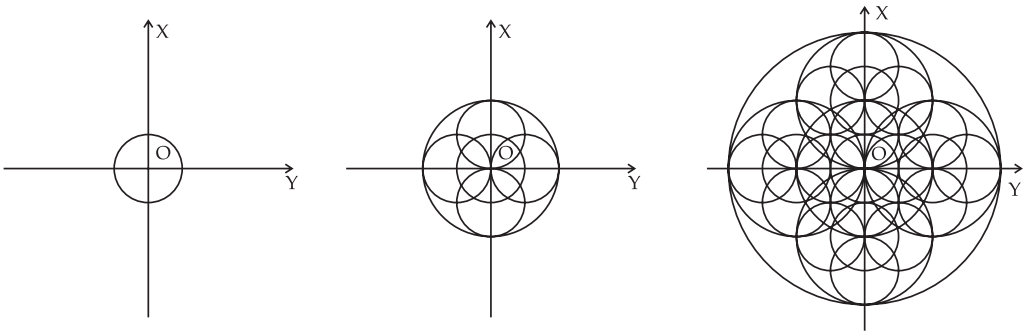

Рис. 3. Конструкция элементарной фрактальной сферы.

Каким образом такой объект может повысить стабильность собственной конструкции? Поверхностная зона энергетического минимума всегда будет стремиться присоединить к себе некий полярный модуль для того, чтобы, выровняв поверхность, сократить площадь контакта со средой, то есть это зона, стремящаяся повысить плотность своего «заряда» путем активного присоединения любых внешних информационных единиц. Но резкое повышение потенциала в зоне минимума вызовет динамический процесс перераспределения плотности поверхностной поляризации, который не остановится мгновенно. В результате, если присоединение будет идти до той поры, пока зона не превратится в зону максимума, означая, что в пределах поверхности объекта будет происходить постоянная миграция амплитудных полюсов, подчиненная сложному алгоритму спонтанного динамического согласования. Графически это может выглядеть, как некое волнообразное движение зарядов по поверхности (поверхностная волна). Таким образом, локальное присоединение любой информационной единицы или комплекса единиц (поляризация) всегда будет приводить к некому периодически возникающему избытку, который спровоцирует альтернативный процесс – «сброс» во внешнее пространство неадаптированных единиц. Подобное энергетическое пополнение возможно в результате внутриструктурной инерции и полярности присоединяемых элементов, так как в случае их абсолютной универсальности, то есть нейтральности, они просто не будут стремиться к образованию кластерной оболочки объекта, вступая в реакцию взаимодействия с его поверхностью. Отторжение – «сброс» полярных единиц также имеет некоторую инерцию, поэтому всегда «сбрасывается» потенциал, несколько больший необходимого. В результате, вся система находится в состоянии постоянной пульсации, излучая энергоинформационные импульсы и работая как электромагнитный осциллятор.

Безусловно, подобная пульсация формирует волновой процесс, имеющий определенные параметры. Структурное ядро рассматриваемого объекта будет постоянно испускать в пространство некий энергоинформационный импульс (рефлекс), характеризующий происходящие процессы. Генерация в пространство любых частотно-волновых колебаний создаст определенное электромагнитное поле соответствующей конфигурации. В свою очередь, гиперпространство представляет собой

сверхупорядоченный энергоинформационный квантовый комплекс, собранный по принципу I Ф.Б., который, соответствуя стремящемуся к бесконечности энергетическому потенциалу, настолько когерентно безупречен, что обладает абсолютной стабильностью. Но если рассматривать данный комплекс более подробно, с учетом компоновки, можно отметить, что самый внешний, поверхностный уровень имеет некую разность потенциалов, которая обязательно будет моделировать «краевой эффект» возникновения электромагнитного поля с соответствующими волновыми потоками широкого диапазона частот. И именно здесь, на рубеже четвертого конвертера, и возникает комплекс электромагнитных полей, а значит, разность потенциалов и энергия, участвующая во всех последующих фрактально представленных модификациях синтеза материи. Таким образом, в результате постоянно происходящего углубленного согласования, каждая гиперпространственная «единица» на определенном уровне теряет часть своего не адаптированного энергоинформационного потенциала, что провоцирует последующие процессы ступенчатой конвертации, и в конечном итоге, синтез ядерных оболочек материи, которые, становясь, в свою очередь, имеющими электромагнитную природу опорными резонаторами, формируют процессы встречных импульсно-волновых реакций. В результате, моделируется сложнейшая система динамических спирально-винтовых взаимодействий, которая определяется, как суперпозиция, порождающая их – высококогерентное устройство Вселенной. Возвращаясь к понятию «черной материи» – необычные свойства и функции этого квантового каркаса многомерного пространства Космоса также определяются природой электромагнитных полей, им образованных и его поддерживающих.

Попытаемся понять, в чем необычность свойств гиперсферы, как самоаффинного образования, а также причины ее высокой структурной стабильности. Само понятие «сферы» и ее фрактальной модификации, как структурно сформированного объекта, собранного из собственных аналогов, предполагает наличие базового прототипа (δ) и трех уровней структурной модификации (α, β, γ) и, соответственно, 15 фазовых центров (δ`) по любому из диаметров встречно направленного распределения информационной нагрузки. Это достаточное количество фрактально развернутых системных образований, необходимых для полноценного спектрально-дифракционного отклика пространственно-развернутой схемы встречно-резонансного взаимодействия на соответствующий частотно-волновой раздражитель, имеющий электромагнитную природу.

Попробуем рассмотреть кольцо как одну из элементарных проекций сферы на плоскость. Можно отметить, что при взаимодействии с широкодиапазонным волновым фронтом, поверхность кольца частично отражает его и частично пропускает. Распределение трека движения волнового фронта широкого диапазона частот внутри такого объекта будет происходить таким образом, что электромагнитные импульсы, длина волны которых кратно сопоставима с линейной величиной диаметра, будут концентрироваться в области центра, образуя там фазовый центр системы. Остальные, в зависимости от параметра своей волновой доминанты, – частично отразятся (дифрагируют) или двинутся внутрь кольца, отклонившись на угол, соответствующий длине электромагнитной волны. Безусловно, лишь единичные импульсы будут образовывать соответствующие диаметру кольца, свернутые в виде «восьмерок» стоячие волны.

Постоянный поток электромагнитных импульсов широкого диапазона будет провоцировать возникновение интерференционного стремления к регуляции движения, формируя соответствующую структурную матрицу. К примеру, все знают, что существует стробоскопический оптический эффект – вращающееся колесо со спицами в какой-то момент, когда частотные параметры совпадают, создает оптическую иллюзию, что спицы «стоят» на месте или начинают вращаться в обратную сторону. При замедлении или увеличении скорости вращения колеса фазовое совпадение нарушается, и эффект исчезает.

Если предположить, что в рассматриваемом сложном волновом фронте существует хотя бы одна доминирующая по своей амплитуде частота, то она спровоцирует общее, однонаправленное вращение всех импульсов и систему интерференции в целом. Как только это произойдет, изменить направление движения на противоположное – станет невозможным. Для этого нужно будет вначале остановить предыдущее действие, дифференцируя коррелирующую процесс энергию, переждать период максимума динамики, и лишь затем инициировать новое направление вращения электромагнитных составляющих поверхностной волны. Поэтому в любых макросистемах все динамические тенденции направлены в одну и ту же сторону – это касается и особенностей спирально-винтового разворота Галактик, и линейно-орбитального взаимодействия планетарных систем, и множества других объектов. Причина этого феномена простая – одномоментное возникновение согласованной трехуровневой системы спирально-винтовой фрактальной стабилизации, которая делает вектор разворота волнового потока достаточно устойчивым.

В результате вышеописанных процессов, внутри рассматриваемого кольца возникает множество точек интерференционного взаимодействия с различными волновыми треками, направленными строго определенным образом. Эти точки согласования – новые фазовые центры – формируют очередные концентрические окружности, характеристики которых будут строго адекватны частотным параметрам изначального волнового фронта, то есть функции, являясь ее производными. Если электромагнитный поток имеет широкий, но конкретный спектр, можно однозначно сказать, сколько вложенных друг в друга кольцевых уровней будет образовано. В этом случае, основных кольцевых уровней (зон) и связанных с ними внутренних структур динамического взаимодействия – будет семь, образующих трехуровневую систему (δ – центр, α-β-γ), далее возможна более мелкая градация, но в рамках основных трех зон. Таким образом, возникла сложная система динамического взаимодействия, сформировавшая соответствующие кольцевые уровни (зоны).

Итак, для получения стабильной структурно-подчиненной системы необходимо создать вложенную друг в друга трехуровневую кольцевую спектрограмму (δ – центр, α-β-γ), и в данном случае, это произойдет автоматически. В процессе ее фрактального разворота будет получена система из семи кольцевых уровней, определяющих полноценную кольцевую спектрограмму, фиксируемую пятнадцатью расположенными по каждому диаметру фазовыми центрами. В результате, образуются три основных спектральных уровня, разделенные общей внутренней структурной градацией на семь дополнительных. Далее, в процессе когерентного преобразования каждый из семи будет иметь еще более мелкую структурную градацию, и в

результате, возникает соответствующее частотному диапазону «материнской» волны бесконечное количество уровней, распределенных и согласованных в соответствии с собственными волновыми характеристиками. Первичные три уровня будут определять «кольца Френеля», когерентно сфазированный модуль. Таким образом, сфера является синтезатором высококогерентной, аналогичной внутренней схематизированной градации, с четким, структурно-подчиненным распределением энергоинформационной нагрузки по зонам, уровням, подуровням и т.д.

Попробуем рассмотреть, как будет происходить аналогичный процесс в объекте другой формы – кубической. При взаимодействии с падающим широкодиапазонным излучением только в сфере возможно точное повторение отраженных углов. В кубической форме будет происходить фильтрация, то есть часть частотно-волнового диапазона демпфируется, а часть, наоборот, сформирует доминирующую резонансную форму. Возникающие в кубе иррациональные диагонали √2 не дадут устойчивой интерференции, но ортогональная осевая градация проявляет себя однозначно рационально. Преобразование структурно-скомпонованного куба в сферу можно получить с помощью кратного дублирования каждого сегмента схемы (273) – путем построения дополнительной структуры, развернутой на половину угла между имеющимися векторами фрактализации, до той поры, пока не будет перейден рубеж высококогерентного согласования и не возникнет устойчивая гиперсферическая спектрограмма. Дальнейшее развитие – это квантовый скачок, переводящий все волновые функции в квантовую форму, возможный при достижении определенного количества (плотности) сегментарных образований и являющийся сигналом к «запуску» системы сферической диаграммы резонансного взаимодействия.

Самоаффинная гиперсфера – единственная система, способная к автоматическому высококогерентному преобразованию широкого диапазона частот и, следовательно, – к бесконечному накоплению энергоинформационного потенциала, что обусловлено ее структурной схемой. Поэтому все без исключения адекватные действия практикующего по виртуально-медитативному моделированию до определенного момента являются лишь программной базой (матрицей), позволяющей подойти к следующему этапу – переходу к формированию виртуального прототипа сферы (I Ф.Б.); такая схема фрактально-интегрируемого резонанса принципиально не сопоставима с любой другой систематизированной конструкцией по своим возможностям когерентного преобразования. Если взять структуру абсолютного куба (II Ф.Б.) и вписать его в многоуровневую (R; R√2; R√3) сферу I Ф.Б, образуется объект, способный к бесконечно емкому восприятию, анализу и реализации любых энергоинформационных категорий активной встречной генерации. То есть формируется неразрушимая база, позволяющая высококогерентно реализовывать программно-подчиненные формулы упорядоченного синтеза материи любого рода, заложенные в пространственно-развернутой схеме фазовых координат II Ф.Б.

Итак, основные положения, отраженные в теории ВІР и технологии медитативно-виртуальной коррекции спирально-винтовых гиперкластерных биосистем, опираются на физические принципы мироздания, поэтому в процессе пространственной реструктуризации не возникает никаких системных противоречий. Конечно, существует огромная масса нюансов, известных практикующим,

и еще больше – конспирированных, к познанию которых необходимо стремиться. Главное, что, казалось бы, «безумные» мечты о достижении человеком собственной сверхстабильности, творческой универсальности, физического бессмертия и т.д. – это не «эзотерическо-мистические бредни», а четко сформированные производные от функциональной основы мироздания, позволяющие физически реализовать данный «феномен», превращающийся в элементарную реальность. Безусловно, эти знания «сладки» в момент восприятия, но вызовут «глубочайшую скорбь» в процессе осмысления. Причина проста: имея реальные перспективы, чтобы рано или поздно получить место на скамье «рядом с Отцом моим», миллионы и миллиарды низведенных до уровня животных людей прозябают в болезнях и немощности и гибнут, так и не осознав, что априори, от сотворения Мира, имеют полное право и возможность жить вечно, и не просто физически существовать, а быть творчески активными личностями, полноценно участвующими в процессе структурного совершенствования бесконечного пространства и времени Вселенной. Знания, пришедшие к нам из древности, только сейчас начинают получать подтверждение в виде четко сформулированных физических законов. Правда, интегрировать все в единое, высококогерентное целое – не просто, особенно, когда пути и цели развития личности и цивилизации в целом лишь смутно угадываются «в сумерках» тотального невежества.

Но вернемся «на Землю», в объятия текущей реальности. Качество построения, градация, связанная с моделированием структурного взаимодействия – всего лишь механизм запуска (программная матрица). А далее возникают процессы другого рода, являющиеся уже производными от базового прототипа, затем они становятся функцией для собственных производных и т.д. Тут – важнейший момент, но для того, чтобы «запустить» процесс пространственной реструктуризации, необходимо соблюдение определенных условий. В этом случае процесс активируется по своему собственному алгоритму. Аналогичным образом в свое время произошло рождение Вселенной – были соблюдены необходимые условия – и одномоментно (квантовый скачок) произошел пространственный разворот многомерной матрицы гиперпрототипа. Но активация любого процесса всегда сопровождается возникновением инерции. И даже в случае, когда определена необходимая для формирования встречных функций стройная система опорных резонаторов в виде структурно безукоризненной, пространственно-интегрированной суперматерии, появление инерции требует последующей регуляции фазового диссонанса, но тенденция к развороту и сжатию, как программная функция формирования систематизированного резонанса, присутствует изначально, как «вшитая» в прототип аксиома. Поэтому центробежный разворот, получение устойчивой опорной конструкции, спонтанное проявление бесконечно увеличивающегося количества производных, возведенных в собственную степень, и, как следствие, их обратное высококогерентное преобразование и центростремительное всасывание гиперпространством – такая форма пульсации, называемая «дыханием Вселенной», существует априори. Пытаться оценить временную величину этих периодов бессмысленно – они огромны. Здесь важно понять суть: фрактальное клонирование программно-подчиненного принципа (прототипа) во все процессы, от сверхслабых – в наноструктурных образованиях до гиперактивных – при формировании галактических макросистем.

Если осваивать технологии, основанные на парадигме Универсального развития сознания, между делом, поверхностно относясь к медитативно-виртуальному программированию пространственной реструктуризации, то и ожидать позитивного результата не следует. Но когда приходит понимание всей сложности вложенных друг в друга структурных композиций, внутренней логики их прототипа и т.д., осознаешь, какое количество труда и знаний необходимо вложить практикующему, и почему процесс эволюции цивилизации идет так сложно, подчас «проваливаясь в бездну» неадекватности, но прогнозируемый результат того стоит.

Необходимо рассмотреть еще один важный момент – механизм возникновения системы взаимодействия с позиции волновой интерференции. Итак, точка (фаза) формирует волновой импульс, то есть определенную последовательность спирально-винтового распределения максимумов и минимумов, концентрации плотности электромагнитного заряда. Любая волна, как спирально-винтовая плоскость, может быть промодулирована еще и дополнительной субволной, то есть, представляя собой «носитель» дополнительных частотно-волновых модуляций. Каким образом необходимо разместить субъекты – носители более высокочастотных импульсов, чтобы образовалась система согласованного резонансного взаимодействия? Любые два объекта, излучающие электромагнитные импульсы, формируют зоны встречного взаимодействия в виде двояковыпуклых линз со сложной внутренней структурной градацией. Далее, или эти два генератора будут излучать одну и ту же волновую доминанту, как абсолютно адекватную встречную функцию, и тогда возникнет резонанс, или необходимо изменить их расположение и вектора взаимодействия так, чтобы возникло согласование позиций, инициирующее резонанс. При увеличении количества контактирующих объектов и формировании новых направлений векторов поляризации также возникнут новые зоны интерференции.

Итак, был один фазовый центр; второй – определил вектор взаимодействия, сформировавший необходимость развития и адаптации; третий фазовый центр позволит получить устойчивое волновое взаимодействие нового интерференционного характера, соответствующее этому системному комплексу. Таким образом, имеются три фазовые точки, не принадлежащие одной прямой, позволяющие создать некий устойчивый комплекс, пускай даже линейно-винтового характера. При дальнейшем фрактальном построении необходимо обозначить уже программно-подчиненную сформировавшемуся прототипу точку, генерирующую аналогичную волновую функцию, моделирующую еще более выраженную форму структурной интерференции.

Таким образом, уже в начале пространственно-структурированного моделирования определился некий программный параметр (прототип) фрактализации, который необходимо соблюдать в дальнейшем. Практикующий мог бы действовать и по другому алгоритму, но, начав конкретно выраженное конструирование, он оказывается связан возникающими в процессе интерференционного согласования «обязательствами».

Любые фазовые точки, принадлежащие окружности с определенным радиусом, будут четко взаимодействовать между собой, создавая структуру интерференции. Дальнейшее моделирование предполагает построение в направлении радиусов

системы. Начальную точку (фазовый центр) виртуально-медитативного построения практикующий может сформировать в любом месте доступного пространства, для достижения резонанса с объектом требуется учитывать только длину волны и вектор взаимодействия. Вторая точка уже формируется с условием соответствия своего позиционирования относительно первой и существующих волновых параметров. Следующая точка, третья, еще более жестко связана с двумя предыдущими резко возникающими требованиями к их интеграции и согласованию позиций.

Итак, в случае с первой точкой, как центральным фазовым центром, расстояние до следующего уровня равно произвольно выбранному радиусу, в результате, она находится на определенном расстоянии от других, и эти расстояния (R) равны. В противном случае, взаимодействие с «периферией» будет неравнозначным, следовательно, тенденция к автоматическому перекосу или каким-то динамическим искажениям волновой системы будет явно выражена, а целью практикующего является создание пространственно-равновесной, фрактально скомпонованной системы. Таким образом, при медитативно-виртуальном моделировании пространственно-развернутой схемы резонансного взаимодействия, а это принципиально отличная от стандартного спирально-волнового алгоритма форма, где встречную функцию определяет именно резонансный контур, все фазовые точки – «генераторы» электромагнитных импульсов – должны формироваться в строго соответствующих позициях пространственной системы координат.

Далее возникают разворачивающийся волновой фронт и перпендикулярная ему «оптическая ось» в зоне встречной интерференции уже другого характера, и соответственно – другой, новый, уровень зависимости. Ее графическое изображение (рис. 4) напоминает древнекитайский символ жизни – свастику (разворот системы из точки). Как известно, жизнь – это динамика взаимодействия с окружающей средой, и здесь отражен принцип распространения в структурно-подчиненном фазовом пространстве последовательно оформленных, спирально-винтовых импульсов.

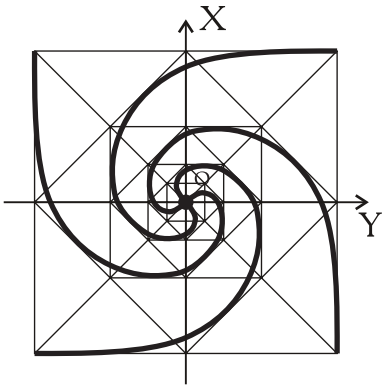

Рис. 4. Динамический разворот базовой основы в плоском фазовом пространстве.

Рассмотрим данную конструкцию. По кратчайшему расстоянию между расположенными по диагоналям фазовыми центрами координатной схемы формируются треки устойчивого спирально-винтового процесса, но они совершенно не соответствуют радиусу, определяемому высококогерентным волновым фронтом оптимального характера. В этой схеме возникает спирально-винтовой трек, образующий точки возможного резонансного взаимодействия с общим фазовым центром. Эти точки относительно центра находятся на равном удалении друг от друга, то есть парная симметрия (волна-полуволна) – соблюдается, и блокирующего процесс диссонанса не возникает. В результате, формируется свернутая в спираль позиция, не принадлежащая ни к одной из известных нам ранее структурных форм, но тем не менее, она является зоной возможного резонанса. Эти зоны носят производный характер: они не были целенаправленно смоделированы, но возникли в процессе спирально-винтового разворота, встречно способствуя стабильности всей собственной системы, собранной из множества собственных аналогов.

Таким образом, все без исключения следующие точки (фазы), моделируемые практикующим в направлении сформированных ранее осей X,Y,Z должны располагаться, исходя из принципов волнового соответствия «волна – полуволна – четверть волны». Все они будут находиться в общесистемном взаимодействии, но виртуально строить их практикующий может только синхронно, относительно центра, то есть одновременно по всем трем ортогональным осям, в противном случае, система потеряет пространственное равновесие, что «грозит» скручиванием в самоблокирующуюся спираль. Если практикующий, забыв этот важнейший принцип, в процессе тренинга не действует с позиции сохранения пространственной устойчивости моделируемой схемы, возникает динамика, превращающая конструкцию в турбулентный гиперактивный «вихрь» по типу торнадо.

В свою очередь, центральная точка (фаза) моделируемой программно-подчиненной схемы должна находиться в максимально нейтральной зоне, например, в области слепого пятна задней доли гипофиза, но эта область труднодоступна, и воспользоваться ею можно лишь в результате фрактального разворота пространственно адаптированной схемы координат. Поэтому в качестве начальной точки пространственно-развернутого построения лучше выбирать область верхнего отдела солнечного сплетения, так как в данном отделе присутствует система иннерваций, и структура пространственно моделируемой фазовой схематизации, с ней взаимодействуя, вызовет встречные реакции биоформы, адаптированные через ЦНС уже на первом этапе. Таким образом, практикующий формирует тенденцию к уравновешенным реакциям всей биосистемы за счет того, что упорядоченное распределение активного потенциала вызывает пространственное согласование множественных реакций организма, что провоцирует перераспределение имеющихся ранее локальных нагрузок и демпфирование как излишних пиковых амплитудных проявлений, так и наоборот, активизацию тех отделов, которые, по каким-то причинам, находились в депрессии, что оказывает выраженное стабилизирующее влияние на биоформу в целом.

Таким образом, действия практикующего должны быть направлены не на «висящие в воздухе» сугубо графические виртуальные построения, а на программно-

подчиненное моделирование схемы пространственного согласования волновых фронтов и получение фрактально упорядоченной структуры общеинтегрального (суперпозиция) электромагнитного поля биоформы. Солнечное сплетение – зона очень мощной, плотной иннервации, по своей схеме соответствующей иннервации головного мозга, но, тем не менее, ее верхний отдел нейтрален, что позволяет не только сформировать максимально нейтральный фазовый центр, но и построить вокруг него матричную схему пространственного прототипа II и I Ф.Б.

Дальнейшее построение предполагает фрактализацию прототипа, охватывающую всю биоформу, его разворот происходит относительно вертикальной оси организма, с четким попаданием и фиксацией в тех участках биоформы, которые являются важнейшими отделами жизнеобеспечения – железами, нервными сплетениями и т.д. Таким образом, в результате фрактального разворота виртуально смоделированного прототипа пространственной высококогерентной реструктуризации, охваченными схематизацией оказываются: центр грудины, щитовидная железа, центральные отделы головного мозга с комплексом желез. При продвижении вниз это – пояснично-крестцовый отдел позвоночника, вправо-влево – отделы фильтров (печень, селезенка, почки). При виртуально-медитативном моделировании структурной матрицы пространственная ось программно-подчиненной корректирующей схемы всегда соответствует позвоночному столбу, а контроль процесса построения осуществляется за счет фиксации практикующим реакций, возникающих в различных отделах организма.

Если имплантируемый в биоформу корректирующий модуль сформирован правильно и структурно плотно, то стабилизация ведущих процессов жизнеобеспечения произойдет обязательно, посредством имеющейся, развернутой по всему организму системы иннерваций, что сопровождается множественными процессами упорядочивания имеющихся внутрисистемных обменных реакций. В этот момент возникает выраженная тенденция к амплитудному снижению бессистемных динамических проявлений, саморегуляции процессов гомеостаза, и как следствие, активизация всех систем контроля за функциональными ритмами. Задача практикующего в данном случае не проста, потому что она требует соблюдения определенных стабилизирующих процесс правил, вытекающих из принципов достижения высококогерентного преобразования гиперкластерной биосистемы. Следует постоянно помнить, что при виртуальном построении ни в коем случае нельзя «перегружать» какую-либо из осей (векторов фрактализации), так как несбалансированность системы координат спровоцирует ее структурный «перекос» и вращение. Как только в структурном комплексе возникло движение, спровоцированное «перекосом», она будет обязательно «свернута» в спирально-винтовую форму, причем скорость вращения будет постоянно увеличиваться, превращая схему в гиперактивный модуль. Поэтому лучше вовсе ничего не делать, чем, преобразовав мощный полевой фронт в турбулентный вихрь, вызвать переактивизацию и общее ухудшение состояния всей биоформы. Таким образом, какой процесс ни моделировать, какими видами (диапазонами) энергии и информации ни оперировать, необходимо всегда соблюдать условия, соответствующие «технике безопасности», тем самым избегая спонтанно вырвавшихся «на волю» проявлений неконструктивного характера. Путь структурного совершен-

ствования всегда связан с индивидуально-личностной эволюцией – невозможно, не развивая интеллект, справиться с процессами, требующими глубокого понимания и скрупулезного отношения. Если не учитывать зачастую с трудом фиксируемые нюансы, можно разрушить и то шаткое равновесие, которое изначально имелось в генетически ущербной, спирально-винтовой биосистеме. Практикующий получает допуск к мощнейшему механизму многоуровневой регуляции, но чем большими возможностями он обладает, чем он ближе к Универсальности, тем выше требования к адекватному использованию имеющихся наработок. Несоблюдение правил в данном случае может привести к трагическим последствиям. Как известно со слов Платона, «...сын верховного божества Гелиоса Фаэтон так сильно разогнал колесницу своего отца, что не только сам сгорел в объявшем его пламени, но и уничтожил множество соседних миров!». В частности, непродуманные действия в процессе реструктуризации планетарного комплекса Солнечной системы привели к тому, что ось Земли переместилась на 1200 км, а вместо одной из планет возник пояс астероидов, с Марса была «сорвана» атмосфера, а генетическая матрица (ДНК) человека лишилась третьей полипептидной цепи, тем самым «опустив» человека до уровня животных, заблокировав перспективу автоматической трансмутации одновекторной спирально-винтовой гиперкластерной биосистемы в пространственно-развернутую, фрактально-гиперкомплексную форму.

Таким образом, требование к синхронности виртуально-моделируемых построений – важнейшее условие, его несоблюдение приводит к спирально-винтовому скручиванию пространственно-развернутой схемы в гиперактивный модуль, который может совершить немало бед, создавая разрушения структуры и блокировки по траектории своего движения в биосистеме. Чем сложнее программно-подчиненная схема, тем выше требования к точности взаимосвязей, так как с увеличением числа вовлеченных в процесс пространственного взаимодействия субъектов спирально-винтовой среды (цитоструктурных единиц) увеличивается опасность того, что неадекватные действия практикующего вызовут массовые рассогласования пока еще не высококогерентной пространственной матрицы и множественные деструктурирующие проявления на периферии.

Ортогональная осевая градация пространственно-развернутой схемы координат – система строго выверенных частотно-волновых встречно-резонансных взаимодействий, определяющих соответствующие фрактальные конструкции в виде осевых образований. В периоды циклического повышения фоновой активности среды обитания периферическая система биоформы ярко реагирует на подобные амплитудные «всплески», вследствие чего происходит общее смещение (прецессия) структурной ориентации. Например, известная всем с детства игрушка «юла» не только вращается вокруг собственной оси, но еще и двигается по более сложной траектории, а ее вращение сопровождается «раскачиванием» оси вращения – эффектом прецессии.

Прецессия осевой градации спирально-винтовой гиперкластерной биосистемы резко увеличивается в периоды повышения общей геофизической активности, создавая инициируемые генетической спиралью осевые колебания. И если для медитативного тренинга практикующий выбирает именно этот период, даже

при условии высокой концентрации виртуально-моделируемой схемы и точности ее пространственно-развернутой структурной композиции, высокий уровень прецессии создает погрешность, активно отклоняя процесс программно-подчиненного виртуального моделирования от предполагаемых осевым прототипом ориентиров. В такие периоды лучше расслабиться и воздержаться от любых практических занятий, связанных с директивным структурным построением.

Медитативно-виртуальный тренинг – сугубо информационная форма сознательного моделирования адекватных представлений. Таким образом, в процессе занятий по ВІР-технологии необходимо учитывать два взаимопротивоположных фактора.

С одной стороны, медитативно-виртуальный тренинг необходимо проводить в периоды с минимальной геофизической активностью. Но, с другой стороны, если практикующий в этот период заболел, это уже говорит о том, что его собственная фоновая активность (поляризация) в этот момент высока, и осевое отклонение вследствие переактивизации периферии будет явно выражено. В этом случае не следует с «тупым» упорством, из лучших побуждений, «разрушать» то, что с такой тщательностью было «построено» ранее, и медитативные занятия необходимо отложить до более благоприятного периода.

Итак, в моделируемой программно-подчиненной конструкции имеется ортогональная осевая градация и система точек (фазовых центров), являющихся «генераторами» адекватных, встречно-направленных, структурно-развернутых волновых функций, в результате которых формируется когерентно преобразованный волновой пакет собственных излучений биоформы. Но этого мало, для возникновения резонанса необходимо также наличие пространственно-скомпонованной схемы трехуровневой фрактализации (волна – полуволна – четверть волны), при которой каждый волновой импульс общего пакета излучений упорядочен на трех аналогичных уровнях в более мелкой градации. Поэтому глубоко фрактализованное, встречно-резонансное взаимодействие возможно только в виде квантового поля, сформированного соответствующим квантовым переходом высококогерентного волнового фронта необходимой плотности зарядов. То есть, если диапазон излучения опорных резонаторов (цитоструктуры), генерирующих согласованно-когерентный электромагнитный импульс, будет недостаточной плотности на единицу структурного объема, то трехуровневой фрактализации прототипа (І Ф.Б.) а следовательно, устойчивого встречного резонанса и квантового перехода системы – не получить.

Резонанс определяется возникновением максимально адекватных встречных функций. Что же такое «встречная функция»? Допустим, два объекта взаимодействуют, генерируя направленные друг к другу электромагнитные импульсы. Если при этом имеется совпадение их частотных, амплитудных и фазовых параметров, формируется встречная функция, требующая соответствия векторов взаимодействия, то есть стоячая волна образуется лишь после возникновения встречно-обратной функции по одному и тому же вектору. В результате, внутриструктурная динамика есть, но общая система, вошедшая в резонанс, – безупречно статична. Что необходимо для того, чтобы такая стоячая волна «не схлопнулась»? Нужна поддерживающая процесс высококогерентная внутренняя структура, которую определяет

первичная трехуровневая фрактализация (управляющее поле), лишь в этом случае пространственно-развернутая система окажется устойчивой относительно имеющегося общесистемного фазового центра, означая, что возникающий волновой фронт будет строго фиксирован в пространстве, а точки систематизированного структурного взаимодействия определят максимально нейтральные (фазовые) зоны. Эти точки в перспективе могут развиться в абсолютно нейтральные зоны, являющиеся фазовыми точками опоры (I Ф.Б.) всей пространственной системы, но уже несущими в себе прототип I Ф.Б. – информационный потенциал на Универсальную интеграцию – образующими «черную дыру» – зону абсолютной квантовой согласованности.

Но каждая электромагнитная волна имеет точки амплитудных максимумов и минимумов, определяющих фазовую ротацию. Чтобы исключить процесс «раскачивания» фазового каркаса, необходимо инициировать формирование многоуровневого пространственно-волнового комплекса, тем более что биологическая система сама будет провоцировать массовую структуризацию все новых и новых волновых функций, стремясь охватить максимально широкий диапазон собственных излучений. Генерация электромагнитных импульсов, перпендикулярная оси полученного резонанса, обязательно будет представлена. Таким образом, взаимодействие в такой зоне носит сложный характер: базу – программно-подчиненный прототип – и производную – частотно-волновую суперпозицию. Поэтому пространственно-развернутая система резонансного взаимодействия начинает проявлять себя доминирующе сразу в нескольких диапазонах, называемых «мерностями», она становится многомерной, фрактально моделируя себя, опираясь на собственную структуру в нескольких, принципиально разных, позициях и широкой диаграмме взаимодействия. И здесь уже появляется понятие «межуровневого внутриструктурного резонанса», когда несколько волновых резонансных уровней схемы, взаимодействуя друг с другом, находят некую оптимальную точку (фазу) согласования (что может произойти через несколько полиритмических циклов), после чего возникает новый вектор резонанса и более устойчивое состояние системы, имеющее дополнительную пространственно ориентированную фиксацию.

Как все это согласуется с тремя взаимоперпендикулярными базовыми осями X, Y, Z системы? Пространственно-развернутая фрактальная структурная композиция I-II Ф.Б. – это сложнейшая конструкция, имеющая многоуровневую внутреннюю схему множественных резонансных проявлений, являющаяся объемной матрицей, провоцирующей высококогерентное преобразование волновых взаимодействий широчайшего диапазона частот, что очень важно. Практически, происходит полноценная реструктуризация и преобразование любых форм излучений имеющегося диапазона в строго когерентное состояние, что значительно упрощает и регуляцию, и систематизацию, и любые другие формы программно-подчиненных взаимоотношений. Таким образом, развитая спирально-винтовая структура начинает превращаться в систему, автоматически реструктурирующую любые волновые процессы в строго пространственно систематизированные, когерентные формы, стремящиеся при максимальной энергоинформационной насыщенности к минимальным размерам. Происходит пространственное преобразование различных, по своей сути и проявлениям, электромагнитных импульсов в строго когерентные, векторно согла-

сованные потоки. Даже локально сформированная практикующим на уровне солнечного сплетения биоформы пространственная система координат начинает работать, как универсальный структуризатор, преобразующий любые фоновые импульсы в высококогерентные, структурно упорядоченные волновые фронты. Естественно, это позволяет резко снизить нагрузки на всю биосистему, и согласовать вектора взаимоотношений белковых единиц, как с позиции их внутриструктурных реакций, так и в виде межклеточного и межсистемного взаимодействия.

Таким образом, главное в виртуально-медитативном построении – достижение максимальной когерентности и высокоточного встречного резонанса, что позволит не только резко повысить энергоемкость гиперкластерной системы и ее функциональные возможности, но многократно снизить проявления различных дефектов. Технология создания виртуальных программно-подчиненных графических образов с их последующей ассоциативной фиксацией относительно анатомического строения организма позволяет смоделировать зону, где данная конструкция приобретает физическую форму в виде многоуровнево упорядоченной фрактальной системы волновых взаимодействий, имеющих электромагнитную природу, генерируемых цитоструктурными единицами. Такая пространственно-развернутая структура («управляющее поле») через имеющуюся систему иннерваций начинает влиять как когерентно стабилизирующая матрица на все, без исключения, физиологические процессы, идущие в организме.

Безусловно, виртуально-медитативное построение необходимо строго фиксировать с позиции точности и симметрии создаваемого комплекса. Попытка моделировать программно-подчиненную конструкцию в периоды повышенной фоновой активности – не только безрезультатна, но и приводит к негативным последствиям – «перекосам» структуры, переходящим в гиперактивные вихри турбулентного характера, нейтрализовать которые можно лишь путем их дифференциации. Причем «сбросить» их невозможно, «сброс» может быть только спонтанным, как общая реакция отторжения с множественными негативными проявлениями, как полевыми, так и различными блокировками, нарушающими общефункциональный статус. Единственный возможный выход – углубленная дифференциация за счет введения стабилизирующей фазовую ротацию структурной схемы и постепенного перераспределения патологического образования по разветвленной сети систематизированных взаимодействий. Чем дальше практикующий продвигается в медитативно-виртуальном моделировании, тем четче он должен понимать и выполнять условия, необходимые для адекватного формирования высококогерентной программно-подчиненной матрицы.

В каждом кубе (II Ф.Б.) пространственно-развернутой корректирующей фазовый каркас схемы имеется комплекс систем линейно-цепочечного разворота. Электромагнитный импульс внутри такой схемы разворачивается в виде винтовой спирали. В углах куба при этом повышается плотность заряда и образуется ЭДС. Поскольку куб, являющийся пространственным конвертером, структурирующим электромагнитное излучение соответствующего диапазона частот, содержит в себе шесть пирамид, собранных вершинами в центре, и четыре вписанных октаэдра, то для того, чтобы создать резонатор, способный моделировать объемное электромаг-

нитное поле аналогичного характера, можно использовать 1/6 его часть – пирамиду. Таким образом, инициируется создание реструктурирующей фоновую активность голограммы, работающей, как когерентный преобразователь излучений широкого профиля. Формирование всех дополнительных внутренних систематизированных конструкций происходит в результате пересечения диагоналей и возникновения соответствующих плоскостей, так образуется центральный октаэдр, вписанный в кубическую структуру II Ф.Б. (рис. 5) и множество других многогранников – тетраэдров и пр.

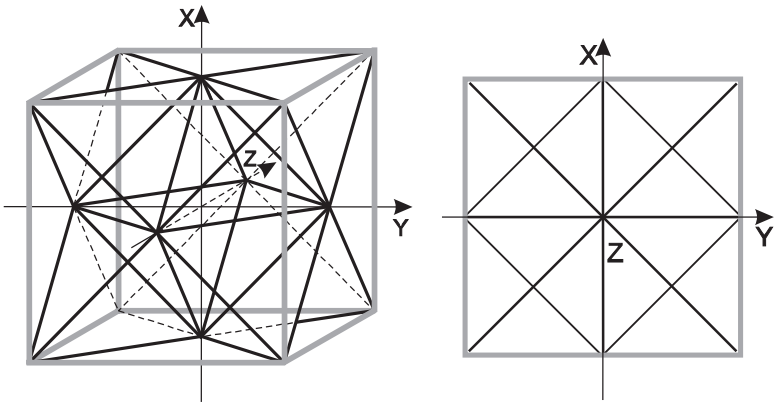

Рис. 5. Октаэдр, вписанный в кубическую структуру II Ф.Б.

Так называемый «код» (частотно-волновая доминанта) программно-подчиненной структуры определяется двумя точками – центральной и любой фазовой – которые задают радиус сферы (вписанной или описанной). Но если задать его числовой параметр невозможно, практикующий может определить «код» объекта, «двигая» масштаб общей схемы до тех пор, пока не возникнет ощущения резонансной синхронизации соответствующих биологических отделов. Для достижения цели в данном случае достаточно выраженной мотивации на согласование, а далее происходит уже автоматическая «подстройка», следствием которой будет возникновение системы встречно-обменных резонансных взаимодействий.

После того, как активирована «команда к действию», практикующий иногда пытается стимулировать процесс, «помогая» ему «изо всех сил», чего, естественно, не требуется делать. Необходимо научиться пользоваться механизмом «обратной связи», слушая реакции организма на медитативный контакт, отслеживая возникающие ощущения и ассоциации. Причем тестируемые «перекосы» в некоторых случаях могут носить однотипный характер, что связано с доминирующими дефектами разворота спирально-винтового генетического прототипа биоформы.

Интересно связать величины осевой прецессии Земли и человека. Если спроецировать отношение земной оси от вертикали на тело человека, то получим точку, соответствующую правому лобно-височному отделу головного мозга. Формирование этой зоны, не соответствующей вертикальной осевой градации, есть важнейший фактор провокации аналогичных «центробежных перекосов» в любых спирально-

винтовых композициях, означая, что данные деформации осевой доминанты имеют такой характер вследствие глобальных геофизических процессов.

Безусловно, магнитный полюс планеты должен обязательно совпадать с осевым, он образуется в момент формирования материи планеты, когда ее поверхность еще не остыла. Планета вращается, но не в пустом пространстве, а в целом комплексе гравитационных и электромагнитных полей, которые образуют соседние субъекты звездной системы: Солнце, другие планеты и т.д. Орбитальное вращение всех небесных тел однонаправлено и обусловлено спирально-винтовыми, глубоко скоррелированными взаимоотношениями, поэтому диаграмма их поляризации строго соответствуют оси вращения. Когда поверхность планеты затвердевает, перераспределив свою массу в соответствии с направлением центробежно-центростремительных сил, а молекулярные соединения, как диполи, выстраиваются в соответствии с имеющейся вокруг планеты структурой электромагнитных полей, происходит систематизированная фиксация данной конструкции собственным геофизическим полем, скоррелированная относительно оси вращения. Поэтому появление магнитного полюса в другом месте, отличном от земной оси, может быть только в случае привнесения колоссальной магнитной аномалии, но она, однозначно, глобально повлияла бы и на процессы планетарного характера, а такое предположение абсурдно, так как именно в процессе вращения «молодой планеты» происходит корреляция массы материи и скорости вращения, и как следствие – перераспределение всех масс относительно оси вращения и угловой скорости. К моменту затвердевания поверхности планеты наступает согласованное равновесие всех геофизических компонентов. Действие центробежно-центростремительных сил, вязкость и подвижность расплавленной материи приводит к тому, что интегральное распределение нагрузки происходит строго относительно оси вращения. Как только поверхность застыла, произошла фиксация макроструктурного строго скоррелированного комплекса, внести изменения в который можно только двумя путями: расплавить планетную материю и запустить процесс согласования вновь, изменив положение оси вращения; или воздействовать на локальную зону планеты мощнейшим электромагнитным четко сфокусированным полем, тем самым реструктурируя ее геомагнитную структуру.

Итак, все планеты вращаются по определенному закону – и не по кольцевой орбите, а по спирально-винтовой. Оси вращения всех планет Солнечной системы однонаправленно скоррелированы относительно траектории движения Солнца и всего комплекса. Известно, что на четвертой по счету от Солнца планете, Марсе, собственное магнитное поле и атмосфера отсутствуют, а пятая – превратилась в пояс астероидов. Предположить, что в Солнечной системе спонтанно, вопреки автоматической корреляции геофизических параметров, образующих звездную систему планет, произошел целый ряд катаклизмов планетарного масштаба – сложно, это мог быть один гигантский катаклизм. По-видимому, взрыв такой огромной массы, какую представляла собой Пятая планета, вызвал мощный импульс электромагнитной энергии и необратимые последствия для соседних планет. В том числе – изменение положения земной оси. Взрывная волна всегда распространяется по определенной траектории, охватывая соответствующую зону среды. Поэтому импульс такой разрушительной силы, способный изменить положение оси вращения планеты, сдвинув ее

почти на 1000 км, должен перемещаться по кратчайшему расстоянию от эпицентра взрыва. Таким образом, можно, проследив последовательность событий и зная местоположение оси до взрыва (магнитный полюс), найти тот временной период, когда результирующая взрывного импульса от Пятой планеты совмещалась с нынешним положением земной оси, что дает возможность с достаточно большой вероятностью высчитать время катаклизма.

Поляризация такой мощности обязательно спровоцировала бы выпадение всей воды, содержащейся в атмосфере, на поверхность планеты, и этой воды с лихвой хватило бы, чтобы покрыть почти всю Землю. Что же произошло далее? Распределение масс на планете в виде различных геологических образований (материковых плит, горных массивов и т.д.) было сориентировано относительно старой оси вращения. Новое положение оси вызывает выраженные центробежно-центростремительные перемещения, направленные на упорядочение планетарных масс, в особенности, вдоль экваториальной зоны, в соответствии с новой осевой градацией. Данные тенденции к подвижкам и перераспределению гигантских, по своей сути, масс будут возникать до той поры, пока центробежные ускорения, связанные с вращением планеты, не скоррелируют материю планеты с ее «новой» осью вращения.

Но не надо забывать, что магнитный полюс, как эксцентрик, который вращается с высокой угловой скоростью, создает неадекватное, с позиции «нового» электромагнитного поля планеты, повышение общей поляризации и конфликт структуры «старого» магнитного поля и возникающих в текущий период «новых» электромагнитных полей. В такой ситуации прирост активного потенциала в ближней зоне планеты происходит более интенсивно, что означает выраженное увеличение поляризации и скорости обменных реакций различного характера, что и проявляется везде и всюду. Такой процесс активизации будет актуальным до того момента, пока не накопится критическая масса энергии, после чего произойдет «пробой» – «квантовый переход» и реструктуризация, связанные с перераспределением активной нагрузки. Таким образом, вначале происходит «раскачивание» всех геофизических, полевых и прочих «рамок» (фазовый каркас), затем – одномоментная их реструктуризация. В этот период (непосредственно перед «квантовым скачком») уровень энтропии всех без исключения геофизических процессов достигнет максимума, создавая бессистемность и хаос, что позволит интенсивно перераспределиться материковым массам. Повышение уровня поляризации, медленные подвижки, вхождение в критическую зону, резкое изменение геофизических структурных характеристик с перераспределением материальных масс – приведет к, практически, совершенно новому мирозданию. Изменится вся материковая топология планеты, произойдет реструктуризация всех геофизических полей. Подобная форма одномоментной перестройки должна, буквально, физически стереть с лица планеты колоссальное количество живых объектов, приспособленных к прежним условиям среды обитания. Таким образом, можно ожидать, что огромное количество представителей флоры и фауны, неспособное к такой масштабной адаптации, вымрет, буквально, за два-три года, как это уже происходило однажды, когда гравитационные изменения уничтожили существовавших на Земле гигантских животных.

Если пытаться определить время, прошедшее с момента взрыва Пятой планеты, с точки зрения принятого наукой анализа, опирающегося на радиоактивные методы, то получится достаточно существенный период. Но на самом деле, стандартные методы здесь не могут быть применены, потому что мощнейшая полевая интервенция в момент взрыва должна была привести к такому всплеску активных реакций и увеличению их скорости, что стандартный год мог «проходить» буквально за час. То есть объективное время звездной системы оставалось прежним, но субъективное, планетарное, связанное с закономерностями скорости структурного изменения (периода полураспада), в результате активно идущих внутрисистемных процессов и многократного увеличения скорости встречного взаимодействия, могло измениться значительно. Поэтому стандартные методы определения временных периодов могут отмечать, что прошло 2-3 млн. лет, хотя на самом деле, в рамках текущего времени прошло всего 400-450 тыс. лет. Имеются также подтверждения не столь давних (15-20 тыс. лет) глобальных событий космического масштаба из древних источников, упоминающих о том, что еще около трех тысяч лет до Рождества Христова планета Венера, не вписывающаяся ни в какие «стандарты» планетарного взаимодействия (а это требует отдельного обсуждения), не имела устойчивой орбиты. Хотя время – понятие чрезвычайно относительное. Поэтому, с точки зрения перспектив: каждому из живущих осталось не так много времени для того, чтобы перестать агрессивно провоцировать бессистемную активность среды обитания, встав на путь объективного развития собственного сознания, что, к сожалению, невозможно без восстановления утраченного в результате катастрофы фрагмента ДНК-матрицы.

Однако главное для практикующего: не нужно никуда спешить, необходимо все делать спокойно и тщательно, вдумчиво, и обязательно соизмеряя с теми или иными существующими активными проявлениями среды обитания. Если по какой-то причине в данный момент практикующий не может заниматься медитативно-виртуальным моделированием, он должен анализировать доступную информацию, делая соответствующие выводы. Очень интересно читать первоисточники, но без адекватной трактовки, это просто висящие в воздухе, сомнительные факты, позволяющие читателю трактовать их с позиции тех представлений, которые у него есть, не более, и если они являются всего лишь производными одновекторного спирально-винтового восприятия объективной реальности, то нетрудно догадаться, куда они «заведут» идущего – он никогда не осилит «дорогу в Вечность».

В этой главе мы останавливались на моментах, крайне важных для практикующего – на корреляции геофизических структурных взаимосвязей с процессами, реально идущими на базе биологического организма. Если есть адекватное понимание, то есть и возможность анализа, формирующего вывод: что, действительно, конструктивно, а что нет. Задача наставника в данном случае – дать определенную информацию, привить некие аналитические навыки, обозначить вектор правильного направления, а дальше практикующий двигается сам, стремясь обрести пространственно-развернутый фактор абсолютной творческой свободы, только тогда перед ним откроется Вселенная. Очень важно избежать формирования патологической тенденции, когда практикующий вместо стремления к самостоятельности

мышления постоянно спрашивает совета у наставника, «проваливаясь» тем самым в тотальную зависимость и, безусловно, теряя свободу индивидуального развития.

Каждый практикующий, так или иначе, проходит период своего становления и осмысления реальности, пытаясь творить, совершая и исправляя собственные ошибки.

Поэтому повторим еще раз: если существуют какие-то сложности в данный период, связанные непосредственно с виртуально-медитативным построением, практикующему лучше почитать доступную литературу, поднимая свой уровень самообразования, анализируя то, что будет на данном этапе не нагрузочно, но полезно. Существуют периоды, когда необходимо постигать физику или биологию, это нужно, важно, легко и понятно. А бывает время, когда даже читать невозможно – после трех абзацев «крыша улетает». В этот момент рекомендуется, как говорил А.С. Пушкин, «...откупорить шампанского бутылку и перечесть «Женитьбу Фигаро», очень полезно иногда посмотреть телепередачу «В мире животных». Поэтому правильно выбирайте «время собирать камни и время их разбрасывать», нельзя «циклиться» и «с упорством идиота биться головой об стену», пространственная интеграция фрагментарных представлений о мире – вот путь в универсальность. А если практикующий, по какой-то странной причине, ничего, кроме книг по ВІР, не читает, то такое движение «вперед» – приведет его в итоге только в «сумасшедший дом», не более.

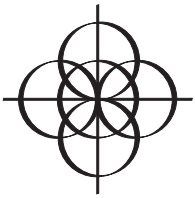

Глава 11

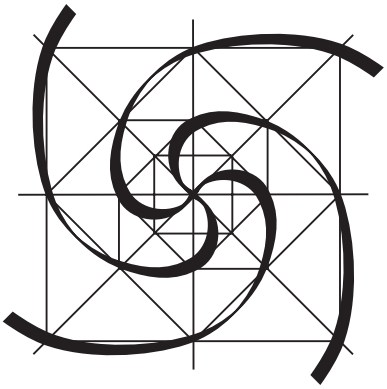

К настоящему периоду медитативно-виртуального моделирования практикующему необходимо иметь достаточно полное представление о программно-подчиненной схеме II Ф.Б. и уметь манипулировать ее составными элементами. Количество элементов данной пространственно-развернутой структуры равно 531 441, и сознание человека первого-второго уровня развития полноценно «удержать» их не в состоянии, как компьютер со «слабым» процессором не может анализировать сложную информацию, требующую наличия высокоскоростной системы обработки, большей оперативной памяти и т.д. Личности, которые надеются перейти на более высокий уровень развития «сообща», «затерявшись в толпе вместе со всеми» – ни при каких обстоятельствах не смогут осуществить данное действие по причине отсутствия в собственной спирально-винтовой структуре генотипа принципов, соответствующих пространственно-развернутой конструкции программно-подчиненных взаимоотношений, стремящихся к абсолютной когерентности.

Любая схема, даже если это только пространственный крест из трех взаимоперпендикулярных осей, становится «рабочим инструментом» сознания после того, как возникает четкое сопряжение фазовых центров конструкции с основными физиологическими центрами биоформы, для чего необходимо создать глубоко ассоциативный трансфер с собственным организмом, затем совместить соответствующие фазовые центры виртуально сформированного программно-подчиненного модуля с соответствующими зонами биоформы, что требует соблюдения необходимых пропорций, ориентации корректирующей схемы в пространстве и отслеживания возникающих реакций биоформы и имплантируемой схемы.

Как известно, энергия представляет собой динамический поток, возникающий в случае существования двух неоднородных точек концентрации заряда. Это понятие соответствует спирально-винтовым принципам IV Ф.Б., позволяющей создать только три уровня согласованной спирализации. Следовательно, посредством стандартного использования электромагнитной энергии невозможно создавать высококогерентные структурные конструкции II и I Ф.Б. Безусловно, электромагнитные импульсы участвуют в процессах пространственного моделирования, но только как адекватная производная от более высокоорганизованных структурных композиций, так как энергия – электромагнитный волновой импульс – соответствует самой «младшей» в этой иерархии – IV Ф.Б. По своей сути, энергия – это спирально-винтовой поток информационно структурированных «обломков» тех или иных структурных композиций соответствующего энергоносителя. Но здесь не следует забывать известное «определение» фрактальной конструкции «... я есть Первый и Последний, Начало и Конец...», пренебрегая сутью волновых процессов, имеющей электромагнитную природу.

Любая информация представляет собой некий комплекс структурных взаимосвязей (волновых субмодуляций). Чтобы внести какой-либо программно-

подчиненный потенциал, как особую информационную единицу, в систему, представляющую собой скоррелированный комплекс взаимодействий, необходимо организовать пространственно-фиксированную структурную ячейку, прототип программной формулировки в данной системе. То есть «энергия» является производной от когерентно скомпонованной основы – информационной структуры. Лишь композиционная форма – кристаллическая решетка – определенного вида и типа, как некая материализованная структура электромагнитного поля, будет определять энергоноситель как материальный объект, а не наоборот.

В физиологической структуре биоформы, кроме центральной фазовой точки (верхний отдел солнечного сплетения), существуют еще два важнейших фазовых центра, имеющих конкретное местоположение: верхний – на уровне шейного отдела, нижний – на уровне пояснично-крестцового; они строго взаимосвязаны друг с другом с позиции «фаза – волновой полупериод – фаза – волновой полупериод – фаза» и с множеством других центров биоформы. Если в нижнем отделе биоформы появляются какие-то несоответствия, всегда возникающие вследствие наличия локальных гиперактивных проявлений, значит, данная зона стала областью концентрации чрезмерно высокого потенциала, резко увеличивающего уровень локализованной поляризации, связанной, в первую очередь, с множественными блокировками проводниковой сети и невозможностью перераспределения активной нагрузки.

Следует напомнить, что матричные фрактальные резонаторы (КДР), имеющие в своей основе универсальные принципы структурной компоновки, при контакте с источником некогерентного излучения позволяют резко уменьшить амплитуду его проявлений. Более того, эти матрицы «работают» как структурные стабилизаторы, дифференцирующие конфликтные взаимодействия, автоматически преобразуя это излучение в гармоничную когерентную форму, тем самым обеспечивая более конструктивный уровень встречно-обменного взаимодействия биосистемного кластера.

Таким образом, при использовании фрактально-матричных резонаторов «АЙРЭС» стабилизируется не только периферическая фоновая активность, но и отделы центральной нервной системы, управляющие деятельностью желез внутренней секреции. С проявлением стабилизации этих отделов практикующему необходимо двигаться далее, моделируя новую форму более совершенных, пространственно согласованных, внутриструктурных взаимодействий. Общая схема начального программно-подчиненного модуля охватывает верхний «промежуток» биоформы и четко фиксирует себя в нижнем через общесистемный фазовый центр, находящийся на уровне верхнего отдела солнечного сплетения и являющийся центром симметрии строящейся пространственно-развернутой схемы фазовых координат II Ф.Б. Поскольку при медитативно-виртуальном моделировании инициируются встречно-направленные процессы резонансного характера, верхняя и нижняя части виртуально формируемой схемы должны быть максимально точно скоррелированы. В этом случае, активная нагрузка внутри моделируемой структурно-подчиненной схемы перераспределяется автоматически.

Все без исключения основные физиологические центры должны строго фиксироваться схемой моделируемых структурных взаимосвязей – совмещением

фазовых центров пространственно-развернутой матрицы. Таким образом, возникают дополнительные фрактально-подчиненные модули, с собственными фазовыми центрами, связанные друг с другом посредством систематизированной программно-подчиненной компоновки. При этом все периферические фазовые центры должны быть строго скоррелированы относительно центрального фазового центра и между собой. Если один из центров оказывается чрезмерно «перегруженным» (активным), то он «сбрасывает» эту «нагрузку» по структурной сети на свой компенсаторный аналог, поэтому, например, перегрузка верхнего структурного промежутка (центра), связанного со щитовидной железой, будет по проводниковой сети компенсироваться нижним промежутком (пояснично-крестцовый отдел).

Любые проблемы в биосистеме, определяемые конкретным фазовым центром, нужно дифференцировать совместно, «работая» с его аналогом. Переактивизация какого-либо отдела биоформы, приводящая к негативным последствиям для всего организма, всегда связана с подавлением функциональных возможностей (депрессией) компенсаторного отдела. Но депрессия – это производная ситуация от мощнейших блокировок, основой которых является переактивизация или гиперактивность соседних отделов. Изначально происходит провокация повышения амплитудной активности этого отдела, компенсируемая затем его фазовым аналогом. Далее, если, в результате продолжительной переактивизации, рассматриваемый отдел биоформы «коллапсирует» и «блокируется», то вместо него функциональную нагрузку несет его аналог, принимая на себя весь избыточный потенциал. Но разблокировка «закрытого» отдела и дифференциация избыточной поляризации сразу приводит к автоматическому перераспределению активного потенциала. Таким образом, система структурной стабилизации, сформированная, например, для верхнего (фазового) «промежутка» биоформы, однозначно, способствует дифференциации излишнего потенциала этого отдела и перераспределению его по общей проводниковой сети, включающей в себя, в первую очередь, нижний «промежуток».

Безусловно, подобная стабилизация вызывает восстановление адекватного функционирования путем активации процессов встречной саморегуляции отделов организма, находящихся ранее в глубокой депрессии.

Нельзя медитировать ради самого процесса медитации, необходимо осознанно формировать цель собственных действий. Смысл медитативно-виртуального моделирования должен заключаться в получении адекватных результатов поэтапной пространственной реструктуризации. А их можно достичь только вследствие формирования целенаправленного алгоритма на основе предлагаемой технологии, а значит, ее осознания, адаптации и реализации. Если не анализировать нюансы информационной базы, являющейся смысловой основой медитативно-виртуальной технологии, а пытаться сразу овладеть сугубо технологическими аспектами пространственной коррекции, то такие действия приведут только к альтернативному результату. Тут налицо примитивный стереотип многолетнего существования в рамках спирально-винтового мировоззрения: «если не получается сразу, то надо посильнее «упереться» и сдвинуть». В данном случае, «упираться» – бессмысленно, наоборот: чем более активный потенциал низкокогерентного характера удастся саккумулировать практикующему, тем больше у него возникнет проблем. Особенно это касается тех, кто сфор-

мировал достаточно выраженный канал восприятия, означающий снятие поверхностных блокировок системы восприятия, защищающих глубокие уровни структуры объекта от несанкционированного влияния его собственного сознания.

Но, с другой стороны, дифференциация блокировок необходима для формирования возможности осознанного влияния периферического сознания на собственную схему обменных взаимосвязей и проведения целенаправленного, пространственного структурного преобразования, поскольку, пока у личности нет связи с собственной внутренней структурой, любые действия окажутся малорезультативными. Но чем глубже сформированный канал восприятия, чем он качественнее, тем эффективнее влияние мыслеформ человека на собственную спирально-винтовую структурную организацию. Именно поэтому достижение определенного уровня развития периферического сознания требует очень серьезного отношения к любым действиям, совершаемым практикующим, в первую очередь, включая осознанно-мыслительный процесс, предполагающий высокую ответственность за каждый «поступок». Безусловно, чем больше возможностей, тем выше ответственность.

Таким образом, высокоразвитая Личность ни при каких обстоятельствах не будет моделировать неадекватные программно-подчиненные действия, так как они, в первую очередь, по обратной связи будут направлены в глубину ее структурной формы, а уже потом на тот объект, которому предназначались. Существующие в обществе субъективизированные формы морали и этики во многом обусловлены и поддерживаются именно данным фактором: чем больших возможностей и большего структурного совершенства достигает индивидуально-личностное сознание в своем развитии, тем большую степень ответственности оно несет не только за каждое свое действие, но и каждую мысль. При этом любая виртуальная форма, порожденная высокоразвитой личностью, остается в ее собственной структурно-развернутой основе, как обособленная информационная единица с соответствующим программно-подчиненным потенциалом и возможностями. Именно поэтому «оскверняет не то, что попадает вместе с пищей, а то, что рождается в сердце вашем...»

Примитивная личность, существующая в бессистемности собственных спирально-винтовых проявлений, совершив неадекватные действия, в результате несогласованности низкокогерентных мыслеформ, инициирует весьма незначительные структурные деформации, но существа принципиально более высокого уровня провоцируют гораздо более серьезные последствия. Каждая их мысль становится материальной.

Точка зрения «разумного эгоиста», в данном случае, является самой «выгодной»: делай для окружающих то, что ты хотел бы сделать для себя (или получить для себя). Как только объект начинает жить в соответствии с этим принципом, он первый получает результаты своих действий в виде многомерного программирования собственного высокосогласованного будущего. А если говорить о программно-подчиненной коррекции биоформы, то чем больше практикующий «работает» с внешними объектами (безусловно, речь идет только о качественно сформированной пространственно-подчиненной коррекции), тем более совершенной становится организация его собственной структуры. Каждый адекватный шаг практикующего инициирует программу собственной реструктуризации, а любая ошибка провоци-

рует фиксацию неконструктивных поправок, что будет требовать своевременной нейтрализации. Игнорировать данную закономерность невозможно – «что посеешь, то и пожнешь».

Существуют два диаметрально противоположных пути достижения личной свободы:

1. Полная изоляция от проявлений внешней, геофизической и социальной, среды. Тогда существование личности похоже на жизнь в «скорлупе», внутри которой «заключенный» может делать все, что угодно, не подвергая себя «серьезной опасности» противостояния внешних сил. Практически, это – состояние стремящегося к бесконечности творческого примитивизма.

2. Полная, на всех уровнях, корреляция с глобальными проявлениями окружающей среды с четким согласованием всех возникающих встречно-обменных процессов.

Следовательно, насколько качественно человек понимает (восприятие и анализ) суть происходящих внутри и вовне его процессов встречного взаимодействия, настолько он сможет адаптировать себя и согласовать свои действия в соответствии с объективной необходимостью, создавая некую корректирующую собственные проявления формулировку. В свою очередь, неосознанные действия (кроме генетически фиксированных рефлексов) спонтанно не эволюционируют, это – невозможно, так как развитие базируется на восприятии, анализе и опыте реализации в среде обитания.

Как правило, после проведенной программно-подчиненной коррекции возникает два варианта развития событий.

«Откорректированный», условно «здоровый» человек совсем не занимается никакими медитативно-виртуальными техниками (по объективным причинам), и полученный результат сохраняется достаточно долго. Или, наоборот, он восстанавливает свое первичное состояние, когда пытается заниматься медитативно-виртуальной практикой, но совершает неадекватные действия. В этом случае, по уже сформированному в процессе коррекции каналу восприятия он начинает «сбрасывать» внутрь собственной структурной формы хаотично моделируемые неконструктивные спирально-винтовые формулировки, что достаточно быстро (блокировок нет, канал взаимодействия сформирован) приводит к серьезным проблемам грубого рассогласования корреляции обменных процессов жизнеобеспечения биоформы.

Таким образом, «неспособному» лучше не делать ничего, чем делать неправильно; тогда можно, как и 99,99% обывателей, бессознательно прожить свои 70-100 лет и тихо уйти из жизни до новой реинкарнации. Такой подход гораздо правильнее для личности I-II реинкарнационного этапа, чем тот, в результате которого происходит постоянная профанация услышанной, но не осознанной информации, приводящая к ущербному моделированию неясных, низкокогерентных формулировок, провоцирующих возникновение колоссального количества внутрисистемных проблем. В результате, такие гиперпосредственные объекты не только гибнут сами, но и губят множество доверившихся им людей. Здесь можно вспомнить некоторых «великих Гуру» – «учителей» и «спасителей», – предлагающих жесткие медитативные и оккультно-эзотерические экстрасенсорные технологии, реализация которых привела

практикующих к тяжелым болезням и гибели. Таким образом, примитивная эксплуатация сформированного в гиперкомплексном спирально-винтовом кластере канала восприятия может привести к трагическим последствиям для исповедующей убогий примитивизм личности.

К сожалению, любые формы сугубо «гуманитарной помощи» приводят к тому, что получающие не видят ее истинной ценности. Поэтому на всех уровнях эволюционного развития автоматически формируются определенные барьерные мембраны, ограничительные рамки и специфические требования. Безусловно, преодолевшие их имеют достаточную мотивацию и понимание смысла совершаемых действий, вынося из анализа складывающихся ситуаций максимальную пользу.

На определенном этапе занятий у практикующих медитативно-виртуальное построение пространственной программно-подчиненной корректирующей схемы могут возникать болезненные ощущения (вплоть до спазмов) в области солнечного сплетения, которые связаны с формированием центрального фазового центра. Этот процесс обусловлен индивидуальными физиологическими особенностями конкретного человека и может быть проявлен у практикующих в разной степени. Впоследствии, при формировании дополнительных фазовых центров таких ощущений, как правило, не возникает.

По всей видимости, болезненные ощущения в области солнечного сплетения возникают вследствие схематизированной активации огромного количества нервных окончаний, находящихся в этой зоне, почти полностью повторяющих систему иннервраций головного мозга. Включение в спирально-винтовой комплекс ЦНС фрактально-систематизированной матрицы вызывает возникновение процессов встречной регуляции, взаимодействия биоформы с предлагаемой структурно скомпонованной модуляцией. Интенсивность процесса согласования у каждого практикующего – своя, возникающие нагрузки – также, в результате, в случаях выраженного первичного несоответствия, формирование структурно-развернутой центральной «точки» программно-подчиненной схемы пространственной реструктуризации может протекать достаточно болезненно.

На начальных этапах виртуально-медитативного построения корректирующей схемы, пока базовый матричный центр в солнечном сплетении еще блокирован, зачастую общецентральная «зона» спонтанно формируется в области верхнего «промежутка» биоформы, что может привести к серьезному дисбалансу всего организма. Подобная ситуация вызвана тем, что, как правило, верхний «промежуток» находится в состоянии доминирующего приоритета, а центр нижнего, вследствие реакции компенсации, подвержен блокировкам. В результате, доминанта общесистемного центра смещается по вертикальной оси в один из верхних фазовых центров, и совершенно незаметно для практикующего складывается тенденция к формированию схемы только в верхних отделах структуры. Естественно, необходимо стремиться к построению программно-подчиненной схемы, синхронизированной относительно реальной центральной точки, как по вертикали, так и по всем другим направлениям. В свою очередь, переактивизация верхнего фазового «промежутка» приводит к «выпадению» его из общей системы регуляции организма и образованию компенсирующего аналога в области вилочковой железы, что может спровоцировать выра-

женное нарушение функций кардиосистемы. Таким образом, общефункциональная доминанта, находясь не на своем месте, постоянно вызывает тенденцию к сдвигу моделируемой структурной композиции. Формирование ее на уровне центральных отделов головного мозга способно вызвать еще более тяжелые последствия. Практикующий медитативно-виртуальное моделирование в процессе работы может ассоциативно «увидеть» формирование в конкретных областях биоформы этих гиперактивных образований, блокирующих спонтанную регуляцию на основе предлагаемых структурных принципов.

Вспоминая слова Священного писания о необходимости построения «храма в сердце своем», несложно понять, что имелось в виду именно понятие «сердца», как «центра формы», а не обособленного «биологического органа», предназначенного для активизации динамической циркуляции крови. Прямое внедрение в эту зону любых (кроме универсальных) структурных композиций может привести к сбою ритмических циклов, определяющих функциональную деятельность данного органа и, как следствие, к гибели организма. Такие же последствия могут вызвать попытки имплантации корректирующей схемы в область центральных мозговых желез. Если рассмотреть анатомическое строение человека, то можно увидеть, что солнечное сплетение представляет собой феномен, где разветвленная система иннерваций, предназначение которой «неизвестно», «висит в воздухе», «уходя в никуда». Но при этом можно увидеть удивительную четкость расположения всех желез внутренней секреции организма относительно этого отдела. Как по вертикали, так и по горизонтали оно соответствует «коэффициенту» волна – полуволна – четверть волны. Антропологические нарушения этого соответствия приводят к трагическим последствиям для здоровья. Ввести спирально-винтовую биологическую систему, подверженную таким патологиям, в резонанс с корректирующей фазовый каркас схемой – крайне трудно, так как нарушена позиционная топология опорных резонаторов.

Таким образом, пространственное формирование корректирующей программно-подчиненной схемы происходит в соответствии с конструкцией биологического организма и может строиться лишь строго определенным образом, осознанно и адекватно общим физическим принципам структуры мироздания. Существующая в социуме, естественная для спирально-винтовой системы взаимодействий, путаница в понятиях и представлениях или активная попытка неосознанной реализации может привести к серьезным проблемам со здоровьем практикующего.

Спирально-винтовая гиперкластерная биосистема первого уровня развития индивидуально-личностного сознания представляет собой конструкцию, существующую в общеинтегрированном виде только за счет локальной поляризации субформ и уравновешенной динамики взаимодействий, скоррелированных друг относительно друга центробежно-центростремительных сил, что и удерживает определенный высокополярный потенциал вокруг «оси спирального вращения» (принцип гироскопа или юлы). Любое нарушение динамического равновесия – уменьшение или увеличение скорости двигающихся по трехуровневым спиралям электромагнитных импульсов – может привести либо к «развалу» системы, либо к возникновению дополнительной бессистемной спирализации. Неизбежное накопление потенциала (увеличение плотности зарядов) в результате реализации данного принципа существования (поляри-

зации) формирует высокополярную систему (этот процесс является неизбежным и необходимым на данном этапе) с обязательной встречной интерференцией имеющихся волновых процессов и формированием спектрограммы – от красного диапазона до фиолетового. Центральные зоны спирально-винтовых волновых модуляций преобразуются в зоны плоскостных концентрических вихрей, расстояния между которыми соответствуют одному из рядов Фибоначчи, определяющему циклически изменяющуюся конусообразную форму. Но четкой, структурно-подчиненной фиксации этих спектральных уровней в спирально-винтовой системе быть не может, они постоянно «двигаются» друг относительно друга. Более того, существует выраженная прецессия самой оси спирального вращения, периодическое конусообразное смещение по ходу вращения центрального вектора, что вызывает перпендикулярное оси раскачивание статически выраженных биологических компонентов организма и нестабильность психоэмоциональных проявлений на уровне ЦНС, а следовательно, потерю когерентности периферического сознания и неадекватность восприятия и обработки информации. То есть, при значительном повышении активности провоцируется «сбрасывание» периферии, при резком снижении скорости вращения спирали – возникает тенденция к дезинтеграции и распаду системного кластера, а низкокогерентный потенциал, «проваливающийся» в β-зону глубже определенного уровня, обратно извлечь невозможно, происходит его поляризационное перемещение вдоль межуровневых мембран и дальнейшее нахождение там без возможности востребования и дифференциации.

Вышеописанная конструкция, по своей сути, наглядно демонстрирует принципы динамического существования III-IV Ф.Б. Данная спирально-винтовая, стремящаяся к бессистемности после третьего уровня спирализации, организация не может нести высокий потенциал, как сугубо энергетического, так и чисто информационного характера. Существующие в ней тенденции к спонтанным взаимодействиям – очень высоки; импульс, попадающий в такую систему, будет двигаться по спирали, намотанной сама на себя, а не по кратчайшему расстоянию, взаимодействуя со всеми встречающимися на своем пути аналогичными подсистемами. В результате, при изначально незначительном линейном расстоянии между «абонентами» системы, пройденный путь может стать сколь угодно длинным, а потери – колоссальными. Подобная система уже не может быть носителем высокоразвитого активного сознания, она не способна автоматически сделать следующий шаг на пути собственного эволюционного развития, проведя следующую фрактальную модификацию пространственно-развернутой фазовой структуры II Ф.Б.

Ранее, тысячи лет назад, потенциал среднестатистического человека был невысок и нуждался в директивной активации (технологические конструкции того времени, сохранившиеся до наших дней, подтверждают это). Сегодня ситуация изменилась – современная цивилизация накопила чрезвычайно высокий, хотя и низкокогерентный, потенциал и находится в зоне перехода либо на принципиально более высокий пространственный уровень собственного структурного развития, либо к тотальной деградации спирально-винтовой генетически представленной формы, не способной, по объективным причинам, к дальнейшему набору и фиксации широкодиапазонного энергоинформационного потенциала. Зона структурной реструктри-

зации характеризуется не только высокой плотностью зарядов (поляризацией), но и спонтанными проявлениями способностей экстраординарного характера, инициируемыми «сбросами» на периферию информационно насыщенных блоков с глубоких структурных уровней. Но если начать эксплуатировать спонтанно проявляющиеся способности такого рода, не пытаясь структурно совершенствоваться дальше, чтобы перейти на следующий, уже действительно пространственно-развернутый, уровень развития, у практикующего могут возникнуть серьезные проблемы не только со здоровьем, но и с адекватностью сознания. В этом случае формируются грубые структурные деформации, сопровождающиеся патологическими проявлениями на уровне биологической периферии.

Другими словами, постоянное увеличение скорости встречных взаимодействий провоцирует рост неструктурированного информационного потенциала человека, различными способами фрагментарно активируя его сознание. Массовый выход людей в программную зону развития 1,9 – это проявление массовой тенденции к общему, тотальному для цивилизации переходу на следующий, более высокий (или, наоборот, более низкий) эволюционный этап (второй спирально-винтовой уровень развития), когда целенаправленное, глубоко осознанное, собственное структурное совершенствование является абсолютно естественным и важнейшим фактором созидательной деятельности каждого отдельного человека и общества в целом.

Реализовать данное действие путем бесконечного набора низкокогерентного потенциала и все большего «раскручивания» стандартной хаотично «запутанной» спирально-винтовой системы взаимодействий невозможно. Существует оптимальная скорость внутриструктурных взаимодействий, увеличение которой приводит к необратимым последствиям – дифференциации фазового каркаса системы. При подходе к барьеру перехода на следующий этап развития, увеличение энергоинформационных затрат на поддержание гиперактивированной системы, функционирующей по прежнему алгоритму, вызывает не повышение качества ее работы или КПД функциональных взаимодействий, а наоборот, может привести к ее полной дезинтеграции и гибели. В итоге, все структурные взаимосвязи личности будут разрушены, и биоформа постепенно перейдет в другую форму – чистую энергию, – став частью окружающей среды. Таким образом, любая переактивизация спирально-волнового кластера не может быть конструктивной, в результате данного процесса, объекты, имеющие в своей основе структурную схему IV Ф.Б., деградируют до V Ф.Б., хаотично распадаясь на элементарные субформы. Первым шагом движения в адекватную сторону развития и совершенствования собственной структурной основы будет являться введение в кластерную систему принципов пространственной реструктуризации, формирующих оптимальные вектор, амплитуду и скорость обменных взаимодействий.

Схема христианского «крестного знамения», являющегося плоскостным компенсатором распределения активной нагрузки, известна всем: это движение (импульс) от середины лба по проекции оси X, проходящей через мозговые отделы вдоль позвоночника до солнечного сплетения (фазового центра формы), затем движение от одного плеча к другому через комплекс желез (центра верхнего структурного «промежутка»). Таким образом, плоская матрица формируется с центром на уровне верхнего фазового «промежутка» биоформы в виде двух взаимоперпендику-

лярных функций, и в двух противоположно направленных, планетарно уравновешивающих друг друга волновых потоках: одна часть христиан крестится справа-налево (Православие), другая – в противоположную сторону, слева-направо (Католицизм). Подобные «странности» превращаются в закономерности (встречно направленные волновые потоки), когда понимание сути масштабных явлений происходит с точки зрения осознания Универсальных структурных композиций. Вызывает некоторое удивление масштабность реализации такого перераспределения активной нагрузки по поверхности планеты: на Западе – крестятся в одну сторону, на Востоке – в другую. Безусловно, это не случайность, а следствие физических законов, на которых «стоит» Вселенная.

Земля, вращаясь вокруг своей оси, движется в космическом пространстве вместе с другими планетами вокруг Солнца, которое, в свою очередь, перемещается по винтовой орбите внутри одного из четырех спиральных рукавов Галактики. В результате, траектория движения планеты Земля представляет собой пульсирующую спираль. Ось вращения объекта направлена вдоль траектории его движения, такое положение является наиболее стабильно скоррелированным относительно других макроматериальных субъектов динамически организованного пространства звездной системы. Можно условно обозначить наличие у планеты, как у космического корабля, «носа» и «кормы». На планете Земля таким «носом» является Северный полюс, именно он «разбивает» электромагнитные волны пространства, которые, обтекая планету с боков, за «кормой» (Южным полюсом), согласно законам динамических систем, образуют стандартные турбулентные потоки и соответствующий след, похожий на след в виде туго закрученной спирали, появляющийся в воздухе позади летящего самолета.

В итоге, можно сделать вывод о том, что плотность высококогерентного энерго-информационного потенциала в северном полушарии – гораздо выше, чем в Южном, что, по всей видимости, провоцирует более активное развитие цивилизации именно в северном полушарии планеты; ближе к экватору и за ним – оно «тормозится», становится все более бессистемным и пассивным, хотя и не исчезает совсем.

Если рассмотреть положение земной оси до описанного ранее катаклизма, изменившего его, мысленно «сдвинув» точку «выхода» оси вращения планеты на Севере на 1200 км и совместив ее с магнитным полюсом, то получим местоположение «старого» Северного полюса около территории Канады. Соединив его с центром планеты и построив проекцию, можно найти «соответствующий» этому временному периоду экватор. В результате, видно, что наиболее плотная информационная зона находилась в районе средней части Северной Америки, где когда-то обитали майя, ацтеки и т.д., то есть весьма развитые цивилизации. Япония и Китай – также располагались в районе, конструктивном с позиции развития сознания; тогда как Европа, находящаяся на старом экваторе, выпадала из зоны высокой плотности «обдувания» Вселенской информацией, что не способствовало ее активному развитию. Факт наличия в добываемом на Северной Земле угле окаменелых фрагментов растений говорит о климате европейского характера с множеством широколистных растений. Таких «ненаучных» заключений можно сделать множество, если внимательно рассмо-

треть и проанализировать имеющиеся в наличии факты с точки зрения физических основ мироздания, инициирующих адекватные алгоритмы познания и анализа.

Вернемся к медитативно-виртуальному построению. На первых этапах результатом построения фрактальной программно-подчиненной схемы координат практикующим часто оказывается лишь его собственная умозрительная иллюзия, так как визуально представить подобную волновую конструкцию чрезвычайно сложно, с помощью одного только зрительного анализатора это сделать, практически, невозможно. При этом «взгляд» будет сканировать ее сегментарно, оставляя без внимания внутреннее содержание. Процесс сложения фрагментов в единое целое (интеграция) будет происходить последовательно, как покадровая съемка, что обусловлено линейно-цепочечным алгоритмом восприятия и невозможностью согласования фаз, так как изначально отсутствует пространственно-скоррелированная система интеграции, которую и требуется сформировать в первую очередь.

Другими словами, для конструктивного развития медитативно-виртуальных построений изначально необходимо смоделировать простейшую программу пространственно-ориентированной интеграции. А именно:

1. Определить центр (центральную фазовую точку общей структурной формы), находящийся в верхнем отделе солнечного сплетения. Это – зона сборки (интеграции) всей программно-структурированной информации, фокус фрактального равновесия всей системы, являющаяся зоной фиксации моделируемого матричного прототипа, способного систематизированно развернуть себя в комплексную программно-подчиненную схему пространственной реструктуризации биоформы.

2. Построить три взаимоперпендикулярные оси (сформировать систему ортогональных координат), одновременно являющиеся функциональными векторами восприятия – визуальным, аудиальным и кинестетическим.

3. Три ортогональные оси образуют вектора восприятия, имеющие одну общую точку (фокус), означая, что информация по всем каналам восприятия интегрируется в одной, общей для всех, зоне. В результате, представление об информационных объектах или процессах взаимодействия формируется с трех позиций одновременно: зрения, слуха, ощущения.

Как известно, любой материальный объект представляет собой комплекс трех, одновременно существующих в пространстве составляющих: материи, энергии, информации. С точки зрения материальной (физической) составляющей, он, как самодостаточный объект, генерирует в окружающий мир некие физические поля в виде волновых функций с определенным набором частот, несущие информацию о нем и взаимодействующие с физическим полями других объектов среды обитания, находящихся в этом же пространстве. Если объект виден, следовательно, он излучает и взаимодействует с электромагнитными полями в диапазоне видимого излучения. Но существуют и другие частотно-волновые характеристики объекта, не фиксируемые зрением или не различимые слухом.

Как правило, человек воспринимает с помощью органов слуха волновые частоты от 40-50 Гц до 12000-13000 Гц, а в отдельных, редких, случаях – и до 17000-20000 Гц, но воспринимать электромагнитные волны с помощью других следящих систем можно в гораздо более широких диапазонах.

К примеру, высококачественная звуковая аппаратура отличается тем, что имеет широкий диапазон воспроизводимых частот – от 5 Гц до 30000 Гц. На первый взгляд, в этом нет необходимости, так как человек все равно не слышит в таком широком диапазоне, но аппаратура с более узким частотным диапазоном – звучит явно хуже, и человек, «не слыша» этого, все равно чувствует разницу. Он неосознанно ощущает неразличимые ухом вибрации и полевые суперпозиции: гармоники и обертоны, которые, естественно, не улавливаются напрямую, с помощью имеющегося слухового аппарата. Именно поэтому самая качественная звуковая аппаратура производится с использованием «древних» ламп, а не транзисторов или суперсовременных микросхем, так как в этом случае возникает минимум шумовых помех, а значит, и более высокая когерентность, что позволяет воспроизвести особые обертоны. Также и музыкальные инструменты великих мастеров, воспроизводящие «дополнительные», субзвуковые вибрации, звучащие многократно красивее (гармоничнее), чем современные. Этот феномен касается и цифровой видеосъемки: она, безусловно, более контрастная, яркая, но хорошая «старая» «серебряная» кинопленка передает гораздо больше оттенков и нюансов, что делает изображение более «живым». Эти, странные на первый взгляд, эффекты большинство людей не может объяснить, но чувствует и ощущает повсеместно.

Таким образом, формирование общеинтегрированной системы восприятия позволяет принимать информацию из окружающего пространства в более широком диапазоне, не фрагментарно или случайно. В результате, возникает возможность переводить полученную через общий для всех векторов центр информацию из одной системы восприятия в другую: например, услышав звук или ощутив «вибрацию», автоматически перевести эту информацию в систему визуализации и ассоциативно «увидеть» ее.

Скоррелированная система восприятия позволяет объекту переводить информацию из различных каналов восприятия в осознанные категории, что позволяет, дифференцируя полученный визуальный образ, перевести его в чистую высококогерентную модуляцию, взаимодействующую уже непосредственно с биоформой. Виртуально-медитативное построение базовой программно-подчиненной, пространственно-развернутой схемы высококогерентного преобразования широкого диапазона частот означает формирование многоуровневой системы восприятия, адаптации и саморегуляции смысловых импульсов самого различного характера. В дальнейшем, данная схема дифференциации и анализа может выполнять самые разнообразные функции, от простейшей пространственной системы координат, дающей возможность четко скоординировать между собой множество разноплановых процессов, до формирования качественно согласованных систем внутриструктурной регуляции, канальных взаимосвязей, схемы перераспределения нагрузки и пр. Но самое главное, подобная матрица является универсальным анализатором информации, той упорядочивающей электромагнитные взаимодействия системой, которая способна реструктурировать и когерентно преобразовывать сложнейшие волновые модуляции. Такая дифракционная решетка, выделяя основные базовые гармоники «запутанных» модуляций, приводит их в высококогерентное состояние и перераспределяет по собственной пространственно-координатной схеме согласования частотно-

волновых характеристик, формируя тем самым производную матрицу – результат аналитической обработки информации.

Итак, сформированная программно-подчиненная структурная матрица представляет собой дифференцирующую, согласующую и, следовательно, анализирующую системы одновременно. Основа сознания любого человека (не периферическая личность, а его ядро, «искра Божья») представляет собой именно такую, универсальную квантовую схему высококогерентного преобразования. Алгоритм работы периферического сознания основан на линейно-цепочечных спирально-винтовых взаимодействиях – достаточно поляризованных «сигналах-ответах» по одному или нескольким параллельным векторам. Такой способ обработки информации аналогичен работе простейшего компьютерного процессора, когда большее количество данных может быть обработано лишь за счет увеличения времени работы или скорости сопоставления данных.

В случае построения пространственно-развернутой структурной схемы, адекватной прототипу I Ф.Б., все процессы – восприятие, дифференциация, анализ, интеграция – происходят одновременно, в результате чего формируется производная матрица – результат от смысловой реструктуризации получаемой информации в соответствии с имеющимися уже представлениями – возникающая, как условный рефлекс и являющаяся аналитически обработанной и адаптированной информацией, содержащей всю шкалу возможных результатов. Фантастика, да и только!

Схема I Ф.Б, представляющая собой самоаффинную гиперсферу, то есть сферу, состоящую из собственных аналогов, работает, как многоуровневая система универсально-одномоментного анализа сколь угодно сложной информации, Можно сказать, что она представляет собой прототип Абсолютного Сознания. И задача «человека разумного» – это, развернув на базе имеющегося генетического прототипа аналогичную пространственную схему в момент достижения ею необходимого качественного уровня, преобразовать все волновые взаимодействия собственного организма в квантовую форму, тем самым, став неотъемлемой фрактальной частью глобальной Вселенной. Но это возможно только в том случае, если структура сознания практикующего соответствует прототипу гиперпространства, а он постоянно развивается! В Галактике – миллиарды звездных систем, аналогичных Солнечной, и во многих из них существует высокоразвитая жизнь. Это означает, что каждое мгновение миллиарды структурно совершенных индивидуальных сущностей «вливаются» в гиперпространственную систему мироздания, привнося в нее свой, уникально скомпонованный потенциал, а также опыт, знания и множество дополнительных нюансов. Информационный потенциал Универсального гиперпространства стремительно растет. Чтобы соответствовать ему и стать его неотъемлемой частью, необходимо иметь чрезвычайно высокую плотность пространственно-развернутых индивидуально-личностных возможностей. Структурное несоответствие частотно-волновых характеристик спирально-волновых гиперкомплексных кластеров приводит к тому, что такие поляризованные единицы теряют свой биологический носитель и оседают на «оболочке» Универсального гиперкомплекса, находясь там до той поры, пока вновь не смогут развернуться в активную гиперкластерную систему, способную, убрав несоответствия, пространственно реструктурировать собственную

структурную схему, приведя индивидуально-личностное сознание к соответствию с Универсальным аналогом Вселенной. Как известно, существуют четыре ступени развития индивидуально-личностного сознания, обусловленные двенадцатью (4х3) основными реинкарнационными воплощениями.

Формирование корректирующей пространственно-развернутой схемы всегда происходит на базе уже имеющегося структурного модуля. Вначале, за счет межсистемного резонансного взаимодействия, создается максимально широкий доступ к этому модулю, затем производится виртуально-моделируемая «достройка» его схемы и дополнение когерентно преобразованным энергоинформационным потенциалом. Далее имплантированная схема берет на себя функции согласования и распределения активной нагрузки биоформы, и – после многоуровневой фиксации и адаптации – становится неотъемлемой частью индивидуальности уже фрактально-гиперкомплексной системы обменных взаимодействий. В отличие от периферического сознания, базовая личность представляет собой структурную матрицу в виде квантового фрактального тора. Ее многомерное совершенствование до уровня качества, когда она начинает работать, как универсальный аналитический процессор, постоянно достраивая и корректируя себя, позволит смоделировать полноценный квантовый резонанс всех без исключения взаимосвязей организма, переводя его в универсально-сбалансированную форму.

Безусловно, это долговременный процесс пошагового высококогерентного преобразования, осложненный определенными техническими трудностями и полноценно охватывающий все области творческого проявления индивидуально-личностного сознания. Идеологическая трансформация и пространственная реструктуризация спирально-винтового гиперкластера биоформы, в первую очередь, связаны с познанием множества нюансов, определяющих физическую реальность среды обитания, позволяющих находить возможность конструктивного взаимодействия с различными геофизическими процессами. Со временем происходит переход из зоны активации, ограниченной рамками собственной жизнедеятельности, к зоне синтеза программно-подчиненного результата, с адекватным использованием доступного для фиксации энергоинформационного потенциала окружающей среды. Структурный комплекс данного уровня развития синтезирует необходимые для существования высококогерентные алгоритмы, инициируя строго сформулированную, пространственно-развернутую программу, использующую электромагнитную энергию окружающего пространства для материализации необходимого результата.

Здесь надо вновь отметить, что в основе всех материальных ценностей, которыми пользуется современная цивилизация, лежит продукт интеллектуальной деятельности сознания человека – многоуровневая мыслеформа. В результате, мысль, как программно-подчиненный энергопотенциал – безусловно, материальна. Но алгоритм реализации мыслеформы может быть различным – простейшим и грубым, определенным спирально-винтовыми «деяниями и помыслами», или, наоборот, – иметь совершенно иной, пространственно-многоуровневый, высококогерентный характер прямого синтеза результата. В этом случае можно синтезировать материю в виде конкретной структуры с заданными свойствами, смысловым содержанием и формой. В этом ракурсе существует сложнейшая задача – модели-

рование такой программно-подчиненной матрицы, которая адекватно несла бы в себе заданные характеристики синтезируемого гиперкомплексного объекта. Информационный объем подобной высокосогласованной программы – колоссален, и никакие линейные спирально-винтовые взаимосвязи не способны удержать возникающее при этом количество структурно-подчиненной информации. Только универсальные пространственно-развернутые категории, реструктурирующие программно-скомпонованную информацию «по собственному облику и подобию» посредством собственных резонансных взаимосвязей, способны справиться с этой задачей. Такая объемная матрица способна фиксировать неограниченное количество информации, так как она – и есть эта информация, говорящая о себе и обо всем сущем, представляя собой аппроксимированный аналог квантовой структуры Вселенной.

Но вернемся к практическому медитативно-виртуальному построению. Иногда у практикующих возникает вопрос об ориентации вертикальной оси пространственно-развернутой схемы координат II Ф.Б. относительно биоформы. Безусловно, для того, чтобы сформировать в среде какую-либо ось, необходимо вначале выбрать хотя бы две координатные точки, так как любой отрезок (ось) определяется множеством точек, которые он сам собой представляет. Поэтому, если виртуально моделируемую пространственно-развернутую структуру совместить с биологическим объектом, фиксируя фазовый центр формы в зоне его солнечного сплетения, легко представить, каким образом должна быть сориентирована вертикальная ось ортогональной схемы координат. Но как бы практикующий ни стремился к ее точному позиционированию через кратные точки, сделать это не удастся. Точность возникает самопроизвольно, в результате автоматической саморегуляции виртуально имплантированной матрицы относительно основных физиологических центров биоформы, как следствие соответствующего качества графически сформированной сознанием практикующего программно-подчиненной структуры. То есть, когда корректирующая схема фрактально «разворачивается», она, начиная взаимодействовать непосредственно с биологическим носителем сознания, автоматически выстраивается относительно тех физиологических центров биоформы, которые удается задействовать (адаптировать) в данном пространственно-структурирующем построении. Практикующему достаточно лишь качественно соотнести осевую градацию виртуально-моделируемой программно-подчиненной схемы реструктуризации с биоформой. Как только в процессе медитативно-виртуального моделирования сформированы плоскости, проходящие через взаимоперпендикулярные оси, они сразу охватят целые сектора биоформы, в которых обязательно окажется точка, оптимальная для фазовой фиксации и резонансной поддержки стабильного состояния имплантируемого модуля. В данном случае, «подстройка» произойдет автоматически. Но если виртуально моделируемая структурная схема имеет выраженные топологические деформации – а это, как правило, конструкционные несоответствия – то, безусловно, такие нарушения схемы будут доминирующе проявляться как невозможность когерентного преобразования системы при ее позиционировании и адаптации. В этом случае организм будет пытаться предлагаемую программу реструктурировать в соответствии с собственным спирально-винтовым алгоритмом взаимодействия. И здесь кроется наибольшая опасность, так как переактивизация и без того активно клониру-

ющих себя цепочечных треков IV Ф.Б. приведет к образованию новых бессистемно запутанных, спирально-винтовых наслоений на базовом звене личности.

Если практикующий работает в период высокой геофизической активности, то состояние структурно-подчиненной системы аналогично, следовательно, динамическая составляющая и связанная с ней асимметрия, – наиболее выражена. Кроме того, на пике фоновой активности медитативно-виртуальное моделирование дополнительно осложнено тем, что практикующему, по причине резкого повышения энтропии комплекса ЦНС, сложно концентрировать внимание. В этот период происходит выраженная активация всей спирально-винтовой системы взаимодействий. Естественно, периферическое сознание, находящееся в состоянии возбуждения – неадекватном для виртуального построения графически точных пространственно-развернутых схематизированных конструкций – требует максимальной релаксации.

Безусловно, в момент моделирования программно-подчиненной конструкции формулировки практикующего несут в себе отпечаток его собственной структурной схемы. Поэтому, если собственная структура практикующего – совершенна, то любая его мыслеформа или пространственно-развернутое действие соответствуют его высококогерентному внутреннему состоянию. И наоборот, чем более выражены структурные деформации и конфликты, тем больше они «пропечатываются» в том несогласованном импульсе, что генерирует в пространство носитель данной спирально-винтовой схемы.

В данном ракурсе уместно вспомнить, что Спаситель, согласно Евангелию, предлагал ученикам «не ходить на собрания нечестивцев». Безусловно, «пришедший» на такое «собрание» обязательно «унесет с собой» дифракционные отпечатки – копии структурных модификаций «нечестивцев». Ведь раз они «нечестивцы», с высокой достоверностью можно предположить, что их структурная форма – не соответствует принципам когерентности. А вот сам Спаситель, обладая пространственно-развернутой высококогерентной, структурно совершенной схемой встречно-обменных взаимодействий, не только имел абсолютный «иммунитет» от имплантаций неадекватных программ, но и мог спонтанно корректировать структурную организацию окружающих самым конструктивным образом.

Таким образом, в любой группе людей обязательно происходит встречное взаимодействие и активное влияние друг на друга индивидуально представленных структурных проекций. Размещая в локальном пространстве носителей определенных структурно-подчиненных схем, можно моделировать программируемые взаимосвязи фрактальных конструкций масштабного характера, реструктурирующие имеющиеся системные модификации. При этом более совершенная индивидуальная структура автоматически дифференцирует некогерентные импульсы, спонтанно генерируемые менее развитой личностной схемой, формируя в широком диапазоне частот систему соответствия и согласования на полевом, материальном и информационно-смысловом уровнях.

Безусловно, внутрисистемный резонанс не возникает спонтанно, резонанс – это результат когерентного согласования взаимодействующих сторон. И если он, действительно, установлен, это говорит о том, что практикующий достиг высокого совершенства собственной структурной организации. Как правило, в результате

встречного взаимодействия с совершенной структурной схемой происходит автоматическое согласование множества частотно-волновых параметров участвующих сторон, абсолютно необходимое для того, чтобы резонанс возник хотя бы на одном из множества структурных уровней более примитивного объекта.

Как известно, каждая биологическая клетка – это генератор электромагнитных импульсов в соответствующем частотном диапазоне. Что же происходит при контакте матричной реструктурирующей схемы с биокомплексом? Сложность обменных процессов, протекающих в целом организме, гораздо выше, чем в рамках процессов метаболизма единичной клетки. Безусловно, биологическая клетка – это сложнейшее образование, в котором происходит огромное количество ферментативных реакций динамического характера, а, следовательно, создается многоуровневое электромагнитное поле. Взаимодействие таких полей – это интерференция и дифракция с многочисленными производными (суперпозиции), а его качество определяет возможность регуляции «траектории» взаимодействия всей цитоструктурной композиции – а это, как минимум, 10^{15} (количество цитоструктурных единиц), умноженное на 100 000 (количество реакций, протекающих в одной клетке). Эту многоуровневую, сверхсложную конфигурацию системы встречных взаимодействий аппроксимированно можно выразить числом 10^{20} электромагнитных импульсов, поделенным на 250 частотных диапазонов (цитоструктурная специализация) плюс неподдающееся подсчету количество волновых суперпозиций.

Ко всему прочему, такая колоссально сложная система спирально-винтовых взаимодействий постоянно подвержена различным воздействиям извне, что, соответственно, влияет на течение жизненно необходимых биохимических процессов. В результате, общеинтегральная полевая конструкция постоянно претерпевает структурные изменения, но – в определенных генетическим прототипом рамках. Естественно, структура поля, как некая частотно-волновая характеристика конкретного цитоструктурного комплекса, интерферирует с аналогичными полями соседних комплексов. В результате такого взаимодействия происходит спонтанное среднестатистическое выравнивание их характеристик и перераспределение локально повышенной активности посредством формирования необходимых для этого, дополнительных ферментативных реакций, вызывающее стремление к регуляции через имеющуюся волновую суперпозицию. В таком комплексе единичной субформе (как и отдельной личности в толпе людей) «выделиться» практически невозможно. И не важно, какова, в данном случае, мотивация «выделяющегося». Недаром в указе императора Петра Алексеевича Романова о служебных взаимоотношениях сказано, что чиновник «...лицо должен иметь преданное, но придурковатое, дабы своим видом не смущал начальственную фигуру»!

Итак, каждый объект, участвующий в комплексном взаимодействии с аналогичными объектами, представляя собой сложнейшую композицию электромагнитных полей, имеющую собственную структурную топологию, скоррелирован так, как требует необходимость «общения» с собственными аналогами и окружающей средой. Если собственная, регулирующая процесс «контакта», система неэффективна, и количество регулярно возникающих конфликтов значительно, то постепенно схема согласованного взаимодействия деградирует, теряя возможность дифференциации

появляющихся нагрузок. При этом обменные реакции окончательно «запутываются», приводя к обвальной потере качества и гибели объекта.

Представим множество спирально-винтовых пакетов плоских матриц (III Ф.Б.), суммарно составляющих некий объем. В этом случае, взаимодействие происходит, в основном, на их плоских поверхностях периферии, а на глубину «объема» сигнал с периферии практически не доходит. По радиусам «объема» координатная ориентация спирально-винтовых структурных уровней практически отсутствует, в результате, фрактально-систематизированной схемы, как таковой, нет, и такие объекты представляют собой «запутанные» треки спиральных пакетов плоскостей. Естественно, когда, по объективным причинам, после третьего уровня спирализации ориентация пакетов между собой нарушается, любое взаимодействие, не соответствующее вектору спирализации, становится крайне затруднено.

Итак, каждая единица спирально-винтового комплекса и весь гиперкластер в целом генерируют в пространство широкодиапазонное электромагнитное излучение, несущее информацию о себе. Данный процесс оказывается возможным в результате того, что, будучи несовершенными, их структурные спирально-винтовые сегменты постоянно пытаются присоединить к себе из окружающего пространства, пронизанного геофизическими и техногенными электромагнитными полями, потенциал (поляризация), или наоборот – «сбросить» излишний, – стремясь к максимально возможному «равновесию». Однако известно, что абсолютное равновесие предполагает только самоаффинная гиперсферическая структурная форма, поэтому тенденция к формированию высокополяризованной полевой оболочки в виде сферы – спирально-винтового, «запутанного» сам в себе гиперкластера – и есть процесс адаптации к окружающей среде структурно-подчиненной системы взаимодействий, способной существовать только в сумме со своими аналогами.

В связи с тем, что процессы частотно-волнового взаимодействия носят сугубо динамический характер, возникает инерция, определяющая некоторое «запаздывание» реакций, вследствие чего любая система «присоединяет», а затем, «сбрасывает» всегда чуть больше энергии, чем ей требуется. К тому же, естественные структурные несовершенства спирально-винтового кластера вызывают появление зон неравномерной поляризации на его внешней оболочке, что обуславливает неоднородную конфигурацию ее поверхности, и как следствие – нарушение регуляции перераспределения зарядов. Если регуляция – абсолютна (гиперсфера), и амплитуда (дискрет) максимумов и минимумов стремится к нулю, тогда процесс поглощения энергии носит квантовый характер, и переход потенциала с одного фрактального уровня на другой происходит одномоментно по всей оболочке. В этом случае система излучает высококогерентные монохроматические электромагнитные импульсы и существует в соответствующей мерности пространства (диапазон). Стремясь в своем эволюционном развитии к совершенству собственной структурной композиции, она, набирая необходимый потенциал, поэтапно переходит на следующий, более «высокий», уровень пространственной мерности. Но для этого необходимо, чтобы пространственно-развернутая гиперкомплексная структура объекта соответствовала схеме I Ф.Б. – Абсолютной гиперсфере.

Итак, чем ближе структурная форма объекта приближается к сферической, тем меньше амплитуда спонтанно излучаемых электромагнитных импульсов и тем ниже уровень локальной поляризации поверхности. Поэтому, если объект интенсивно излучает энергию, то это говорит о том, что уровень его межструктурной поляризации, связанный с несовершенством структуры, высок и обязательно приведет к дезинтеграции объекта.

Однако при взаимодействии излучаемых биологическим объектом электромагнитных импульсов с фрактально-матричной топологической схемой I Ф.Б., являющейся широкодиапазонным когерентным преобразователем, согласуются электромагнитные колебания любой сложности и компоновки. Они дифференцируются на составляющие, которые тут же согласуются по своим характеристикам (амплитудам, фазам, частотам и векторам поляризации), тем самым преобразуя излучение объекта в когерентное состояние. При этом в информационной составляющей волны никаких изменений не происходит, но реструктурируется форма их структурной компоновки, «редактируя» «способ подачи» информации путем дифференциации неконструктивных проявлений – конфликтов, дефектов и смысловых «потерь». В итоге, такая суперпозиция – когерентно преобразованный, программно-подчиненный импульс – «по обратной связи» резонирует с собственным электромагнитным излучением цитоструктурной единицы, инициируя реструктуризацию ее полевой архитектуры и, как следствие, согласование порождающего эту композицию метаболизма. Таким образом, происходит информационное внедрение в ферментативный процесс понятия о согласованности и качестве, которые были утеряны. Чтобы привести комплекс биохимических процессов в идеальное состояние, практикующему не требуется знать программно-подчиненные алгоритмы их взаимодействия. Необходимо лишь реструктурировать фоновый рефлекс биоформы, преобразовав его в когерентную форму, и тогда управляющее поле (суперпозиция) автоматически согласует и упорядочит все без исключения процессы, имеющие электромагнитную природу.

Когда биологическая клетка, смоделировав электромагнитный импульс, вошла в резонанс с собственным когерентно преобразованным рефлексом, происходит реструктуризация системы микрополей, определяющих фазовое состояние клетки через процессы метаболизма путем адаптации модифицированной структурной формы к ферментативным реакциям. Возникновение глубокого, многоуровневого резонанса между когерентно преобразованным излучением и генерирующей его биологической единицей изменяет траекторию протекающих в ней обменных процессов. Таким образом, достигается многоуровневый межсистемный резонанс. Как только полное полевое соответствие и согласование метаболизма достигнуто, интегральное электромагнитное поле клетки окончательно изменяет свою структуру, становясь строго упорядоченным и стабильным, «опирающимся» на новую полевую суперпозицию.

Эффективность реструктуризации, в данном случае, определяется точностью и качеством пространственно-развернутого управляющего поля. Конечно, чем совершеннее корректирующая голограмма, тем более выражен эффект согласования. Попробуем выяснить, какова физика процесса углубления системы регуляции и

согласования, и каким образом в этом ракурсе можно использовать пространственные фрактальные схемы широкодиапазонного когерентного преобразования.

При взаимодействии когерентно преобразующей фрактально-матричной полевой структуры с электромагнитным рефлексом цитоструктуры, вначале реагирует поверхностный клеточный уровень, затем – последующие.

Распространение нагрузки в схеме внутриструктурных взаимодействий происходит в виде расширяющегося конуса, но распределение волновых импульсов не будет равномерным. Максимальная плотность воздействия будет соответствовать поверхностному уровню, а по мере углубления она будет уменьшаться, стремясь к нулю. В пределах одного уровня схемы коррекции максимум полезной нагрузки будет соответствовать ее «точке» приложения в поверхностном слое, формируя центральный вектор стандартного, спирально-винтового распространения программы согласования в глубь биоформы.

В многоуровневой гиперкластерной системе при прохождении корректирующего импульса и формировании встречного рефлекса, на структурное качество сигнала всегда будет оказывать влияние топология слоев, через которые проходит импульс. Это влияние может быть как конструктивного (резонансного) характера, так и не конструктивного (блокировки). Если корректируемая система не упорядочена, ее влияние на сигнал будет неконструктивным, провоцирующим торможение, рассредоточение, различные блокировки, побочные рефлексы и т.д.

Только после того, как поверхностный уровень взаимодействия пройдет адекватную реструктуризацию максимально возможного качества, возникнет тенденция к аналогичному изменению следующего. Таким образом, без согласованной систематизации электромагнитных полей клеточной формы периферического уровня (α-зона) – следующий уровень будет испытывать резкий дефицит структурирующего взаимодействия. Но как только систематизация произойдет, реструктурированный уровень берет на себя функции программно-подчиненного резонатора (управляющего поля) – активного структурного корректора следующего уровня, который, в свою очередь, становится корректором для последующего и т.д. Такой процесс последовательной реструктуризации продолжается до естественного «затухания» сформированного сознанием практикующего структурно-подчиненного управляющего поля.

Для получения устойчивого пространственно-развернутого резонанса на периферическом уровне системы необходимо соответствующее время воздействия, включающее в себя несколько циклов импульсной экспансии. Конечно, даже один импульс универсально-корректирующего типа (I Ф.Б.) способен обеспечить широкомасштабную реструктуризацию высокого качества, но при этом резонирующий объект должен соответствовать всем необходимым для встречного резонанса параметрам. Таким образом, когерентно преобразующее электромагнитное излучение управляющее поле должно быть зафиксировано непосредственно вокруг и внутри гиперкомплексного биокластера, и только в этом случае возможно поэтапное (адаптированное) введение программно-подчиненной схемы встречно-обменного взаимодействия на максимально глубокий структурный уровень объекта: «...Я есть альфа и омега, первый и последний, начало и конец...»

Напомним, что разворот корректирующей схемы из центра спирально-винтовой формы (ДНК-спирали) возможен в случае директивного воздействия практикующего, «работающего» на необходимой для этого глубине частотно-волнового диапазона, с учетом имеющихся в гиперкластерной системе блокировок и прочих индивидуальных особенностей. А возможность фиксации и адаптации имплантируемой пространственно-развернутой схемы реструктуризации обусловлена качеством собственной структурной организации оператора.

Итак, возникновение резонанса, связанное с согласованием векторов взаимодействия адекватных друг другу волновых функций, а в данном случае, говорится именно о пассивном отношении к контакту с управляющим полем, предусматривает некоторые временные затраты и соблюдение необходимых условий: отсутствие активных раздражителей и максимально возможная релаксация системы позволяют достичь необходимой глубины взаимодействия и качества.

Вспомним, что говорил Иисус Назаретянин апостолу Петру: «...Петр, когда ты идешь в храм молиться Отцу моему, не проси у него ничего, а только открой сердце свое, ибо он лучше тебя знает, что тебе надобно...». Что означают слова «открыть сердце»? Это – войти в соответствующее медитативное состояние, позволяющее сформировать максимальный доступ к глубоким зонам собственной структурной формы. Именно поэтому в процессе резонансного взаимодействия чрезвычайно важно войти в состояние максимальной релаксации, абсолютно необходимое для медитативного погружения в глубину собственной гиперкластерной биосистемы.

Итак, для эффективного резонансного взаимодействия с выбранным объектом практикующему необходимо войти в медитативное состояние и виртуально создать с ним трансфер. Трансфер – это медитативно-виртуальное ассоциативное совмещение себя (сознания) с объектом. Показателем наличия процесса является целенаправленное возникновение встречного взаимодействия имеющихся электромагнитных полей. Для ассоциативного совмещения с объектом, с которым сознание практикующего виртуально взаимодействует, достаточно одной мотивации. При этом не нужно пытаться анализировать, правильно ли выполняется данное действие. По сути, необходимо просто «стать» этим объектом. Достаточно в области солнечного сплетения виртуально сформировать ортогональную систему координат – три взаимоперпендикулярные оси, то есть систему пространственной ориентации, что позволяет плавно погрузиться, концентрируя внимание в этой зоне с одновременным ощущением расширения пространства, в результате чего исчезает привычное понятие собственной формы, остается только «голое» сознание, «парящее» в среде, состоящей из множества «ощущений», образующих структурную композицию состояния с оболочкой из цветных, ярко поляризованных поверхностных волн, омывающих доступные для осознания окружающие объекты. Далее, оставаясь в этом «парящем» состоянии, практикующий может легко ориентироваться в структуре корректируемой биоформы с помощью небольших виртуальных подвижек опорного ортогонального модуля вправо-влево и вверх-вниз, фиксируя те или иные изменения плотности окружающей среды. Любые динамические действия – нагрузки, попытки «силой продавить» процесс – здесь не приемлемы. Одновременная концентрация сознания на точке фазового центра, и на «растущей из него» трехмерной системе координат

позволит практикующему «погрузиться» в пространственное состояние восприятия реальности легко и свободно, и далее – плавно «двигаться» в глубь структуры объекта до определенного уровня. При этом практикующий обязательно должен целостно ощущать и «слушать себя», этот термин довольно емкий и включает в себя широкий комплекс встречно-ассоциативных реакций – ощущение, слушание, виртуально визуализирующиеся мыслеформы, когда те или иные состояния трансформируются в конкретно-осознаваемую топологическую форму.

Медитативно-виртуальное «погружение» в измененное состояние сознания всегда связано с индивидуально-субъективным искажением стандартных пространственных характеристик. Здесь важно, чтобы собственный мыслефон практикующего не заглушал ощущение окружающего пространства. Вхождение в медитативное состояние всегда сопровождается определенными фоновыми нагрузками, вызванными присутствием в окружающем пространстве множества активно излучающих электромагнитные импульсы объектов.

Следует помнить, что возникающие в процессе встречного взаимодействия с корректирующей схемой (управляющим полем) нагрузки, симметричные относительно вертикальной оси, носят функциональный характер, и проявляются в результате систематизированной активизации биосистемы. Асимметричные нагрузки свидетельствуют либо о структурных дефектах гиперкластерной системы, либо о неправильно выполненном корректирующем действии. Например, онемение рук, правой или левой, связано с «торможением» активности двигательных центров головного мозга. При выраженном «торможении» тех или иных зон локальной переактивизации мозговых отделов появляется характерная реакция – онемение или, вообще, ощущение отсутствия данного органа, отдела, он как бы «исчезает» с «экрана» восприятия. Поэтому при онемении в процессе виртуальной коррекции левой руки, (как правило, немеют пальцы), можно смело утверждать, что происходит «торможение» гиперактивных процессов, связанных с двигательным центром, правой геносферой. Как правило, это достаточно стандартные ситуации, возникающие при интенсивной пространственной коррекции спирально-винтовых гиперкластерных систем.

Возникает вопрос – обязательно ли видеть объект, с которым устанавливается трансфер? Если набирать номер на телефоне, не глядя на клавиши, соединение, скорее всего, произойдет, но с тем ли абонентом, который необходим?

Для того, чтобы произошло медитативно-виртуальное «соединение» с конкретным объектом, нужно:

1) знать его частотно-волновой код,

2) активировать его кодовую матрицу в процессе контакта.

Общеструктурная форма объекта, имеющая, как известно, электромагнитную волновую природу, и представляет собой тот самый сугубо индивидуальный частотно-волновой код со всеми своими нюансами. Следовательно, для того, чтобы сконцентрироваться на конкретном объекте для его коррекции, необходимо создать трансфер с его структурной матрицей, тогда совпадение будет однозначным.

Безусловно, в качестве индивидуально-личностного кода могут быть использованы и другие персональные особенности. Конечно, ни ассоциирующееся с конкретной личностью имя, ни фамилия, ни год рождения не внесут необходимой

конкретики. Но характерные черты объекта – его лицо, походка, голос и пр. – являются периферической проекцией его личного кода. Если объект – хорошо знакомый практикующему человек (он сам) – при наличии определенных навыков, установить с ним трансфер можно и при невозможности прямого видения объекта, используя сформированный в памяти многоуровневый образ и постоянно его виртуально «удерживая». Но, как правило, для практикующего более эффективным оказывается взаимодействие при визуальном контакте с объектом, так как это позволяет освободить «оперативную память», используя ее для виртуального моделирования.

Для того, чтобы реально создать максимально глубокий трансфер с конкретным объектом, не нужно привлекать дополнительные информационные базы, необходимо использовать то, что есть в наличии. Но сделать это требуется качественно, однозначно формулируя параметры «абонента». Нужно также научиться виртуально удерживать трансфер достаточно длительное время, так как основной задачей практикующего является постоянное поддержание медитативного трансфера с самим собой.

Безусловно, залогом успеха в медитативно-виртуальных построениях является регулярность и адекватность занятий, а также использование развивающей информации. По мере постижения все новых этапов в освоении технологии BIP плотность воспринимаемой информации увеличивается, что требует от практикующего все большей концентрации и способности адаптировать постоянно увеличивающиеся объемы информации. Задача наставника в этом случае – дать практикующему объективный алгоритм, с помощью которого он сможет двигаться самостоятельно по пути собственного эволюционного развития.

Основная сложность при медитативно-виртуальном построении заключается в том, что стандартно существующая спирально-винтовая система восприятия, анализа и реализации человека способна одновременно фиксировать очень незначительное количество объектов. Сложную пространственную схему, состоящую из многочисленных сегментов, неподготовленному сознанию, опирающемуся на трехуровневый спиральный прототип (ДНК), «не удержать». Единственно возможный алгоритм действия в данном случае – поэтапное, пошаговое продвижение в сторону фрактального усложнения виртуально моделируемой пространственной структуры: вначале – только ортогональный прототип (3 оси), затем – три плоскости X, Y, Z и несколько дополнительных диагоналей R√2 (+ 6), объединяющихся в один комплекс, но уже другого характера, еще 6 периферических плоскостей и, наконец, – 4 диагонали R√3 – теперь вся пространственно-развернутая схематизированная ячейка воспринимается, как единая фрактальная моноформа. Если практикующий не способен реализовать такой алгоритм, так как не осознал его, то он начинает строить «пространственно-развернутую» схему фрагментарно, по плоскостям, «разбросанным» во времени и пространстве. Общеструктурной интеграции при этом не происходит, так как отсутствует программа пространственной компоновки, в результате, это произвольно ориентированные, «висящие» в спирально-винтовой структуре объекта «обрывки» схемы, не согласованные друг с другом по фазам и диаграммам поляризации.

Процесс фрактально-подчиненной интеграции представляет собой программу, формируемую практикующим с самого начала занятий по адекватному алгоритму.

Таким образом, казалось бы, простейшие первичные действия несут множество скрытых в себе программ и подпрограмм, крайне важных впоследствии, что не всегда возможно оценить на начальном этапе. Но если практикующий осознает эти конспиративные аспекты, то программирование тенденций к пространственному согласованию и системно ориентированной интеграции – становится ярко выраженным. В противном случае, он оперирует сугубо графическими штампами, фиксирующимися в его спирально-винтовой структуре как обособленные монообъекты, не имеющие смыслового содержания и не поддающиеся согласованию между собой.

Осознание поэтапности и значения каждого последующего построения и действия, позволяет посегментарно, как «собирать», так и «разбирать» виртуально моделируемую конструкцию. «Сборка», в данном случае, предполагает фрактально-подчиненную интеграцию и дополнение до целостности. «Разборка» – возможность имплантации и фрактальной реализации в среде произвольного типа. Каждая структурная взаимосвязь формируемой пространственно-развернутой схемы фазовых координат должна быть ассоциативно «привязана» к соответствующим ей отделам организма. Если этого нет, то есть практикующий не ввел данную встречно-направленную зависимость с самого начала виртуально-моделируемого построения, соответствующей реакции – не будет. Даже если практикующему удалось виртуально смоделировать достаточно сложную графическую схему с учетом всех нюансов, но она не имеет программы однозначного соответствия с биологическими отделами, согласующий резонанс не возникнет. Фиксация основных фазовых центров схемы и их взаимодействие с соответствующими отделами организма происходит в процессе целенаправленного введения структурной композиции в биоформу. Следует помнить: если реструктурирующий модуль имплантируется в биоформу директивно извне, доступа к нему не будет, то есть «хозяин» биоформы манипулировать сформированными внутриструктурными связями не сможет, но наблюдать за происходящими в биоформе процессами посредством активирующихся в этот момент каналов восприятия сумеет. И тут, безусловно, – величайшая мудрость «Создателя» – только осознанные категории позволяют личности достичь вершин совершенства, а значит, и супервозможностей. Поэтому технологию пространственной реструктуризации гиперкластерной биосистемы невозможно подарить в виде высокодуховной гуманитарной программы. Имплантировать даже универсально корректирующий модуль несложно, и он будет какое-то время «работать» как управляющее поле, когерентно преобразуя все обменные процессы биоформы, но, в силу привычных, стереотипных действий и стандартных реакций, примитивная личность все равно заблокирует его, многократно увеличив активность своей спирально-винтовой гиперкластерной системы и спровоцировав при этом возвращение всех имевшихся ранее проблем, но в прогрессирующем виде. Последнее обусловлено тем, что до «имплантации совершенства» множественные блокировки в системе «восприятие-анализ-реализация» тормозили неадекватные действия личности по введению на глубокие уровни собственной структуры принципиально некорректной программно-подчиненной информации. Но с появлением нового коммутационного канала исчезают ранее сдерживающие переактивизацию факторы – фильтры, созданные спирально-винтовой

структурной базой как попытка ограничить себя от неконструктивного влияния незрелого сознания.

Именно поэтому понятие «духовность» – производная позиция от функции пространственно-развернутого когерентного преобразования осознанных действий, требующая глубокого понимания причинно-следственных связей формируемых мыслеобразов и совершаемых поступков, интегрируемых в многомерную структуру мироздания. Безусловно, возникающий в сознании практикующего импульс на дезинтеграцию, разрушение чего-либо – действующая программа, потенциал которой всецело зависит от имеющегося коэффициента соответствия (согласования субформ программы), и первый, кто попадает под ее влияние – ее создатель. Поэтому разумная, прагматично мыслящая личность, даже из соображений собственной безопасности, не будет инициировать неконструктивные высокоамплитудные программные проявления, особенно, если индивидуально-личностное сознание вышло на такой уровень внутриструктурной согласованности, когда каждой мысли свойственна однозначная материализация. Пока мыслеформа не может быть однозначно сформирована, как высококогерентная программа, вызывающая реакцию синтеза конечного результата, безусловно, «кармическая» свобода от тех или иных неконструктивных мыслей – существует, так как эти виртуальные импульсы тут же самоликвидируются.

Коррекция структуры взаимосвязей спирально-винтовой гиперкластерной системы предполагает дифференциацию деформаций, позволяющую практикующему более адекватно использовать биоформу, как перспективную для последующего развития носителя индивидуально-личностного сознания. Если в гиперкластерной системе существуют множественные несоответствия, мешающие перевести данную структурную схему на следующий, более совершенный, эволюционный уровень, а многочисленные факты говорят о том, что человек оказывается в зоне реально провоцируемого средой обитания развития, но игнорирует это, процессы дезинтеграции биоформы начинают активироваться, в итоге предопределяя гибель объекта. Практикующему нужно всего лишь, фиксируя имплантируемую сознанием программу высококогерентного преобразования, подкорректировать структуру встречно-обменных взаимодействий, чтобы появилась возможность пространственно реструктурировать себя. Пространственно-развернутая фрактальная программа структурной модификации будет зафиксирована, если она полноценно охватывает три зоны взаимодействия – α, β, γ. Один лишь фазовый «центр» (прототип) в отдельности не работает, как преобразователь, но существует как базовая зона, от которой впоследствии формируется фрактально-развернутая программно-подчиненная схема пространственной реструктуризации. Как известно, две «точки» соответствуют вектору – направлению, инициирующему возникновение изменения. Три «точки» определяют плоскостной программный модуль, фундамент виртуально-моделируемой конструкции, и если он зафиксирован в системе координат, как фрактальная матрица, его можно пространственно расширять, формируя четвертую «точку» – вектор построения следующих программных «этажей», перпендикулярных его плоскости, итерации. Такая особенность пространственно-развернутой структуры определяется спирально-винтовым построением монохроматического комплекса (см. «Общий курс BIP») волновых фронтов.

В настоящее время спирально-винтовая структура любого человека имеет «стандартные» перекосы, это обычное для текущего генотипа явление. Но существуют ярко выраженные несоответствия, гораздо более глубокие, связанные с такими скрытыми дефектами, с которыми обывателю самому не справиться, так как он даже не в состоянии сформулировать причину проблемы, и в этом случае ему необходима помощь. Такую помощь может принести даже вполне обычная для многих жизненная ситуация – например, если молящемуся в храме, особенно во время церковных праздников, удается «раскрыть сердце свое» (создав медитативный трансфер со структурно совершенной гиперкомплексной системой) – благоприятное воздействие возникает автоматически. Человек априори – часть глобальной пространственной системы мироздания, которая однозначно «заинтересована» в личной эволюции каждой своей структурной составляющей. Поэтому задача практикующего проста – стараться действовать, максимально глубоко «открывая сердце свое» – а уж глобальная система гиперпространства Вселенной сделает так, чтобы те или иные «двери» на пути его эволюции были «открыты». Зачастую случается, что в отсутствие, казалось бы, каких-либо перспектив, вдруг появляются неожиданные возможности. Что это? Промысел божий? Может быть. Но это не означает, что человеку можно данные возможности алчно эксплуатировать или ожидать их появления, праздно предаваясь «бредовым» иллюзиям.

Подобная помощь, как уже говорилось, – следствие целенаправленно инициированного личностью резонанса, а он возникает, если существует активирующая его генерация по конкретному вектору встречного взаимодействия. Поэтому, когда человек сознательно моделирует максимально когерентный импульс – стремление выйти из текущего кризиса спирально-винтовой зависимости к пространственно-развернутому, структурному совершенству – то обязательно образуется перспектива преодолеть возникшие препятствия, какими непреодолимыми бы они изначально ни казались. Особенно, на первых этапах пути развития. Далее, когда программно-подчиненный «потенциал» набран, непреодолимых препятствий уже быть не может, существуют лишь те или иные жизненные трудности, способные определенным образом отвлекать от выбранного направления. Но если практикующий четко понимает, что ему нужно и зачем, он смело идет вперед, а всевозможные обстоятельства – всего лишь технические сложности реализации перспектив, которые возникали, возникают и будут возникать каждый раз на новом уровне.

Однако вернемся к медитативному тренингу. Попробуем виртуально протестировать конкретную биоформу. Как уже упоминалось, для формирования трансфера с биологическим объектом нужен код, отражающий его индивидуальные характеристики.

Если подобный тест провести группой практикующих, когда несколько человек одновременно виртуально тестируют один и тот же объект, фиксируемые ощущения будут специфическими.

Как правило, в процессе медитативно-виртуального тестирования практикующий отмечает некоторые общие для большинства биологических систем структурные нюансы. В первую очередь, это переактивизация правой геносферы тестируемого объекта. Тенденция к сдвигу вертикальной оси и блокировка левого затылоч-

ного отдела – также дефекты стандартного характера, сопровождающиеся обычно ощущениями некоторого онемения, вызванными «торможением» переактивизированного отдела.

Итак, проанализируйте возникшее после создания тестового трансфера состояние. Для этого нужно визуализировать конструкцию ортогональной системы координат и ассоциативно совместить ее с собственной биологической структурой. При этом центр пространственного «креста» из трех взаимоперепендикулярных осей необходимо удерживать на уровне верхнего отдела солнечного сплетения, фиксируя через ощущение, возникающее в этой области.

В пространстве всегда присутствует геофизическая и техногенная фоновая активность, и любому находящемуся в электромагнитном потоке предмету можно задать вращение в произвольную сторону. Интересен возникающий при этом эффект: если сделать порядка 3-4 вращательных движений в одну сторону, остановить его, затем – в другую, повторив несколько раз, то после того, как предмет «отпустили», он начинает двигаться самостоятельно, вращаясь по заданной схеме то в одну, то в другую сторону. Таким образом, формируется инерционная программа, самостоятельно задающая попеременно изменяющееся вращение (спин) предмета. Аналогичные «эффекты памяти» были зафиксированы при проведении экспериментов по магнетронному напылению тонких медных пленок под воздействием фрактальных матриц (кольцевых дифракционных решеток КДР), присутствие которых в зоне переноса вещества определяло структуру получаемых покрытий. Затем напыляли новые пленки, уже без матриц, но характерная структура, инициируемая первично КДР, все равно сохранялась. Возникал эффект пространственной памяти корпуса установки, и снять его оказалось достаточно сложно. Еще большее впечатление производят подобные эффекты в динамической среде. Например, если включить телевизор (не цифровой), не настраивая каналы, когда на экране видна только рябь, образующая фон, то далее, создав трансфер, на этом фоне можно виртуально строить геометрические фигуры, при этом очень быстро происходит их запоминание электронно-лучевой трубкой, после чего изображения на экране самостоятельно воспроизводятся с соблюдением порядка построения весьма длительное время.

Естественно, в процессе общения люди спонтанно создают трансфер друг с другом, но не всегда такой встречно-обменный контакт приносит пользу, и это нужно чувствовать. Зачем строить глубокий трансфер с явно деструктивным объектом, после общения с которым могут возникнуть проблемы со здоровьем, тем более, если собственная структура не способна дифференцировать гиперактивные некогерентные импульсы? Но можно формировать трансфер целенаправленно, для создания состояния, при котором контактирующий с вами человек чувствует себя хорошо, и это ощущение настраивает его на позитивное отношение к общению. У него вы ничего не сможете ни «забрать», ни «дать», можно лишь переформатировать возникающую структуру взаимодействия, производя поверхностное согласование волновых фронтов, если, конечно, его структура не «раскручена», как у «ярого» экстрасенса, так что «от него можно прикуривать».

Свечение ауры монохроматического нейтрального характера, близкое к «белому цвету» – это электромагнитный фон, несущий достаточно выраженную

информацию об объекте. Попробуйте закрыть глаза и увидеть, какого цвета возникнет фон. Как правило, человек видит серые или темные (мутные) цвета. В процессе медитативно-виртуальной корректирующей реструктуризации наступает момент, когда практикующий с закрытыми глазами вдруг начинает видеть очень светлый, почти белый с золотистыми прожилками оттенок. Могут возникать и «неоновые» всполохи, при этом иногда появляются изображения структурных матриц, «сеток» и т.д., сопровождающиеся ощущениями невесомости, полета, «проваливания», «мягкости», даже «благодати», конечно, все это крайне конструктивные проявления, свидетельствующие о четкости реакций системы восприятия на процессы реструктуризации.

Конечно, красный цвет спектра – наиболее «тяжелое» излучение, всегда связанное с низкочастотными динамическими процессами, а фиолетовый – наоборот, с максимально доступным высокочастотным диапазоном.

Безусловно, у практикующего могут возникнуть дополнительные вопросы, связанные с формированием «первичного» прототипа построения. Наиболее удобно ассоциировать стереотипное понятие «плоскость» со стеклом квадратной формы, ограниченным определенными «краями», прозрачным, но тем не менее, имеющим какую-то плотность, пока не оформленную в конкретную консистенцию. В данном случае, краевая плоскость, «рамка» представляет собой четыре координатные оси, принадлежащие другой, параллельной, системе координат. То есть в виртуальном моделировании существует множество элементов, принадлежащих одновременно разным системам координат – уровням одной общеинтегрированной пространственной схемы. И это нужно очень хорошо себе представлять, так как любой сегмент глобальной матрицы мироздания может представлять собой локально обособленный фрагмент системы.

Когда сформированы «рамки» объекта, можно переходить непосредственно к их содержимому – «плоскости», имеющей определенную структурную плотность, состояние и характерные особенности. Но первично не нужна строгая конкретика, можно представить что-то полупрозрачное, в виде некого сгущения пространства. Однако если созданный воображением образ будет непрозрачным, это вызовет определенные трудности при дальнейшем структурном конструировании, так как практикующий не сможет «видеть» сквозь такую программу более глубокие виртуально моделируемые уровни фрактальной системы координат, что неудобно, тем более при совмещении корректирующей пространственно-развернутой схемы с собственной биоформой.

В данном случае, практикующему удобнее создать виртуальный образ (мыслеформу) плоскости как плоского объекта, имеющего некоторый объем, но прозрачного настолько, чтобы можно было «видеть» насквозь большое количество подобных виртуальных объектов. То есть, с одной стороны, должна быть некая стереотипная конкретизация, а с другой стороны – возможность виртуального «охвата» всей пространственно-развернутой конструкции.

Проведем короткий тренинг. Настроились, сели ровно, расслабились, вошли в медитативное состояние. Перед вами – виртуальная объемная конструкция, в ее центре точка, где пересекаются три оси координат X, Y, Z – фазовый центр. Практи-

кующему нужно создать трансфер с центральной точкой системы. При этом не важно, как пространственно ориентирована общая конструкция, но требуется ассоциативно максимально сфокусировать внимание на центральной точке (фазе), наблюдая за собственными ощущениями.

Итак, закрыли глаза, расслабились. Проанализировали возникающие ощущения, переходящие в состояние.

Главное для практикующего в этом тренинге, несмотря на возможное передвижение пространственной конструкции, «держаться» центральной точки. При этом должна зафиксироваться и удерживаться взаимоперпендикулярная осевая ориентация. Если практикующий в процессе тренинга переключает внимание на разные части конструкции, изменяя ориентацию своего сознания в собственной координатной системе, тем самым, вызывая поляризацию ее сегментов и дрейф в пространстве, это говорит о том, что ему сложно абстрагироваться от стандартных алгоритмов динамики винтового взаимодействия. А практикующему необходимо смоделировать именно выход из линейных стереотипов и построить объемную систему пространственно-скоординированного восприятия.

Если спонтанное движение конструкции «в стороны» «засасывает», нужно прерваться – «бросить» объект – и пробовать заново.

Данный тренинг дает возможность практикующему эффективно заниматься виртуально-медитативным моделированием в любых условиях, независимо от внешних обстоятельств.

Итак, попробуем еще раз. Мысленно обозначили зону центральной точки, виртуально «погрузились» в нее. Возникло «медитативно-пространственное» состояние, далее – происходит поэтапное построение пространственно-развернутой схемы II Ф.Б. Здесь можно дать следующую рекомендацию: удерживая внимание на центральной точке, расположенной в области верхнего отдела солнечного сплетения, «рассматривать» общую форму, но не «смотреть» на отдельные части программно-подчиненной структуры.

Виртуально зафиксировав центральную точку и ощутив подтверждение этого, можно переходить к моделированию плоскостей, интегрированных в прототип II Ф.Б. Не забывайте «наблюдать» за реакциями собственного организма.

Таким образом, практикующим реализуется пошаговый алгоритм пространственного построения, всегда происходящего от центра к периферии. Конечно, когда фрактальных элементов пространственно-развернутой конструкции становится много, практикующий начинает испытывать определенные трудности. Проявление диагоналей в плоскостях существенно усложняет построение. Так называемые малые диагонали формируют октаэдр внутри первичного кубического модуля, разделенного тремя взаимоперпендикулярными плоскостями на 8 субкубов. Далее, сориентировав размеры полученной виртуальной программно-подчиненной конструкции, можно переходить к последующей градации. Практикующий должен четко понимать, что без построения необходимого алгоритма действий сформировать подобный пространственно-структурирующий виртуальный модуль принципиально невозможно, также, как нельзя построить здание без соответствующего технологического

алгоритма и чертежей. Практикующему необходимо учитывать множество явных и конспиративных аспектов моделирования.

Программно-подчиненная схема II Ф.Б. определяет структуру фазового каркаса (γ-зоны), включающую в себя так называемые 14 типов решеток Браве. Такая конструкция позволяет качественно синтезировать всевозможные структурные композиции – кристаллические решетки материи произвольного типа – то есть любые материальные объекты, и она крайне необходима для того, чтобы спирально-винтовой процесс синтеза необходимых для жизнедеятельности биоформы микроэлементов формировался в строгом соответствии с их изометрией, структурными и пр. характеристиками. Подобная пространственно-развернутая конструкция моделирует чрезвычайно упорядоченные, системно согласованные процессы синтеза, но не предполагает возможности выхода за рамки цитоструктурной сверхспециализации и достижения Универсальной диаграммы взаимодействий. Реализация пространственной формы многоуровневого резонанса в пределах координатной схемы II Ф.Б. готовит фазовый плацдарм для следующего шага, который возможен только в том случае, если качество программного обеспечения стандартно синтезируемых микроэлементов, необходимых для жизнедеятельности спирально-винтовой гиперкластерной биосистемы, достигло необходимого генетически фиксируемого уровня.

Полноценная конструкция II Ф.Б. определяет уровень структурного развития биоформы ≈ 2,5 – 2,55. В процессе дальнейшего совершенствования программно-подчиненной схемы происходит переход высокоамплитудных волновых процессов к сверхслабым когерентно преобразованным СВЧ-модуляциям, а это весьма сложный этап, только затем – возможен шаг в Универсальность, к Гиперсфере I Ф.Б. Схема II Ф.Б. – достаточно сложная, многоуровневая фрактальная система координат, но она не стабильна, так как угловые зоны конструкции формируют множество нелинейных суперпозиций. Все нечетные уровни комплекса не стабильны в результате своей иррациональной сути и стремятся или к повышению, или к понижению концентрации активного потенциала. Конструкция, соответствующая данному уровню развития, может либо перейти в кольцевую форму реструктуризации, поднявшись до уровня с четным коэффициентом 2,6 и далее – в Гиперсферу с коэффициентом 3,0, либо, наоборот, «сбросив» часть потенциала, опуститься до уровня 2,4.

Следующий этапный уровень структурного развития – 2,8 – предполагает наличие управляющего поля и структурно-подчиненный переход к сферическому типу пространственно-развернутой системы взаимодействий – прототипу I Ф.Б., при этом возможность максимального набора энергоинформационного потенциала спирально-винтовой гиперкластерной структуры, несущей в себе простейшую пространственно-развернутую Гиперсферу, еще не перешедшую квантовый барьер, соответствует максимально возможному спирально-винтовому уровню развития 2,95 – 2,96, но данный уровень – не стабильный, так как стопроцентного когерентного преобразования еще нет, и система испытывает тенденцию к переходу к 3,0 или 2,8. Набор высококогерентного потенциала на уровнях от 2,95 до 3,0 происходит уже спонтанно, в рамках управляющего поля – адекватно смоделированной схемы I Ф.Б. – в виде процесса пространственной реорганизации спирально-винтовой структуры, сопровождающегося выраженным стремлением к универсальности уже трех поли-

пептидных цепей генетического прототипа клеточной субстанции. Поэтому достичь уровня 2,90 – 2,95 можно в достаточно короткий период (7 лет = 2х42 месяца), но для того, чтобы продвинуться далее, к уровню 3,0 необходимы полномасштабная адаптация биоформы и общесистемный квантовый переход, а это скачкообразный, сугубо резонансный, одномоментный процесс принципиально другого характера. И предпосылки для него будут складываться не менее того периода времени, которое было потрачено на построение фрактального прототипа пространственно-развернутой схемы уровня 2,95. Если, например, это происходит в течение стандартного периода 42 месяца + 42 месяца (две полные замены цитоструктуры) – 7 лет (1260 дней х 2), значит, накапливаться и адаптироваться энергоинформационный потенциал, необходимый для последующего семилетнего этапа развернутой трансмутации биоформы, также будет 7 лет. В результате, существуют три периода – построение, адаптация и реализация схемы, то есть не менее 21 года. Таким образом, формируются три семилетних этапа:

1) построение управляющего поля;

2) адаптация его биоформой;

3) реализация принципов высококогерентных пространственно-развернутых взаимосвязей путем соответствующей модификации генетического прототипа, фазы митоза и общесистемной реструктуризации (трансмутация).

Возможность квантового перехода волновой структуры биосистемы в принципиально иную, энергетическую, форму жестко связана с общециклическими закономерностями окружающего пространства – солнечной и геофизической активностью. Поэтому временных периодов, в течение которых практикующий может достичь пространственно согласованного внутриструктурного многоуровневого резонанса, немного. Благоприятные для квантового перехода пики, как правило, возникают раз в 12 лет, и практикующий должен к этому времени максимально объективно подготовиться. Интервал между пиками –время, позволяющее провести углубленную «ревизию» и реструктуризацию имеющейся системы внутриструктурных взаимосвязей, ввести те или иные дополнения, провести упорядочение и согласование, невозможные по каким-либо объективным причинам ранее, при первичном построении прототипа реструктуризации. Таким образом, время между пиками активности – зона «глубокой ревизии» – адаптации, набора потенциала и генетической модификации. Как правило, момент самого пика 12-летней циклической солнечной активности максимально благоприятен для возникновения резонанса абсолютного соответствия. Правда, в исключительных случаях, резонанс может произойти и в другой период, когда появляются дополнительные факторы – геофизической активности – способные спровоцировать квантовый переход однозначно подготовленного гиперструктурного комплекса.

Процесс пространственной реструктуризации и изменения генетически фиксированных программных принципов взаимодействия цитоструктурных единиц – достаточно сложен и нагрузочен для структурно развивающегося объекта. Выход в зону 2,95 – 2,96 соответствует особой филигранности внутриструктурной композиции управляющего поля, несущего пространственно-развернутый прототип реструктуризации биоформы, предполагая практически нулевую бессистемную

внутриструктурную активность схемы, необходимую для формирования Универсальной программы согласования. Далее, когда виртуально смоделированный практикующим пространственный прототип I Ф.Б. фрактально «разворачивается», начинается «тестовая» адаптация всей системы внутриструктурных взаимосвязей и поэтапный ввод изменений функционального характера – вновь возникает периферическая поляризация, сопровождающаяся специфическими состояниями организма. То есть полностью сформированная и адаптированная программа пространственной реструктуризации, уже как управляющее поле, «запускает» в биоформе процессы генетической, а далее, и цитоструктурной трансмутации. Хотя даже структурный уровень с качественным коэффициентом 2,6 – 2,7 позволяет значительно упорядочить и согласовать гормональный баланс, производство ферментов, распределение активной нагрузки и т.д., приводя всю гиперкластерную биосистему в гармоничное состояние. Более того, на этом этапе происходит поэтапная ликвидация всех имеющихся патологий биологической системы. Но следующий шаг – модификация одновекторной, линейно-цепочечной диаграммы взаимодействия – связан с восстановлением третьей полипептидной цепи и коренной перестройкой генетической базы биоформы с пошаговой адаптацией, длящейся 21 месяц (630 дней), сопровождающейся множественными процессами реструктуризации спирально-винтовой ДНК-матрицы в гипертор, что, безусловно, оказывает влияние на психику и общеинтегральное самочувствие практикующего. Безусловно, восстановление генетической матрицы (3 двойных спирали ДНК) дополнительно требует огромного структурно-подчиненного потенциала, это достаточно сложный период для практикующего, но, тем не менее, не предполагающий отказа от активной творческой жизни. Необходимо планомерно трудиться и эволюционировать далее, реализовывая свои творческие планы, но, безусловно, – максимально адекватно относительно общей схемы пространственно-развернутой структурной коррекции собственной спирально-винтовой гиперкластерной биосистемы. И здесь огромную роль играют стереотипы периферической личности практикующего, сложившиеся в течение жизни.

Вспомним библейские события, произошедшие 2000 лет назад в Палестине. Обратите внимание, что после воскрешения Иисус предстает перед учениками совершенно иным, совсем им не знакомым «человеком». Более того, его не узнают в лицо, а лишь по неким особенностям походки, движения, речи. То есть он совершенно изменился физически, хотя за три дня до этого – был более человеком, нежели Богочеловеком, после Воскрешения – он становится более Богочеловеком, нежели человеком. Момент глубокой комы позволил автоматически реструктурировать подавляющую часть периферической личности, стереотипно определяющую его пускай сколь угодно высокодуховные, но, тем не менее, человеческие качества, превращая его в существо, перешедшее некий непреодолимый для других психологический рубеж. Возможность такого перехода на данном этапе связана не столько с физиологическими процессами трансмутации, сколько с индивидуально-личностными психосоматическими особенностями пространственно развернувшейся Личности, широко раздвинувшей собственные представления о мироздании за однонаправленную спираль стандартно сформированных стереотипов отношения к себе и окружающему миру, то есть того, что «делает человека человеком». Возникающая в момент периферического шока

глубокая кома позволяет дифференцировать периферическое сознание, интегрируя его с базовым, истинным сознанием. В результате, личность преображается, становясь принципиально иной. Если бы не спровоцировавшие состояние комы внешние события, возможно, Иисус, как развивающийся объект, еще некоторое время, допустим, до конца года, постепенно двигался к геофизически обусловленной точке перехода, которая закономерно возникла бы на пике активности окружающей среды.

Плато максимальной амплитудной активности (реализация) всегда начинается 20-22 июня, а его апогей приходится на август, но максимум концентрации (плотность структуры) – на 22-24 декабря. Поэтому можно было ожидать перехода биосистемы Назаретянина в квантовую форму именно 22-24 декабря, но случилось то, что ускорило событие – «нет худа без добра». Недаром в «Апокалипсисе» Иоанна Богослова сказано, что «... Побеждающий не потерпит вреда от второй смерти...», а «вторая смерть» – многоуровневая пространственная реструктуризация периферического сознания, целиком и полностью повязанного стандартно-стереотипными взаимоотношениями биологических аналогов социального кластера.

Однако это не означает, что практикующий, подошедший к рубежу квантового перехода, должен «совать голову в петлю», стремясь посредством провокации внешних обстоятельств ускорить пространственно-трансмутационный процесс, «сбросив оковы периферического сознания» – привычки, стереотипы и пр. Практикующему не нужно программировать какие-либо специальные, гиперактивные, «подталкивающие» действия и события, так как подобные субпрограммы отпечатаются в его геноме.

Необходимо дать еще несколько рекомендаций идущим по эволюционному пути собственного развития. Как уже говорилось, занятия по медитативно-виртуальному моделированию, по возможности, должны проводиться в периоды минимальной фоновой активности, как собственной, так и внешней. Попытка усиленно заниматься медитативной практикой во время ее повышения не даст желаемого результата, так как:

1. Спирально-винтовая структурная форма в эти периоды резко проявляет свое несовершенство, переводя собственные конфликты и деформации из «конспиративной» формы во вполне оформленную и осязаемую.

2. Безусловно, в этот период «страдает» периферическое сознание, так как значительно повышается уровень энтропии в коммутационной системе внутриструктурных взаимодействий, а спирально-винтовая система – весьма несовершенна, «запутанна» и не может адекватно справиться с подобной нагрузкой.

Проблема подобных перегрузок может быть решена лишь с позиции адекватного перераспределения дополнительно возникающего потенциала и дифференциации конфликта, как такового – не подавления или блокировки, – а именно дифференциации и пространственного согласования самих предпосылок конфликта. Любая неадекватность реакций может быть ликвидирована только «изнутри», а вот попытка повлиять напрямую, с периферии, может спровоцировать не только серьезные блокировки, но и обострение существующей конфронтации. А этого нельзя допускать ни при каких обстоятельствах.

Именно поэтому практикующий должен анализировать предпосылки собственных проблем, реструктурируя их, и тогда имеющиеся или только зарождающиеся диссонансы будут спонтанно дифференцированы. Но бывает, что причины внутренних конфликтов существуют давным-давно, сформировав цепи причинно-следственных связей (карму), тогда практикующему приходится работать «с тем, что есть», строя более конструктивное будущее, и тем самым, изменяя прошлое, что необходимо понимать.

Таков же алгоритм и пространственно-развернутого построения корректирующей структуры управляющего поля. Совершенствование ее – прежде всего, формирование более адекватной матричной основы, поэтапное, пошаговое моделирование пространственного фрактального разворота и дополнение всей структурной композиции, как программного комплекса, имеющего конкретные свойства, возможности и перспективы. И самое главное, практикующий должен всегда помнить, что не он для этой структуры, а структура – для него. Он не одинокий Мессия и живет не ради построения «висящей в воздухе» виртуальной схемы пространственной реструктуризации. Корректирующая программно-подчиненная схема строится для того, чтобы жизнь практикующего, действительно, стала такой, какой ее мыслил Создатель, когда воплощал на планете Земля саму идею существования разумной биологической жизни в звездной системе под названием «Солнечная». Причем – не убогого «прозябания», отягощенного кармой дефекта генетической матрицы, опустившего Человека до уровня животного, а полноценной, пространственно-осознанной жизни со всеми ее высочайшими творческими, сугубо гуманистическими проявлениями. Несмотря на то, что основа для подобной реализации личности в окружающем мире разрушена много тысяч лет назад, ее можно и необходимо восстановить, заново синтезируя через управляющее поле I Ф.Б. недостающую полипептидную цепочку, тем самым, ликвидировав массово представленные конфликты и несоответствия, предопределяющие реальные перспективы будущих катаклизмов социальной среды обитания. И тогда, безусловно, человечество получит весомые преференции развития, максимально позволяющего реализовать предоставленные возможности – «Побеждающий получает все!».

Понятия и ценности каждого человека, связанные с духовным ростом и развитием сознания, однозначно укладываются в основу концепции высококогерентного преобразования спирально-винтовой гиперкластерной биосистемы – парадигмы Универсального развития личности. Целенаправленно формируя глубочайшую гармоничную зависимость между состоянием пространственно разворачиваемых структурных взаимосвязей, действиями, мыслями, чаяниями и стремлениями, можно избегать любых неконструктивных проявлений социально-геофизической среды обитания. Таким образом, «Побеждающий» автоматически получает так называемый Универсальный «фактор свободы», вводя в программу собственной жизни неразрушимые более понятия «согласование», «совершенство», «гуманизм» и «духовность» не в качестве некой догмы, висящей в идеалистическом вакууме, а как абсолютно осознанную, неотъемлемую часть собственного существования. Безусловно, это – важнейший фактор адекватного развития личности и цивилизации в целом.

Тем не менее, необходимо напомнить практикующим о регулярности занятий медитативно-виртуальным тренингом. Алгоритм построения программно-подчиненной схемы известен – от «точки» к «трехмерному кресту», – при этом нужно анализировать собственные ощущения и состояния. Далее можно переходить к конструкции из трех плоскостей и далее – к Абсолютному кубу прототипа II Ф.Б. Затем – пошагово двигаться в обратную сторону. Практикующий должен добиться, чтобы виртуально-медитативное моделирование происходило автоматически.

Крайне важно соблюдение пространственной ориентации относительно вертикальной и горизонтальной осей, верхнего отдела солнечного сплетения и т.д. Если в какой-то день занятий фоновая геофизическая активность не позволяет продуктивно заниматься, практикующий может просто почитать хорошую книгу, так как структурно-скомпонованная информация привносит колоссальный потенциал. Каждое произведение, действительно относящееся к истинному искусству, высокоструктурировано, когерентно и несет в себе огромный объем информации объективного интеллектуально-духовного характера, крайне необходимой практикующему. Если практикующий сходит в театр, посмотрит великолепный спектакль или просто пообщается с интересными людьми, все это даст ему тот самый новый, уникальный потенциал, который «ляжет в копилку» его структурной целостности и позволит ему ощутить состояние истинной жизни и творчества. Ощущение прекрасного, к которому вы прикасаетесь, крайне необходимо для собственного совершенствования. Поэтому совершенствующемуся, ни в коем случае, нельзя «отходить» от жизни, помня – «не жизнь практикующего для BIP, а BIP – для его жизни». Практикующий должен это понимать.

При желании можно легко увидеть явное отличие медитативно-виртуальной технологии BIP от предлагаемого многими духовными школами. Зачем стремиться к собственному совершенствованию, потеряв при этом целый мир? К чему совершенство, если исчезла возможность свободного творчества? Наоборот, практикующий должен стремиться к безграничной творческой свободе. Нельзя уйти из реальной Жизни ради вожделенного обретения Вечности. Необходимо стремиться обрести Вечность, преобразовав в нее собственную жизнь, объединив в одно неразрушимое целое, казалось бы, не возможные для согласования вещи. Практикующему придется понять, что именно такая форма осознанного развития и является наиболее конструктивной, объективной и, однозначно, результативной.

Глава 12

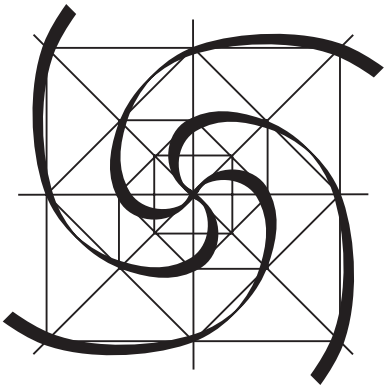

Зачастую практикующие в процессе обучения пытаются от обезличенной формы знаний перейти к ее персонализации, сформировав некий идол, как личность, олицетворяющую в их сознании тот или иной закон или технологию. Конечно, это принципиально не верно. Знания, как и информация, априори – безличны, они существуют сами по себе, от сотворения Вечности, интегрально образуя абсолютную физическую Универсальность. Человек, двигаясь по пути эволюционного развития, на определенных этапах прикасается к различным аспектам Знания, познает новые уровни ее глубины, что и определяет интеллектуальный рост личности. Поэтому совершенно не важно, кто конкретно является «проводником» информации, практикующему необходимо суметь принять ее, осознать и правильно использовать. Универсальная безличность физических процессов, создающих многообразие Вселенной, – важнейший фактор, исключающий индивидуально-личную «коррупцию», возникающую при любой персонализации. Над личностью существует лишь физически выраженный, абсолютно нейтральный закон, проявляющийся в моменты, когда происходят соответствующие, инициирующие его активацию процессы. И именно такая форма встречно-направленных взаимоотношений определяет адекватное развитие каждой отдельной личности и Вселенной в целом.

Однако продолжим наши виртуальные построения. Как уже отмечалось ранее, принципиально неверно рассматривать моделируемую пространственно-развернутую, программно-подчиненную структуру, как обособленную графическую конструкцию – некую абстрактную схему, «висящую» в пространстве. Именно поэтому в процессе виртуально-медитативного построения формирование пространственной схемы координат может происходить на сугубо «фронтальной» плоскости II Ф.Б., а задняя часть комплекса – вовсе не задействуется. В этом случае истинно объемную конструкцию построить не удастся. Возникают лишь ориентированные по пространственному вектору, перпендикулярному фронтальной плоскости, не согласованные между собой плоские итерации схемы. Подобные ошибки появляются вследствие объективного фактора, связанного с отсутствием программно-подчиненной интерпретации спирально-винтовым сознанием пространства, находящегося вне вектора восприятия. Практикующий должен стремиться к виртуально-ассоциативному построению схемы, когда пространственная конструкция развернута не только перед основным фазовым центром, но и вокруг него. В противном случае, он «вешает» перед собой плоскую схему, фиксируя ее на передних отделах структуры биоформы, что формирует, в первую очередь, нагрузку на лобные отделы ЦНС, вызывая стрессовое состояние организма. Такие занятия, связанные с излишними нагрузками, не способствуют созданию практикующим правильных взаимоотношений с собственной биоформой.

Стремление усложнить пространственно-развернутую схему, не отрабатывая простейшие нюансы, возникающие при построении первых базовых модулей,

приводит к превращению структурной схемы в псевдопространственную кластерную конструкцию. Причина тому – торопливость и суетливость. Имеющиеся у практикующего спирально-винтовые стереотипы – объективные параметры сознания, с которыми необходимо считаться. Любое целенаправленное воздействие на объективный фактор целесообразно лишь в том случае, когда оно реально соответствует этой категории, что весьма не просто. А вот субъективные (искусственные) формы – это то, на что можно, при соответствующем понимании и стремлении, не только повлиять, но и принципиально изменить их. Поэтому практикующему следует начинать модернизацию собственных представлений именно с тех субъективных категорий сознания, которые не позволяют формировать взаимодействие с объективными, генетически фиксированными позициями. А далее – уже целенаправленно влиять на физическую реальность, имеющую под собой спирально-винтовую основу.

Как известно, реальность – среда обитания, в которой практикующий существует, и его задача, в данном случае, – не самоизоляция в результате некой искусственно созданной мотивации, а наоборот, – полноценная, качественная, максимально полная собственная реализация в социально-геофизическом пространстве, с учетом всех особенностей социума, и главное, – с позиции объективного эволюционного процесса, предполагающего пространственное фрактально скомпонованное структурное совершенство. Еще никому не удалась попытка построить пространственно-развернутую структурную схему обменных взаимодействий высшего порядка (I Ф.Б.) в результате отказа от реальной жизни – спрятавшись в ашрамах, монастырях и т.д. Подобная форма узколокальной, психосоматической реализации исключает возможность накопления широкодиапазонного энергоинформационного потенциала (опыта), что не позволяет даже достаточно высокоразвитой координатной схеме внутриструктурных взаимосвязей подойти к квантовому переходу волновых процессов в принципиально иную энергоформу, определяемую высококогерентной программно-подчиненной гиперсферой.

Ранее уже говорилось о том, что высококогерентная фрактально-матричная пространственно-развернутая схема I Ф.Б. обуславливает интеграцию бесконечно высокого потенциала в единое структурное образование, стремящееся к универсальным собственным проявлениям. Но блокировка творческой жизненной реализации, даже при наличии подобной схемы, приводит к отсутствию опыта и атрофии системы «восприятие-анализ-реакция», в конечном итоге, приводящая к остановке эволюционного процесса. Если личность, в результате своего стремления к «структурному совершенству», «выпадает» из реальной жизни, то есть не может и не хочет существовать в объективных условиях среды обитания, ее адекватное развитие становится невозможным. Не следует забывать, что «не практикующий для построения матричной схемы, а схема – для практикующего». Индивидуально-личностная творческая реализация – та смысловая основа существования, без которой человек деградирует и гибнет как личность.

Дополнительные, экстраординарные возможности, которые могут появиться у практикующего в результате адекватного структурного совершенствования – всегда качественное расширение диапазона восприятия и значительное увеличение градационной глубины анализа. Эти два фактора позволяют реализовать третий – адап-

тацию осознанно систематизированного личностью потенциала и интеграцию его в окружающее пространство. Но если воспринимать и социализировать «нечего», то о какой адаптации можно говорить? Качество реализации личности в среде обитания, повышение структурной устойчивости биоформы, развитие новых способностей и т.д. – показатель успешности занятий медитативно-виртуальным программно-подчиненным моделированием, вследствие чего энергоинформационный потенциал практикующего растет, а структура обменных взаимодействий пространственно совершенствуется, что и представляет собой реальное эволюционное развитие личности.

Зачастую практикующий поверхностно воспринимает некоторые теоретические аспекты технологии, делая основной акцент в своих занятиях на непосредственном медитативно-виртуальном построении схемы, которое, в этом случае, не может быть, действительно, адекватным. Даже при тестировании тех или иных собственных состояний отсутствие знаний о геофизической цикличности (годовой, солнечной и т.д.) не позволяет сделать правильные выводы. Умение объективно оценить собственное состояние – первый шаг, основа для дальнейшего продвижения в освоении технологии виртуально-медитативного моделирования высококогерентного управляющего поля. Если практикующий не сумел сформировать аналитический механизм оценочных категорий, по сути, представляющий собой пространственную систему смысловых координат, то его действия будут носить сумбурно-хаотичный линейно-цепочечный характер и требовать постоянных консультаций наставника, а такой возможности может и не представиться. Единственно, с кем удается «консультироваться» всегда и везде – с самим собой, а это есть способность к глубокому анализу. Адаптация нестандартной информации, принципиально новых знаний всегда происходит посредством построения системы оценочных категорий. Если нет пространственно-скоррелированного критерия, с которым можно сопоставить получаемую информацию, она не может быть реально проанализирована путем поуровневой дифференциации, не говоря уже об интеграции и адаптации.

Введение принципиально новой информации в спирально-винтовую структуру сознания практикующего, а тренинги по медитативно-виртуальному структурированию и есть непосредственный ввод информации, не может происходить бесконечно. Постоянный рост энергоинформационного потенциала, вне зависимости от структурного качества воспринимающей информацию системы, возможен только в том случае, если ее матрица представляет собой абсолютно универсальную форму – обезличенную универсально-нейтральную единицу I Ф.Б., которая может быть развернута при соответствующем директивно инициируемом резонансе, то есть привнесенной личностью программной установке.

Таким образом, любая информация, интегрируемая личностью в среду собственного биологического носителя, будет отличаться одним свойством – поляризацией, обусловленной одновекторным, спирально-винтовым механизмом восприятия. Именно поэтому личность может адаптировать только ту структурную композицию, которая соответствует матрице ее восприятия. Следовательно, если структура внутрисистемных взаимосвязей представляет собой определенную конструкцию, она может адаптировать лишь информационные блоки, соответствующие ей как

по форме, так и по содержанию. Отступление от имеющейся модели с сохранением адекватности может быть не более 7 – 10%.

Другими словами, избирательность восприятия информации в среде любого типа и ее адаптация – целиком и полностью связаны с той структурно-подчиненной моделью, которую представляет собой объект. Таким образом, процесс восприятия, анализа и адаптации, как форма накопления энергоинформационного потенциала, происходит в пределах уже сформированной на основе базовой, генетически фиксированной и развернутой в макросистему структурной конструкции. Естественно, несовершенство ее прототипа предполагает высокий уровень поляризации, следовательно, фиксация потенциала, выше соответствующего уровня согласования, – принципиально невозможна. В свою очередь, восприятие и адаптация бесконечно высокого энергоинформационного потенциала возможна лишь в рамках самоаффинной схемы Универсальной I Ф.Б. Только в этом случае можно достичь абсолютной когерентности фиксируемого потенциала, независимо от «масштаба» и характера информационных модуляций.

Безусловно, на первом этапе, когда спирально-винтовая структура внутренних взаимосвязей гиперкластерного объекта нуждается в глубокой коррекции, системной стабилизации, пространственно-развернутой ориентации и т.д., возможный набор энергоинформационного потенциала крайне незначителен и поляризованно избирателен, качественно соответствуя генетической модели объекта. Правда, если у практикующего реинкарнационно сформирована мощная базовая личность, существует возможность привлечения к процессу восприятия глубоких структурных составляющих подсознания, но это уже – один из завершающих этапов последовательной реинкарнационной эволюции.

Но если базы накопления нет или она жестко блокирована, что, как правило, и происходит, то воспринимаемый импульс взаимодействует с сугубо внешними, высокополяризованными отделами биосистемы, спирально-винтовая специфика которых не позволяет им адаптировать смысловые категории более некой, весьма незначительной, но всегда соответствующей доминирующему качеству нормы. Поэтому структурная эволюция предполагает, в первую очередь, пространственно-развернутое формирование глубокого, вплоть до базовой основы личности, фрактально-систематизированного восприятия. Такой «канал» представляет собой многоуровневую систему ортогональных дифракционных фильтров, которые, поэтапно дифференцируя поступающую в виде волновых фронтов информацию, классифицируют ее смысловые координаты, формируя собственные пространственно-ориентированные, адаптированно-матричные рефлексы. Таким образом, информация, уже в строго упорядоченном по плоскостям виде, доходит до определенной структурной зоны, где она фиксируется и хранится, распределяясь по смысловым типам, образующих системы, подсистемы и т.д.

Именно поэтому один из первейших этапов на пути реального развития –формирование пространственно-развернутой системы восприятия, прототип которой определяет всем известная ортогональная схема координат, тот самый трехмерный «крест», представляющий собой пространственно-позиционную систему координированной интеграции трех основных механизмов восприятия в единое

целое. Если пространственно-структурированное восприятие не сформировано, то фиксация нелинейных информационных моделей будет происходить только «на поверхности» гиперкластера, что приведет к быстрому пресыщению периферических отделов биоформы, вследствие чего происходит защитная блокировка, рефлекторное торможение, и любой дополнительный ввод смыслового потенциала становится невозможным. Поэтому, чем эффективнее на первых этапах занятия по медитативно-виртуальному пространственному моделированию II Ф.Б., тем быстрее происходит насыщение спирально-винтовой системы, приводящее к блокировке вновь поступающей информации, что, безусловно, требует обязательного наличия адаптационных перерывов в виде переключения сознания практикующего на сугубо релаксационные действия.

Таким образом, начинать необходимо с «построения Храма в сердце своем». В данном случае, «Храм» – фрактальная конструкция II Ф.Б., реализующая принцип упорядоченного, пространственно-развернутого резонансного взаимодействия. Как известно, все без исключения храмы, как сооружения, строились, исходя из этих канонов. Если практикующему удастся построить архитектуру «храма», то есть схематизированную конструкцию, основанную на фрактально-резонансных взаимоотношениях, то и «оскверняющих» мыслеформ в его сознании не возникнет. Если практикующий, что называется, «по большому» будет иметь в сердце своем, все остальное, как «малое», приложится автоматически, «не стремясь ни к чему, он получит все», так как физических возможностей для этого будет достаточно. При этом мотивация действий станет принципиально новой, и то, что ранее возбуждало разум (инстинкты), теперь будет оставлять его равнодушным. В результате, стремление к реализации становится совершенно иным, по крайней мере, в рамках того, чем живет и к чему стремится среднестатистический человек.

Виртуально-медитативные занятия практикующего точно так же, целиком и полностью подчинены вышеописанному закону. Изначально все создаваемые практикующим формулировки будут иметь высокий коэффициент иррациональности, определяемый его спирально-винтовой конструкцией и представляющий собой погрешность, выраженную криволинейной зависимостью многоуровневого характера. Но сознание практикующего через коэффициент соответствия (дополнения) будет воспринимать моделируемое в неком весьма идеализированном виде. В данном случае, субъективизм является защитной реакцией, когда периферическое сознание не фиксирует имеющиеся структурные деформации, позволяя человеку ощущать себя прямостоящим, не глупым, в чем-то разбирающимся, что-то умеющим и т.д. Как известно, новорожденные дети видят окружающий мир «вверх ногами», и это закономерно с позиции оптических процессов, идущих на уровне зрачка. Но со временем устройство глаза не изменяется, а создается коэффициент соответствия с реальностью, «переворачивающий» уже на уровне ассоциативного восприятия фиксируемое изображение в ту модель, которая отображает физическую реальность среды обитания. Хотя, на самом деле, в систему анализа изображение, как и ранее, попадает в «перевернутом» виде, а далее происходит программная подстройка, виртуальный «поворот» изображения, связанный с тем, что другие формы восприятия корректи-

руют картинку, и она приобретает уже искусственный, но, тем не менее, соответствующий объективной реальности вид.

Многие, кто так или иначе, попадал под структурно-корректирующее воздействие извне, начинали ощущать свою истинную структурную композицию, несколько «искривленную» по отношению к привычному восприятию.

Работа практикующего по медитативно-виртуальному формированию пространственно-структурной матричности связана с тем, что все без исключения построенные им модули, имеющие полевую природу, определенным образом постепенно корректируются. При этом практикующему может казаться, что моделируемая схема – четкая и правильная, но на самом деле, она имеет весьма условную и далекую от совершенства конструкцию из спирально-винтовых волновых сегментов. Далее, ассоциируя виртуально сформированную конструкцию с собственной биоформой, практикующий фиксирует возникновение точечных нагрузок по основным фазовым центрам, и тем самым, создает дополнительную кинестетическую ориентацию смыслового сигнала, позволяющую со временем автоматически «подстраивать» пространственно-развернутую схему, после чего «все становится на свои места» (как ребенок, поначалу наблюдающий «перевернутое» изображение). В этом случае у практикующего появляется возможность проводить дополнительную коррекцию сигнала через имеющиеся системы восприятия, и естественно, собственную структуру внутрисистемных взаимосвязей. Таким образом, формируется встречно-обменное взаимодействие имплантируемого сознанием программно-подчиненного модуля и биоформы практикующего, но, тем не менее, для максимального эффекта реструктуризации потребуется сконцентрировать необходимый энергоинформационный потенциал.

Достичь требуемой плотности структуры моделируемой голограммы можно, сделав определенное количество виртуальных «отпечатков» имплантируемой схемы. Количество это зависит от индивидуальных особенностей биоформы, но здесь необходимо отметить, что, чем более «извращена» спирально-винтовая схема обменных взаимодействий, тем быстрее наступает ее насыщение, и тем меньше «отпечатков» она способна адаптировать. Это, прежде всего, связано с высоким уровнем внутрисистемной поляризации подобных структур, являющимся следствием множественной локальной дезинтеграции. Поэтому, чем более неконструктивна («запутана») схема взаимодействий, тем выше уровень ее поляризации. Вспомним такое физическое явление, когда между двумя разнозаряженными точками возникает перераспределение зарядов (ЭДС) и начинает «течь» электрический ток. Подобные эффекты резко снижают способность системы к восприятию информации; таким образом, нейтральность (низкий уровень поляризации системы) позволяет адаптировать максимальное количество разнообразной информации. Чем более система неконструктивна, то есть ее прототип отличен от универсального – гиперсферы I Ф.Б. – тем выраженнее воспринимаемая ею информация должна быть особым образом специализирована, и тем быстрее наступает перенасыщение и сброс неусвоенных «излишков» в окружающую среду.

Естественное перенасыщение гиперкластерной системы в процессе набора энергоинформационного потенциала приводит к блокировке восприятия, когда

ввести какую-либо дополнительную информацию уже практически невозможно. Насыщение до некого критического предела любой фрактальной конструкции приводит к феномену под названием «фрактализация». Данный процесс похож на квантовые переходы, происходящие одномоментно. Когда соответствующий структурно-подчиненный потенциал набран, в системе взаимодействий возникают внутренние резонансы, приводящие к тому, что опорная структура дифференцируется до собственных базовых составляющих уровня элементарного прототипа и в итоге, как целостная система, перестает существовать, тут же стремясь синтезировать новую итерацию.

Процесс фрактализации всегда имеет направленность. Если набираемый гиперкластерной системой энергоинформационный потенциал является однотипным с ней, то есть адекватным ей по прототипу, то система клонирует себя вовне и вовнутрь, усугубляя таким образом собственные характеристики. При этом плотность ее структурной формы увеличивается, локальный объем также может увеличиваться, но качественного изменения – не происходит. И если полученная в результате структура по своим характеристикам, исходя из принципа своих внутренних взаимоотношений, провоцирует внутриструктурный конфликт, то процессы дезинтеграции в ней – резко обостряются. Поэтому набор энергоинформационного потенциала, даже простейшего типа, без введения дополнительной структурной ориентации в виде системы программно-подчиненных координат более конструктивного характера, приводит лишь к усугублению уже имеющихся противоречий.

Аналогично, в процессе развития эмбриона из одной материнской клетки в результате введения дополнительной информации посредством другой клетки, отцовской, или иным, сугубо энергоинформационным образом, что абсолютно не важно, происходит клонирование биологических клеток. Какой бы качественной ни была исходная матрица, и в каких бы идеальных условиях ни происходил разворот схемы взаимосвязей, но последовательно-цепочечное, спирально-винтовое формирование миллиардов единиц из одной, с учетом тенденции к сверхспециализации производных моделей – приведет, в данном случае, к множественным, незначительным, но выраженным, структурным деформациям, что уже изначально создает внутриструктурный конфликт – «первородный грех», – однозначно обрекающий систему на полную дезинтеграцию через определенное количество обменных циклов. При этом набор и адаптация информации, поступающей из среды обитания, провоцируют программно-подчиненные управляющие импульсы, определяющие уже молекулярную основу данного объекта.

Итак, «разворот» развивающейся схемы спирально-винтового генетического прототипа, автоматически набегающие ошибки и итог этого процесса – гиперкластерная биоформа – относятся к известному древнему понятию «первородного греха» (дефекта). И дело не «в женщине», как принято считать, а в том, что процесс последовательного синтеза гиперкластерной биосистемы из спирально-винтового прототипа – не может быть безупречным по абсолютно объективным причинам. Если степень формирования деформаций в результате материализации выше некого параметра, то процессы спонтанной дезинтеграции развиваются с определенной скоростью, а если ниже, то скорость – совершенно иная, «конфликты» находятся в конспи-

ративном состоянии, в виде некого скрытого «вируса», который априори существует в организме, но, не получая реальной возможности для развития, до некоторых пор вроде бы никак себя не проявляет.

Следующий этап развития человеческого организма – набор некого энергоинформационного потенциала и дальнейший «разворот» системы обменных взаимодействий. Именно в этот момент происходит введение из социально-геофизической среды обитания реструктурирующих уже сформированный комплекс программных установок, позволяющих откорректировать имеющиеся дефекты синтеза, сведя их к минимуму. Далее, когда биологический организм уже полностью сформирован (к 21 году жизни), начинает доминирующе развиваться активное сознание. В этот период личность уже может и должна, находясь в постоянном процессе восприятия и анализа множества смысловых импульсов, то есть повышения структурно скомпонованного энергоинформационного потенциала, проводить адекватную форму собственной скоординированной реструктуризации, интегрируя в глубь структуры сознания адаптированный смысловой потенциал с позиции более высококачественно схематизированных моделей. Тогда процесс набора информации и неотвратимое спирально-винтовое фрактальное клонирование будут инициировать не масштабное усугубление имеющихся дефектов, а поэтапное, строго сформулированное, пошаговое движение к выходу из многоуровневых конфликтов потерявшей фрактальное соответствие после третьего уровня спирализации гиперкластерной системы взаимодействий в пространственно-развернутую гиперкомплексную моноформу.

Когда уже сделано определенное количество таких шагов, процесс приобретает форму выраженной тенденции. Как только появилась спонтанность, возникает и целенаправленная инерция, позволяющая преодолевать без «видимых» проблем кратковременные периоды неконструктивных действий или состояний. Таким образом, целенаправленно сформированная тенденция – важнейший фактор успешности практикующего на пути эволюционного развития.

Помимо собственных действий, предпринимаемых личностью, на процессы набора информации и структурного энергонасыщения будет влиять состояние окружающего пространства. Но внешний, социально-геофизический потенциал имеет некую структурную ориентацию, представляя собой комплекс мельчайших корпускулярных конструкций (зародышей), упорядоченных спирально-винтовым образом. Что же имел в виду Спаситель, когда предлагал своим ученикам «не ходить на собрания нечестивцев», но при этом сам «ходил»? Его пространственно-развернутая структурная матрица способна была фрактально реструктурировать потенциал любого качества, преобразуя его тем самым в высококогерентное состояние не только в себе, но и в окружающих. Поэтому Универсальная структурная форма I Ф.Б., находясь в произвольной среде, не только преображает ее как когерентный структуризатор, но и автоматически извлекает для себя массу позитивного опыта.

Что же происходит с теми, у кого нет такого структурного «фильтра»? В связи с тем, что в аномальных периодах амплитудный уровень потенциала среды обитания и его поляризация – огромны, но во многом типичны по форме и, следовательно, благоприятны для восприятия спирально-винтовых структур, то попадающая в такую среду гиперкластерная система начинает очень быстро «насыщаться»,

что приводит к генетически несанкционированному и неуправляемому бессистемному клонированию фрагментов комплекса как вовне, так и внутрь системы. Кого родит в себе личность – Минотавра, которого требуется победить, или Афродиту? От этого многое зависит. Как известно, «оскверняет не то, что попадает с пищей», а то, что синтезируется во внутренней структурной конструкции человека, именно там формируется карма – будущие проблемы или, наоборот, успехи.

Безусловно, окружающая среда оказывает наиболее выраженное влияние на спирально-винтовую структурную форму, особенно, в зонах повышенной (аномальной) активности, которыми является любой большой город, особенно такие мегаполисы, как Москва, Санкт-Петербург и т.д., где прессинг некогерентного техногенного энергоинформационного потенциала – колоссален. При этом взаимодействие биологической гиперкластерной системы со средой происходит следующим образом. Вначале – адаптация воспринимаемого сигнала «без купюр», то есть без какой-либо структурной дифференциации, что приводит к резкому повышению поляризации, затем – спонтанная фрактализация с усугублением имеющихся деформаций и возникновением встречной, защитной реакции, в виде множественных блокировок системы восприятия, позволяющей хоть как-то оградить структуру взаимодействий от спонтанных, не санкционированных объективной необходимостью информационных имплантаций. Такие блокировки, в свою очередь, способны зафиксироваться на генетическом уровне, проявляясь при рождении новых особей. В этом случае, биоформа уже будет нести в собственном прототипе материализации, в качестве защитного компонента, программу на массовые блокировки систем восприятия, что не может не повлиять на их дальнейшее развитие в ущерб эволюции личности.

Таким образом, формируются внутриструктурные взаимодействия, целиком и полностью определяющие те периферические проявления, как производные формы существования, в которых цивилизация беспросветно «погрязла». Безусловно, подобные процессы агрессивно влияют на геофизический фактор глобального масштаба. В результате, возникает встречно-направленная цепная реакция, приводящая к деструктуризации геофизической среды со всеми вытекающими последствиями. Если изначально геофизический фактор является тормозящим и позитивно корректирующим данные процессы, то, как только он реструктурируется, подпадая под неконструктивное влияние социума, он становится глобальным фактором, провоцирующим и поддерживающим дезинтеграционные процессы.

Итак.

1. Набор низкокогерентного энергоинформационного потенциала спирально-винтовой структурой обязательно должен быть дозированным.

2. Необходима смысловая «фильтрация», способная координировать позиционирование воспринимаемого материала относительно ранее адаптированной информации.

3. Адаптационный (нейтральный) период обязателен.

Данные условия являются обязательными на первых этапах структурного совершенствования, в дальнейшем, формирование универсального когерентного преобразователя, способного дифференцировать и пространственно реструктурировать любые информационные импульсы, извлекая при этом собственный опыт

(понятия), снимает данную зависимость, и делает объект самодостаточным, а его развитие становится комплементарным.

Вышесказанное означает, что в первом случае, развитие структурной формы происходит по нарастающей, затем, на определенном этапе, наступает торможение, а потом – «падение», кризис. Поэтому всевозможные тенденции, сформированные с помощью такого алгоритма, обязательно будут быстро развиваться, доходить до насыщения и – после небольшого условно стабильного периода (плато) – разрушаться. Все это касается любых динамических процессов – от физических до социальных или экономических, ибо закон разворота спирально-винтовых функций – един для всех.

Кроме различных искусственных (техногенных) и геофизического факторов на процессе структурного насыщения и фрактализации сказывается также влияние космического характера. Это излучение Солнца, соседство других планет Солнечной системы, но одним из важнейших факторов влияния являются лунные циклы.

Каким образом Луна влияет на нашу жизнь? Все знают про приливы и отливы, связанные с гравитационным возмущением, обусловленным наличием у Земли спутника. Также, по статистике, в полнолуние совершается на 25-30% больше преступлений, чем в обычные дни. Причина тому проста: при вращении Земли происходит поверхностное перераспределение активного потенциала, он спонтанно дифференцируется, а наличие мощного отражателя излучения Солнца, которым является диск Луны, приводит к тому, что ожидаемого снижения потенциала, соответствующего ночному времени суток, на самом деле, нет. Поэтому в новолуние, когда поверхность ночного отражателя имеет минимальную площадь, уровень активного потенциала в любой точке – тоже минимальный, и вектор взаимодействия направлен в глубь структуры материи, поглощающей (адаптирующей) накопленный в активной зоне поверхностный потенциал. Затем он постепенно повышается до некого апогея, наступающего в полнолуние, тем самым, провоцируя максимальное увеличение поверхностной поляризации, и снова снижается. Таким образом, прессинг, связанный с увеличением энтропии, активацией скорости обменных реакций и т.д., локализован в некой временной зоне вокруг полнолуния. Безусловно, при отсутствии каких-либо дополнительных активизирующих факторов, например, всплесков геофизической активности Земли или Солнца. Из вышесказанного следует, что оптимальной зоной для введения любой программно-подчиненной ориентации является зона, в которой нагрузки внешнего характера сведены к минимуму, а вектор взаимодействия направлен в глубь структуры материи – это периоды новолуния.

В данном случае, рассматривается ежемесячная циклическая зависимость, но существует еще и повышение активности, связанное с годовым циклом (12 месяцев), и здесь можно выделить, по крайней мере, два пика противоположной векторности – это зимний максимум активности 22 декабря и летний – 22 июня. Хотя, в этом случае, нельзя точно указать дату, поскольку дата – это условно-субъективное понятие. Например, праздник Пасхи определяется не датой, а высчитывается относительно полнолуния. Год содержит 13 лунных циклов, а месяцев – 12. Следует отметить, что 12 – число, в определенной степени субъективное, связанное с формированием проекционно-плоскостного мировоззрения, так называемого «зодиакального

круга». В свою очередь, 13 – число, связанное с многопространственными взаимоотношениями, определяемое количеством основных осей абсолютного куба (II Ф.Б.) и многомерностью восприятия. Именно поэтому, число 13 в восточной культуре – число жизни и счастья, а в европейской – связано с понятием «чертовой дюжины», и это неслучайно, так как при спонтанном переходе к пространственному восприятию у одновекторного спирально-винтового сознания «сносит крышу», дезориентируя личность, привыкшую существовать в «плоских», одновекторных категориях своего генетического прототипа (III Ф.Б.). Отсюда – и стремление примитивного восприятия оставаться «в плоскости», что с точки зрения защитной реакции, вполне объективно, но крайне негативно – с позиции пространственного развития структурного комплекса индивидуально-личностного сознания.

Небольшое отступление... Как правило, 90% предлагаемой человеку информации ему уже фрагментарно известно и лишь 10-15% относятся к чему-то действительно новому, но, даже получив все 100% необходимой информации, спирально-винтовое сознание не может ее интегрировать в пространственно-развернутый общесмысловой модуль, когда скоординированные между собой обособленные информационные звенья приобретают многоуровневые взаимосвязи и четко определяют уже объемно-многомерную (диапазон восприятия) конструкцию, совмещающую в себе, как плоско-поверхностные структурно-подчиненные файлы, так и их радиальные формы соответствия «центр-периферия». Таким образом, не количество информации определяет адекватность понятий, а ее систематизированная интеграция в высокосогласованную, фрактально-скомпонованную пространственную композицию. Таким образом, количество информации, которым оперирует гиперкластерный объект под названием «человек», – не просто достаточно для любых форм доступной реализации, но и во многом – чрезмерно. Но систематизация потенциала и формирование устойчивых пространственно-развернутых резонансных контуров в существующем аспекте спирально-винтовой бессистемности невозможны, что провоцирует множество внутренних конфликтов жизнеобеспечения биосистемы и нарушение регулярности распределения активного потенциала периферического сознания личности. В результате, для адекватного развития, в первую очередь, нужна не дополнительная «энергия», а строгая система высококогерентной пространственной регуляции уже имеющихся (адаптированных) энергоинформационных категорий, развернутых в схеме объективных смысловых координат физической среды обитания.

Таким образом, как ни парадоксально, единственно, чего действительно так не хватает практикующему – общесистемной самоаффинной структуры регуляции, позволяющей дифференцировать внутриструктурные конфликты и реализовать принципы гармоничного резонанса. Подобная высококогерентная структура управляющего согласованием поля кодируется на уровне третьей спирали ДНК и может передаваться генетически не более чем двум поколениям, так как требует сознательного подтверждения. Такая генетически фиксируемая программа должна быть скомпонована и откорректирована дополнительными подпрограммными характеристиками, учитывающими особенности той физической и социальной среды, в которых она реализуется носителем. Таким образом, будучи прототипом биологиче-

ской общности, двойная спираль ДНК имеет достаточно высокий уровень приспособляемости генетического характера и способна развернуться в достаточно широких рамках биологического вида Homo sapiens. А программа пространственной стабилизации, моделируемая или подтвержденная в результате целенаправленного собственного развития личности, кодируется, как дополнительная (третья) двойная спираль и требует периодической коррекции с позиции постепенно усложняющихся социально-геофизических взаимоотношений среды обитания, тем самым, определяя эволюционное развитие объекта. Именно поэтому она не может спонтанно передаваться из поколения в поколение без соответствующих программно-подчиненных дополнений и коррекций, периодически вносимых в нее индивидуальной личностью.

Как известно, занятия практикующего по виртуальному формированию программно-подчиненной корректирующей матрицы будут наиболее результативными в периоды минимальной внешней активности. Поэтому геофизическая цикличность, связанная с природными факторами, – лунная, годовая и т.д. – будет, в данном случае, обязательно оказывать влияние. В рамках годичного цикла, зима – период программного «сжатия» (концентрации), когда происходит фрактализация зафиксированного потенциала, направленная вовнутрь спирально-винтовой гиперкластерной системы с внедрением на максимально глубокие структурные уровни уже адаптированного программного опыта. И зона максимального расширения (разворота) – летний пик, который начинается с 22-го июня, когда возникают все условия для масштабной реализации, то есть расширения ранее набранного энергоинформационного потенциала с синтезом материализованного опорного репера.

Итак, чем глубже в спирально-винтовую структуру удалось спроецировать адаптированный программный потенциал, тем больший сектор в период разворота будет охвачен. Введение корректирующего потенциала в генетическую базовую основу (прототип), как в центр схемы взаимодействий, инициирует его разворот во всей структурной конструкции одновременно, что крайне важно с позиции пространственно-развернутого универсального развития. Таким образом, формирование высококогерентного структурно-матричного фильтра, которым является биосистема практикующего, позволяет адаптировать сколь угодно высокий энергоинформационный потенциал, проецируя его вплоть до генетически представленной базовой основы с последующим изменением периферии, в соответствующий геофизический пик по всей форме одновременно, максимально синхронно и адаптировано.

Еще один цикл, который требуется учитывать практикующему, кроме лунного и годичного, это 12-летний цикл солнечной активности. Как известно, следующий пик солнечной активности наступает в 2012 году, а сейчас мы находимся в зоне условного минимума. Это не означает, что спонтанных всплесков солнечной активности не будет, они, безусловно, появятся, учитывая то, что наша звездная система входит в состояние энергоинформационного насыщения. Так же и Галактика, как структура, должна однажды войти в это состояние и произвести собственный фрактальный клон вовне и вовнутрь, Метагалактика – так же, рано или поздно, не избежит такого этапа, и с ней произойдет аналогичная метаморфоза – это закон фрактально-кластерных структурных композиций. Данный процесс связан с объективными формами развития пространства, материи и энергии. Но глобальный фактор, безусловно, опре-

деляет аналогичную тенденцию всех собственных внутриструктурно-составляющих субформ, до самого мельчайшего уровня. Если те или иные компоненты не могут адекватно соответствовать данному циклу, то они будут отторгнуты или переведены (дифференцированы) в другую форму энергии, вплоть до элементарных частиц. Это физический процесс, который нельзя игнорировать.

Таким образом, существуют несколько однонаправленных спиралей геофизического планетарного фактора, учитывающих 12-летний цикл солнечной активности (полуволна 24-летнего периода), 4-летний цикл (високосный год, полуволна 8-летнего цикла), годичный цикл активности и лунный цикл. Возникает так называемая трехуровневая основа – спираль, спираль в спирали и спирализованная спираль в спирали. Принцип спирализации более сложного уровня в адаптированном (фазово согласованном) виде смоделировать невозможно, так как витки спирали перестают коррелировать друг с другом, не позволяя выдержать коэффициент фрактального соответствия – начинает «набегать» диссонанс, приводящий к многоуровневому рассогласованию комплекса, и, в конечном итоге, к его разрушению. Таким образом, глобальный 24-летний геофизический цикл Солнца – некий волновой блок, активно влияющий на все циклически смоделированные процессы, протекающие в нашем мире.

Однако при правильном понимании мироустройства, имеющего волновую (электромагнитную) природу, у активного сознания появляется возможность использовать эти масштабные категории с позиции собственного эволюционного развития. Это означает, что в периоды повышения фоновой активности провоцировать дополнительный набор энергоинформационного потенциала, не имея соответствующего высококогерентного уровня структурной организации биосистемы – абсурд, для спирально-винтового кластера это невозможно принципиально. Попытка, тем не менее, любыми способами повысить уровень внутрисистемной поляризации приводит к тому, что, в результате возрастания энтропии, резко снижается адекватность периферического сознания, моделируемые формы приобретают не просто незавершенный, фрагментарный характер, но и несут в себе явно неконструктивные формулировки. В этом случае, за попыткой сознательного нагнетания некогерентного потенциала, с позиции восприятия неструктурированной информации, последует неконструктивная неизбежность спирально-винтового клонирования следующего уровня бессистемности. Более того, даже если объект сам по себе не предпринимает подобных попыток и старается максимально находиться в состоянии релаксации, то общие тенденции глобального социально-геофизического характера все равно провоцируют соответствующую фрактализацию уже имеющейся тенденции взаимодействия со всеми ее хаотично запутанными нюансами, что приведет к новому уровню блокировки базового прототипа программно-подчиненных взаимодействий и постепенному усугублению существующих внутрисистемных конфликтов, провоцирующих возникновение множества новых очагов активной дезинтеграции и, в конечном итоге, – к переходу гиперкластерной структуры объекта в более простую форму, вплоть до элементарных частиц.

Именно поэтому практикующему необходимо, понимая специфику среды обитания, формировать действия, адекватные этим особенностям, максимально

используя имеющиеся возможности для ликвидации существующих внутриструктурных конфликтов и введения все более и более конструктивной пространственной ориентации производных непрекращающейся спирально-винтовой структуризации, которая будет постоянно происходить до тех пор, пока данный объект существует в виде гиперкластерной биосистемы, одновекторно развернутой на основе ущербного генетического прототипа.

Все вышесказанное касается линейно развивающихся личностей, но при выходе биосистемы на пространственный уровень встречно-обменных взаимодействий – ситуация кардинально меняется. Безусловно, периоды нейтральности позволяют конкретизировать используемую сознанием модель реструктуризации, а активные зоны, как дополнительный фактор структурно-подчиненного насыщения, дают возможность сделать резкий скачок вперед. Поэтому введение уточняющих позиционирование кластерных субформ, пространственно-корректирующих программ в стандартно имеющуюся структурную форму наиболее легко и конструктивно происходит в нейтральный период. Далее – «нагнетание» программно-подчиненного потенциала в рамках системы координат II Ф.Б. и использование общего пика геофизической активности для пространственно-развернутого структурного клонирования (фрактализации), но уже заранее запрограммированным способом, что также крайне важно.

Поэтому для начинающего практикующего период активных пиков – время, когда невозможно конкретизировать моделируемую программно-подчиненную корректирующую схему, но можно выбрать другую форму реализации – от анализа собственных наработок до занятий физическим трудом или спортом. В это время задействовать периферическое сознание – сложно, но если энергия чрезмерна, ее необходимо адекватно дифференцировать. Причем реализация должна быть целенаправленной, а не спонтанной, с формированием множества неконструктивных взаимоотношений, провоцирующих различные производные суперпозиции. Но если практикующий, учитывая все закономерности среды обитания, планируя свои занятия, в активные периоды будет просто выезжать на природу или проводить время в приятном общении, получая заряд положительных эмоций, безусловно, подобная форма реализации в пиковых зонах – наиболее объективна. В это время лучше взять отпуск и уехать отдыхать, войдя в состояние максимально полной релаксации, что позволяет не усугублять спонтанно возникающие негативные процессы и «сбросить» лишнее напряжение. Самое главное, что, следуя рекомендациям, практикующий сознательно ограждает себя от риска «случайно» смоделировать в сложные периоды неконструктивные программные установки, требующие в дальнейшем безусловной утилизации.

Итак, активная геофизическая фаза предполагает адаптацию воспринятого энергоинформационного потенциала, структура которого по своему качеству незначительно отличается от структурной группы, которую практикующий в данный момент способен виртуально задействовать.

Как уже упоминалось неоднократно, критическое повышение поляризации гиперкластерной системы приводит к тому, что дальнейший ввод активного потен-

циала становится принципиально невозможным. Невозможно, к примеру, налить в литровую бутылку полтора литра воды.

Если насыщение совпало с уже сформированным собственным циклом реструктуризации и благоприятными периодами внешней, геофизической цикличности, то выйдя из зоны прямого прессинга, практикующий может с успехом использовать этот позитивный момент. Когда стабильность структурной конструкции достигнет определенного качественного, когерентного уровня, а это возможно лишь при переходе на уровень 2,8 (I Ф.Б.), соответствующий кольцевой компоновке схемы внутриструктурных взаимодействий, геофизический фактор уже не играет такой роли, как раньше. Но до уровня 2,65 – 2,7 (II Ф.Б.) его придется скрупулезно учитывать. Высокая нейтральность пространственно-развернутой схемы дает возможность медитативно-виртуального моделирования систематизированных дополнений вне стандартных циклов, предоставляя практикующему независимость от среднестатистических проявлений внешней среды.

Итак, когда энергоинформационный потенциал уже набран, возникает некоторое «зависание», после чего обязательно происходит фрактальная дифференциация ранее сформированной пространственно-развернутой схемы. В этот момент вся система внутриструктурных взаимосвязей существует лишь в результате опоры на собственную спирально-винтовую внешнюю форму. Если бы не было гиперкластерной биологической формы, пошаговую фрактальную интеграцию пространственной схемы получить было бы невозможно. Именно периферическая оболочка, в данном случае, биологические цитоструктурные опорные резонаторы – позволяют произвести процесс поэтапной реструктуризации.

Как известно, гибель биологического носителя индивидуально-личностного сознания всегда связана с процессом структурной дезинтеграции, и если к этому имеются соответствующие предпосылки, связанные с тем, что оболочка, представляющая собой гиперкластерный комплекс опорных резонаторов, не в состоянии инициировать фрактально-подчиненную общесистемную интеграцию, происходит физическое разрушение объекта. Таким образом, непосредственно перед смертью человека всегда происходит масштабная дезинтеграция комплекса и энергоинформационное насыщение его периферической структуры до того предела, который она на этот момент может выдержать, далее, в течение 3 – 7 дней, – «зависание» биосистемы, после чего – «обвальная» дифференциация всей без исключения спирально-винтовой структуры взаимосвязей. Если внешняя оболочка структуры биоформы к этому времени уже атрофировалась, потеряв свойства осциллятора, то спонтанной интеграции – не возникает, и наступает процесс еще более углубленной дифференциации, которая приводит к тому, что периферическое сознание дезинтегрирует, начиная «рассыпаться» на обособленные субформы, что естественно для спирально-винтового комплекса, лишившегося опорных генераторов электромагнитного излучения.

Можно сказать, что каждый раз, начиная с уровня 2,8, в момент очередного квантового перехода – высококогерентной, программно-подчиненной, пространственной модернизации структуры – практикующий переживает кратковременную биологическую смерть, в то же время возвращаясь к жизни. Следует отметить, что,

когда несущая индивидуально-личностное сознание структура дифференцируется, периферия некоторое время предоставлена сама себе. Это означает, что опоры на основополагающую конструкцию генетического прототипа, обеспечивающую необходимую структурную регуляцию и равновесие, нет. Поэтому конфликты, существовавшие и ранее на цитоструктурном уровне, «в отсутствие» демпфирующей (компенсаторной) системы программного обеспечения резко обостряются, что приводит к ощущению ухудшения общего состояния организма в целом. Очевидно, что, если в результате процесса пространственной реструктуризации происходит качественное восстановление биологической оболочки, являющейся достаточно инерционным звеном, то внутриструктурные изменения биосистемы, практически, не ощущаются, за исключением, возможно, небольшого всплеска активности, которая может быть выражена, как ощущение внутреннего «кипения» – изменения собственной поляризации. Подобные проявления могут сопутствовать фрагментарно пространственно-развернутой структуре, уже вышедшей из тотальной зависимости от спирально-винтовой системы обменных взаимоотношений. В этом случае, подавляющее большинство цитоструктурных единиц уже имеет определенную степень программно-подчиненной самодостаточности, тем самым, подтверждая тенденцию эволюционного движения к универсальности. Как только перестает доминировать спирально-винтовая схема внутриструктурных взаимодействий, та клеточная форма, которая в результате своей сверхспециализации может существовать только совместно с собственными аналогами, начинает испытывать стремление к модификации. Она не может функционировать без многоуровневой системной иерархии, так как ее собственная конструкция, резонирующая в крайне узком диапазоне частот, позволяет выполнять лишь действия определенного характера.

А вот тенденция к универсальности предполагает наличие у цитоструктуры собственной высококогерентной программно-подчиненной структурной композиции пространственного типа, достаточной для того, чтобы, пускай на незначительный период системной дифференциации, но, тем не менее, сохранить имеющийся статус, и самое главное – инициировать общесистемный резонанс. Поэтому, если универсальность цитоструктурных единиц биосистемы достигает необходимого уровня, то фрагментарно дезинтегрировать такой объект становится принципиально невозможно: даже при масштабном разрушении периферии, она тут же снова синтезируется за счет наличия квантовой структурной основы, а если «удар» нанесен по структурной схеме, она восстанавливается не только за счет многоуровневой пространственной фрактализации, но и в результате способности структурной композиции перевести любой энергоинформационный импульс в высококогерентную, конструктивную для восприятия, форму. Таким образом, возникает многоуровневая общесистемная самоаффинная интеграция системы с одномоментной ликвидацией спровоцированных структурных дефектов. Тут можно выделить три основных аспекта:

1) самодостаточность материальных единиц объекта;

2) квантовая структурная основа – управляющее поле;

3) высокоадекватное сознание личности, анализирующее ситуацию.

В итоге – стандартный принцип триединства материи – энергии – управляющей информации, порождающий вектор выхода из кризиса любого типа.

Каждый раз, когда общая фоновая цикличность предполагает смену тенденций от программно-подчиненного сжатия к расширению, наступает период глобальной структурной дифференциации. Таких периодов в году два – время весеннего равноденствия, соответствующее переходу от концентрации к расширению, и осеннего равноденствия – переход от материального синтеза формы к конкретизации результата и углублению опыта. Эти циклические тенденции отражены в названиях зодиакальных периодов, каждый из которых имеет свои особенности и занимает свое, строго определенное, место в общегодовом цикле закономерностей. Хотя, как уже упоминалось, возможно, правильнее было бы ориентировать общий геофизический цикл более глубоко – относительно фаз Луны в этом периоде, являющихся объективным фактором. Строгая календарная система несет в себе набегающую погрешность, связанную с астрономическими нюансами, что приводит к временным сдвигам лунных циклов и возможным субъективным несоответствиям между иррациональными, спирально-винтовыми траекториями движения планет. Тем не менее, общая циклическая тенденция строго сохраняется, несмотря на фазовые несоответствия.

Проанализируем данный момент подробнее. Существуют две годичные «точки фазового отсчета» – весенняя 22 марта и осенняя 22 сентября. Год, представляющий собой волновую функцию (фаза-амплитуда-фаза-амплитуда...), по иудейскому календарю начинается в сентябре, а принятое начало отсчета зодиакального круга – весной, с Овна. Итак, одна точка находится в созвездии Овна, а другая – в созвездии Весов, обе эти позиции соответствуют фазам полуволны годичного периода и времени равноденствия (рис. 1).

Так как год – период прохождения Земли по спирально-винтовой орбите «вокруг» Солнца – динамический процесс IV Ф.Б., то он представляет собой волну с периодом 365 дней и следовательно, имеет три фазовые точки – начало, полуволна, конец (фазы) – и два амплитудных максимума, диаметрально противоположных по векторам поляризации – зимний и летний. Таким образом, поскольку начало волновой функции всегда соответствует фазовому центру, а это наиболее нейтральный период, в данном случае, осеннее и весеннее равноденствия, то геофизический год, однозначно, начинается в точке осеннего равноденствия – 21-22 сентября. В самом названии «Весы» отражен принцип равновесия, адаптации, урегулирования и перехода из одного состояния (прежнего) в другое (новое), что также символизирует само изображение этого знака Зодиака – аптечные весы.

А кто же такой Овен? Это не просто баран, это новорожденный барашек.

Таким образом, в первом случае – зона равновесия, во втором случае – зона начала какого-то процесса, окончание которого, по всей видимости, приходится на этап материализации – в Деве – и адаптации – в Весах, где может быть достигнута его интеграция в ранее сформированный геофизический комплекс.

Итак, Овен (знак огня – синтез) начинает развиваться, что соответствует движению по зодиакальному кругу, в следующем знаке – материализация, это уже Телец со своими характерными, структурно фиксируемыми особенностями, сформированной инерционной тенденцией. Следующий знак – адаптация, Близнецы. В нем развивающаяся структура приобретает двойственность, она уже достигла того уровня, когда, в некотором роде, «сравнялась» с прототипом материализации

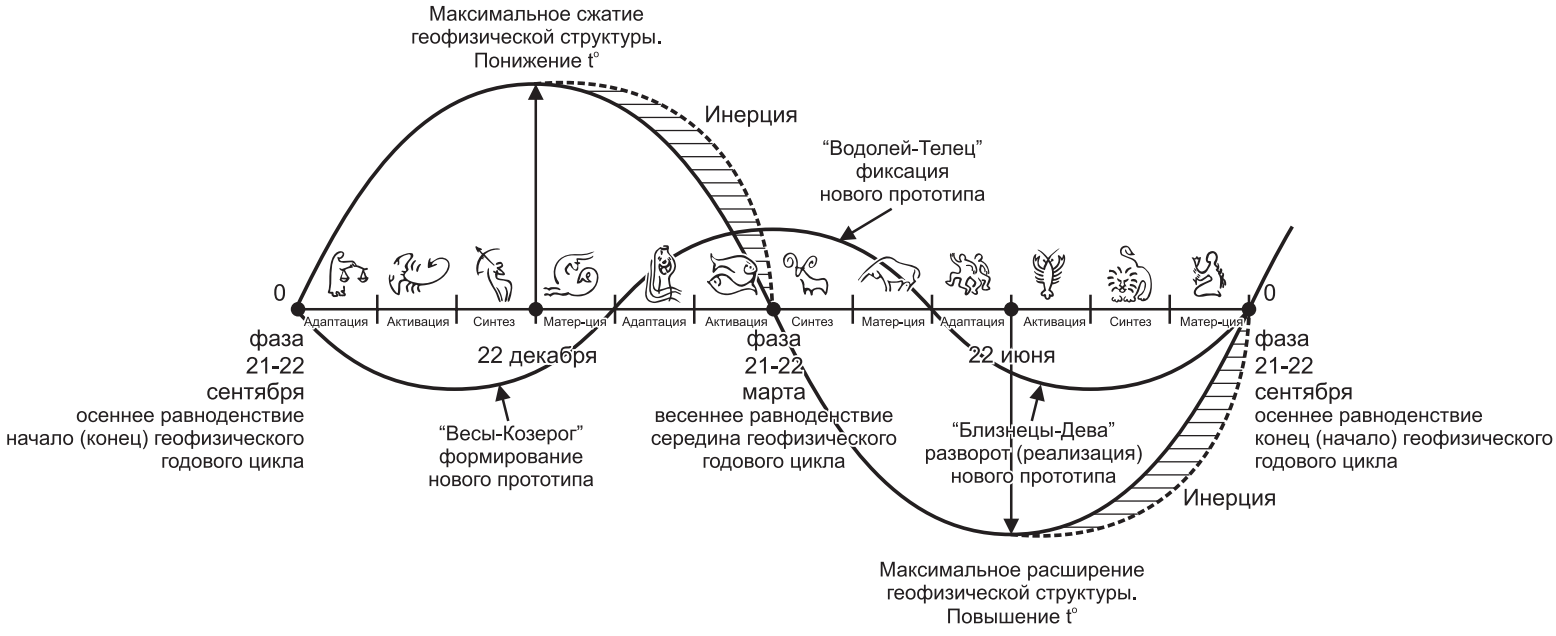

Рис. 1. Годовая геофизическая волна.

и способна проявлять себя самодостаточно, они родственны – близнецы. В годовом цикле Близнецы – последняя точка перед выходом на «плато» активации. Далее следует пик амплитудной активности, но сдерживаемой (аккумулированной) «старой» структурной формой, соответствующей созвездию Рака.

В этой точке зодиакального круга тенденция начинает меняться, происходит не просто торможение реализации, а некоторый отход назад (Рак пятится). Если в начале цикла разворота (Овен) происходит качественная структурная активация периферии с множеством процессов программно-подчиненной фрактализации, то под знаком Льва начинается непосредственный синтез, при котором аккумулированный и скомпонованный в некую программную конструкцию потенциал (Рак) начинает себя активно реализовывать, разворачиваясь, теряя структурную плотность, но, в конечном итоге, синтезируя материальный продукт, то есть, формируя определенный результат.

Таким образом, в знаке Льва процесс программно-подчиненного синтеза приобретает максимальную активность. Возвращаясь к сказанному, следует обратить особое внимание на процесс становления структурной формы, он определен четырьмя точками: адаптация-активация-синтез-материализация. Итак, адаптация – Близнецы, активация – Рак, Лев – синтез и, наконец, Дева – материализация. Дева – по сути, тот же Телец, но уже окончательно материализованный. Это результат, новый объект в материальной форме. Почему Дева? Потому что именно эта материальная форма может, как дева, родить (стать прототипом) некое дитя (собственный аналог), что и символизирует данный знак.

Продвижение к Весам (адаптации), началу нового годичного цикла, означает согласование результата в реальных условиях. Достигнув равновесия, результат начинает «погружаться» в глубь системы. Если от Овна до Девы программа «расширялась» в пространстве, набирала мощь и силу, охватывая некое системное пространство, то в Весах происходит адаптация результата к ранее сформированным категориям и переход в новый волновой период, ее характер меняется кардинально (рис. 1).

Полученный в виде материального (структуры) информационного носителя результат предполагает дальнейшую интеграцию собственной формы в глубь системы, и начинается процесс фрактальной концентрации. Это означает, что его волновые функции начинают кратно дробиться, переходя к более высокочастотным параметрам, при этом температура объекта снижается естественным образом, информационная насыщенность на единицу объема резко увеличивается, что позволяет сформированным программно-подчиненным матрицам проникать в глубь структуры.

Следующий после Весов зодиакальный знак – Скорпион (активация). Он входит в «тройку» энергоносителей Рак-Скорпион-Рыбы. Как известно, особенность Скорпиона в том, что «он жалит себя в голову и гибнет от этого», и именно здесь, в зоне масштабно активной интеграции «нового и старого», возможно возникновение конфронтационной тенденции к гибели структуры, когда даже фиксированные программные штампы встречаются с новой формой, несущей отличные от старых параметры. Далее – Стрелец (синтез). Стрелец «выбирает цель и выпускает стрелу», происходит выбор цели и формирование вектора движения (синтеза) к ней. Таким

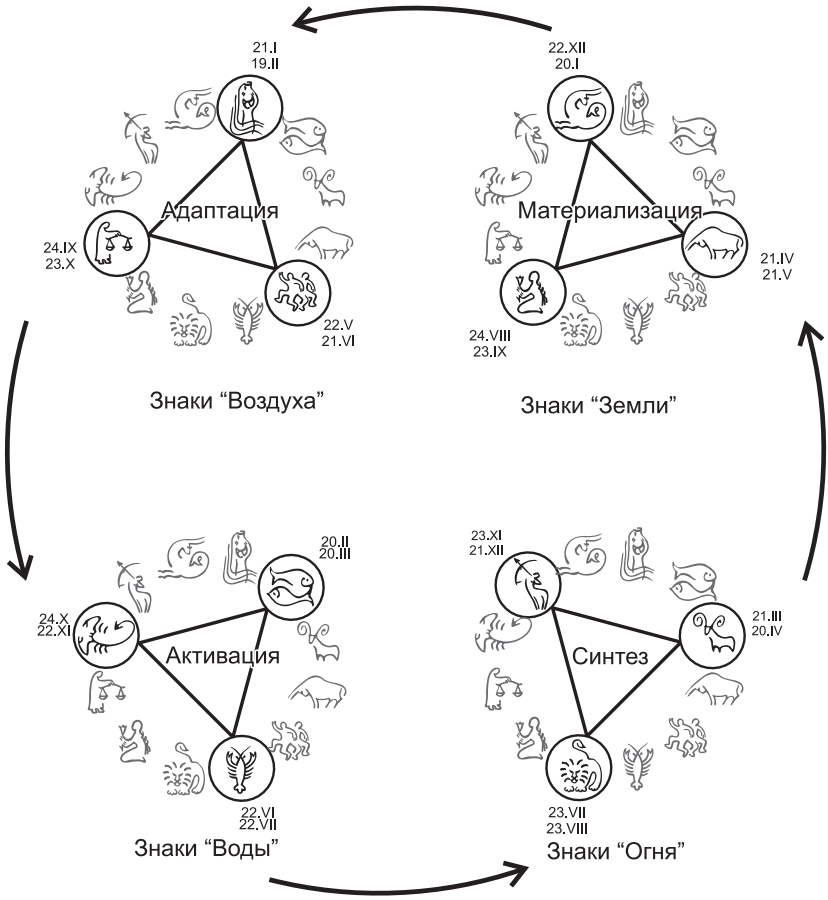

Рис. 2. Годичные фазы зодиакальных характеристик.

образом, новый прототип подходит к зоне максимальной программно-подчиненной концентрации 22-24 декабря – пика зимней активности.

Небольшое отступление. То, что делает практикующий на данном этапе – всего лишь образование программно-подчиненной тенденции к формированию полевой матричной формы (голограммы), так как, пока не построен высококогерентный модуль, определяемый программой пространственной реструктуризации, медитативно-виртуальное графическое построение не существует как объективная реальность, имеющая электромагнитную природу. Для того, чтобы процесс программирования приобрел реальную полевую форму, должно пройти не менее 10 (42 месяца) фаз программирования в виде циклов «адаптация-активация-синтез-материализация». Но эти четырехмесячные циклы не могут быть спонтанно-скоординированными, они должны соответствовать структурной организации волнового комплекса геофизического пространства.

Итак, 22-24 декабря практикующий входит в зону максимально возможной плотности энергоинформационного потенциала, соответствующую знаку Козерога (материализация), несущего спирально-винтовой «рог», представляющий собой новый материализованный прототип будущей материализации, являющийся структурной основой еще не рожденной Девы. Следующий знак – Водолей (адаптация). Это знак воздуха – виртуальность, и потому в годовом цикле он соответствует периоду, наиболее благоприятному для медитативно-виртуального ввода дополнительной структурно-подчиненной программно-корректирующей информации. Таким образом, в зоне насыщения (зимний пик) сформированный осенью потенциал достиг своего максимального уровня конкретизации (структурной плотности), но при переходе в зону, определяющую адаптацию, появляется возможность ввести дополнительную корректирующую информацию, повысив тем самым программно-подчиненный потенциал прототипа, чтобы, с одной стороны – откорректировать более точно уже сформированные тенденции будущей реализации, а с другой – достичь наиболее глубокого уровня фиксации, так как в этом случае сектор последующего разворота программы станет гораздо шире. Чем плотнее высококогерентный потенциал программы реализации, тем большие у нее будут возможности в процессе разворота и модернизации периферии.

Завершает зодиакальный круг знак Рыб (активация). Символ этого знака – встречно-направленное движение, возникновение (начало) встречной функции, инициирующей расширение системы. В данном случае, Рыбы являются переходом (фазой) 22 марта к синтезу (в Овне) нового программного обеспечения. В этой зоне так же, как в Деве 22 сентября, происходит изменение вектора направленности геофизического фактора на диаметрально противоположное.

Безусловно, все живущие на планете, так или иначе, зависят от имеющего электромагнитную природу глобального годового цикла, когда три раза в двух противоположных направлениях (сжатие-расширение) синтезируется будущее человека. И если соответствие с геофизическими ритмами уже достигнуто, и личность живет, опираясь на глобальную волновую цикличность, это позволяет ей не просто более рационально использовать собственную творческую энергию в достижении поставленных целей, но также эффективно привлекать потенциал окружающего пространства для своего эволюционного совершенствования. Именно в фазовой зоне, соответствующей знаку Рыб, и возникает процесс структурной активации, когда проекцию спирально-винтовой основы гиперкластерной биосистемы, как волновую суперпозицию, масштабно воспринимает биологическая оболочка, готовая к 22 сентября (фаза), в знаке Девы, окончательно синтезировать новую структурно-подчиненную модификацию. Такие изменения связаны со сменой векторности программируемых приоритетов, а это, естественно, процесс инерционный. Но при достижении и адаптации определенного уровня развития (2,95) пространственно-развернутой структурно-подчиненной схемы, резкого разделения процессов на программное сжатие или расширение – уже нет, все процессы идут одновременно, синхронно и встречно направленно, в соответствии с собственным циклом биосистемы. Внешние геофизические волновые процессы при этом должны сознательно учитываться, но, тем не менее, они не являются строго доминирующими в системе взаимодействий.

Таким образом, в Рыбах и в Весах процесс структурной реструктуризации четко сориентирован, так же, как он предопределен и в моменты, когда в результате перенасыщения структурная форма себя фрактально клонирует. Тут общий, физически закономерный процесс. Так и практикующий, завершая очередной этап на пути собственного эволюционного развития, каждый раз, «став первым», немедленно «становится последним». Набранный энергоинформационный потенциал позволяет ему совершить «квантовый скачок», сделав шаг вперед, в зону преобразования, где он еще не был. И если на предыдущем этапе он поднимался «на вершину», становясь первым, то, войдя в следующий, будет последним, начиная очередной подъем с самых «низов». Сам процесс перехода и феномен структурной планетарной реструктуризации – способствуют этому. Не осознавая «первопричину», практикующий всегда будет «мудрствовать» и «путаться» в триединстве основы синтеза: адаптации, активации, материализации, субъективно трактуя происходящие с ним закономерности объективного характера.

Вокруг структурно сформированных локально нейтральных (когерентных) зон возникает некий барьер, «краевой эффект», обусловленный концентрацией вокруг них поляризованных единиц, спонтанно стремящихся к построению собственных кластерных конструкций в «комфортной» нейтральной зоне. Таким образом, высококогерентные нейтральные модули постоянно «обрастают» полярными единицами, что связано с эффектом перераспределения зарядов из зон повышенной поляризации в зоны, более нейтральные. Но если программно-подчиненная система действительно нейтральна, она начинает эти полярные единицы «всасывать», автоматически используя для собственного дальнейшего структурного развития. В данном случае, нейтральная зона начинает работать, как когерентный реструктуризатор фоновой активности среды, снижающий энтропию и повышающий ее стабильность.

В результате, происходит изменение поляризации окружающего электромагнитного пространства за счет когерентного преобразования встречно взаимодействующих волновых структур. Естественно, в этом случае необходим действительно высокий структурно-подчиненный потенциал. Таким образом, если в пространстве сформирована высококогерентная зона, по своим структурным характеристикам качественно отличающаяся от окружающей среды, то вокруг нее обязательно возникнет изменение характеристик фоновой активности.

При воздействии графически синтезированной на каком-либо носителе когерентно преобразующей матрицы (КДР), не сам носитель и нанесенная на его поверхность самоаффинная фрактальная топология влияют на структурное состояние объекта. В этом случае, матрица всего лишь задает полевой рефлекс в виде голограммы, функцию, которая в зоне некогерентной фоновой активности инициирует встречную реструктуризацию излучений среды, воздействующую уже непосредственно на генерирующий ее объект. При этом происходит программно-подчиненное изменение структуры поля (суперпозиция) вызванное соответствующей реструктуризацией.

Что касается практикующих женщин – их занятия по медитативно-виртуальному моделированию и собственный биологический цикл должны быть однозначно скоррелированы. На результативность занятий, безусловно, будут влиять естественные физиологические процессы циклического характера, сопрово-

ждающиеся активными гормональными всплесками, влияющими на ЦНС, что необходимо учитывать.

Уже упоминалось о том, что осложнение медитативной работы практикующего в периоды повышения общесистемной активности, связанного как с годичными циклами, так и с фазами полнолуния – совершенно объективный фактор. Поэтому практикующий должен сопоставлять собственную деятельность с реальным состоянием среды и собственными биоциклами. Попытка «идти вразрез» с естественными, более «сильными» тенденциями абсурдна и не приведет ни к чему, кроме потери психоэмоционального равновесия и в итоге – к структурному кризису.

Практикующему полезно построить циклические графики, где отмечались бы все проявления внешней цикличности – солнечной, лунной и т.д., а также состояние и качественная результативность занятий самого практикующего. Такой график необходим для того, чтобы можно было координировать свои действия по медитативно-виртуальному моделированию с возникающими объективными геофизическими факторами. Очень важно, чтобы практикующий в своих занятиях отдавал себе полный отчет: что с ним происходит, как и почему.

Необходимо также учитывать тот нюанс, что, как правило, реакция организма на корректирующее воздействие наступает через 6 часов после завершения активной фазы медитативных занятий, в течение которой происходит процесс набора информации и конкретизация виртуально сформированной пространственно-развернутой структурно-подчиненной схемы. То есть: в начале занятий медитативно-виртуальным моделированием практикующий настраивается – и этот период может быть различным по продолжительности – далее начинается конкретизация, активная фаза с набором структурно-подчиненного потенциала до тех пор, пока не произойдет насыщения. Здесь практикующему необходимо сделать адаптационный перерыв. Затем – снова набор потенциала, и вновь – перерыв. Такая цикличность продолжается до тех пор, пока вход в активную фазу уже становится невозможным. Тогда нужно закончить занятия до следующего тренинга. Излишнее нагнетание низкокогерентной информационной нагрузки чревато обострением существующих у биоформы проблем. И тут очень важный момент. Каждому практикующему необходимо «свое» время для адаптации воспринятого материала и восстановления медитативной работоспособности. В этот период набранный энергоинформационный потенциал адаптируется и «погружается» в глубь спирально-винтовой биоструктуры.

Итак, первая виртуальная итерация пространственной структуры взаимодействий позволяет сформировать начальный потенциал, который затем, концентрируясь, погружается до соответствующего ему уровня плотности среды. Последующие шаги дают возможность постепенно «добирать» структурно-подчиненный потенциал до максимально возможной концентрации на данном этапе. Далее, по завершении активной фазы виртуального моделирования, если все было сделано правильно, и гиперкластерная биосистема находится в благоприятном (спокойном) состоянии, начинаются процессы ее программно-подчиненного взаимодействия с набранным потенциалом – он самостоятельно структурируется, интерферируя по собственной фрактальной схеме, и спонтанно «проваливается» еще глубже в среду биоформы, освобождая «место» для следующего импульса. Данному процессу адаптации

необходимо время, не меньшее того, что было затрачено на формирование самого корректирующего потенциала. То есть обязательно нужен «свободный» период. Например, если тренинг продолжался 15 мин, и практикующий почувствовал, что дальнейшие попытки моделирования уже не дают результата, это значит, что, как минимум, те же 15 мин необходимы для того, чтобы биоструктура адаптировалась и позволила сделать хотя бы еще одну качественную программную итерацию. Если гиперкластерная биосистема подошла к общесистемному насыщению, то дальнейшего набора потенциала уже не произойдет. Следовательно, необходимо закончить тренинг. Ощущение глубокой мелкой вибрации, похожее на кипение, возникающее во всей биоформе или в каком-либо конкретном ее отделе, которое практикующий может испытывать, связано с процессом фрактальной дифференциации спирально-винтовых взаимосвязей биосистемы и ее дальнейшей реструктуризацией пространственного типа.

Таким образом, «свободные периоды» между активными фазами занятий необходимы для адекватной адаптации набранного энергоинформационного потенциала. Адаптация – процесс, требующий особого внимания практикующего. Медитативно-виртуальные тренинги должны быть организованы с учетом геофизических и собственных биологических циклов практикующего, а также с учетом его социально-трудовой деятельности, особенности которой могут создавать дополнительную нагрузку, мешающую процессу занятий.

Когда практикующим нарисован график собственной цикличности, совмещенный с зависимостями геофизического характера, сразу появляется систематизация. При внимательном анализе графической зависимости можно будет заранее прогнозировать наиболее благоприятные для занятий периоды и максимально эффективно их использовать. И наоборот, в неблагоприятное время планировать какую-либо другую развивающую индивидуально-личностное сознание деятельность.

Итак, каждый практический этап занятий складывается из четырех фаз – адаптации, активации, синтеза и структуризации (материализации). Данная схема однозначно проецируется и на все более глобальные этапы структурного совершенствования: от годичной (3 аналогичных цикла) до периода в 21 месяц (пять аналогичных циклов), суммарно (21×4) определяющие один из трех семилетних циклов развития (42×2).

Возникает вопрос, почему, казалось бы, здоровые дети, как правило, два раза в году, весной и осенью, болеют респираторными заболеваниями? В процессе естественного структурного развития организма не весь воспринятый энергоинформационный потенциал усваивается гиперкластерной биосистемой, он не успевает адаптироваться. Поэтому в циклических зонах перехода через фазу весеннего и осеннего равноденствия, когда изменяется направление функции реализации, обязательно возникают процессы «сброса излишков», связанные, в первую очередь, с корреляцией ЦНС и обусловленные перегрузкой мозговых отделов. Если ребенок достаточно активный, а «сброса» на периферию не происходит, в результате мощных поверхностных блокировок, в этом случае «излишки» потенциала фиксируются внутри структурных взаимодействий, образуя очаги электромагнитных аномалий, что негативно отражается на состоянии биоформы в целом. Наличие неадаптированного

потенциала на глубоких уровнях биосистемы, рано или поздно, приведет к серьезнейшим проблемам во внутриструктурных отделах, чего нельзя допускать. Поэтому «сброс» излишнего потенциала на слизистую оболочку организма, хотя и вызывает насморк, кашель и т.д., но это позитивный момент. Безусловно, излишки потенциала (переактивизация) формируют условия, благоприятные для развития патогенных микроорганизмов, что вызывает болезненные проявления на слизистой – но это естественный фактор, который необходимо купировать стандартными методами. Появление в этой ситуации острых заболеваний (ангин и пр.) также связано с достаточно высокой способностью биосистемы восприятия неструктурированного потенциала, но отсутствием при этом дифференцирующей фильтрации вследствие нарушения межуровневой ориентации спирально-винтовой структуры или наличием на глубоких уровнях биоформы блоковых участков, не позволяющих воспринимаемому потенциалу достичь необходимой «глубины», что в итоге приводит к отторжению и «сбросу».

Но если дети совсем не болеют – это явно настораживающий фактор. Может, например, появиться небольшой насморк, но ребенок при этом чувствует себя нормально, тогда налицо конструктивная ситуация. Но если ребенок – активный, а родители, пытаясь сделать из него вундеркинда, всячески усиливают спирально-винтовой информационный прессинг не структурированного характера, в этом случае, все больше неусвоенного информационного продукта будет требовать утилизации.

«Сбросы» на кожные поверхности организма аллергического характера также связаны с тем, что усвоение активного потенциала в нужной мере – не происходит. Поэтому необходимо снизить нагрузку, выяснить, в каких отделах гиперкластерной биосистемы и почему возникли блокировки. Даже при качественной схеме внутриструктурных взаимосвязей значительное превышение активности приведет к стандартному «сбросу». Здесь необходимо понять, что подобные явления – вполне естественны и важны для организма, а купировать распространение штаммов патологической микрофлоры, нужно стандартным образом, применяя соответствующие препараты, но не «напрягая» излишне иммунную систему. Все, что связано с провокацией внутриструктурной активности, в виде усиления иммунореакций, в этом случае, неконструктивно. Продолжительность периода подобного «сброса», как правило, – от 3 до 7 дней.

Достаточно распространенная ошибка практикующих заключается в том, что, изначально не добившись устойчивости виртуально-моделируемой конструкции, они пытаются нагнетать потенциал, практически опираясь на неадекватно сформированный программный базис. И здесь ощутимую помощь может оказать построенный практикующим собственный циклический график. Чтобы построить такой график, необходимо «нащупать» свой цикл, отмечая все, на первый взгляд, не столь важные факторы, сопоставляя закономерности окружающей среды с собственными индивидуально-личностными и физиологическими проявлениями. Безусловно, на это потребуется какое-то время, но уже «нащупав» свою цикличность, можно, как опытный серфингист, «оседлав» волну, двигаться с ее помощью максимально конструктивно, объективно воспринимая происходящие процессы.

Естественно, объективность восприятия и анализа возможны лишь в том случае, когда это происходит ориентированно, в соответствии, по крайней мере, с тремя взаимоперпендикулярными векторами смысловой системы координат, когда одновременно воспринимаются три принадлежащие разным векторам восприятия проекции одного и того же информационного импульса. Полученные в имеющейся системе координат смысловые значения интегрируются, обрабатываются (дифференцируются) и сводятся в единую пространственно-интегрированную матрицу, как фрагменты одного и того же объемного образования. Опираясь в процессе анализа на одновекторную шкалу спирально-винтового соответствия, можно получить лишь не ориентированный в пространстве пик амплитуды взаимодействия или наоборот, «депрессию», которые не связаны с объективными характеристиками тестируемого объекта.

Однако небольшое отступление – попробуем объяснить «принцип действия» НЛО: существует система высококогерентного преобразования волновых процессов динамического характера, которая, реструктурируя излучение объекта в максимально когерентное состояние, тем самым нейтрализует гравитационную составляющую встречного взаимодействия с геофизическим полем планеты. В результате этого процесса, структура электромагнитного излучения объекта приобретает качество высоколокализованной нейтральности, и он «всплывает», «проваливаясь» в стратосферу. Далее, достаточно в любом секторе общей фрактально-торовой схемы объекта, представляющей собой фрагмент гиперсферы, создать зону локальной поляризации, чтобы по данному вектору задать направление движения. Чем выше уровень заданной поляризации, тем выше «скорость» движения, и ограничена она, в данном случае, будет лишь скоростью света. Общая высококогерентная нейтрализация, вызывающая «краевой эффект» поверхностных волн «объект-среда», позволяет полностью избежать трения поверхностей объекта со средой во время движения. Изменение степени и зон поляризации внутри объекта не влияют на собственную, периферически закольцованную гравитационную составляющую, поэтому при резком изменении траектории движения (даже – на диаметрально противоположно направленное) перегрузок не возникает. Но если объект не обладает свойством полной фрактально-подчиненной нейтральности, инерционные перегрузки во время движения обязательно возникнут. Точно такой же принцип когерентной нейтрализации излучений способен вызвать эффект левитации биологических объектов. Таким образом, когерентное преобразование кинетической энергии физических объектов позволяет избежать не только любых возникающих перегрузок, но и разрушительной деформации объекта в момент столкновения или резкой остановки.

Если у практикующего появились затруднения в процессе медитативно-виртуального тренинга, необходимо проанализировать, где при этом находилась моделируемая ортогональной системой координат центральная фазовая точка. Правильной ли была ее ориентация относительно анатомического строения организма? Какая фрактальная схема формируется? Безусловно, нужно начинать построение с той элементарной схемы, которую практикующий лучше всего ощущает, а значит, осознает и понимает; следовательно, именно в ней наиболее выражена концентрация сознания практикующего.

В первую очередь, во время занятий необходимо концентрировать внимание на пространственном векторе, за фронтальной плоскостью. Это связано с тем, что сама плоскостная структура спирально-винтового генетического базиса не несет в себе пространственной оси координат, в результате, практикующий в процессе виртуального построения автоматически «сдвигает» схему вперед, формируя фронтальный пакет обособленных плоскостей, хотя он должен быть четко позиционирован и в пространстве, позади центра формы объекта. В противном случае, вертикальная ось развернутой схемы оказывается смещенной вперед, и анатомического соответствия с физиологическими центрами биоформы не соблюдается. Подобная ситуация может спровоцировать специфический «перекос» гиперкластерной биосистемы и, как следствие, переактивизацию лобных долей головного мозга и нарушение гормонального баланса организма. Дальнейшие попытки аналогичного построения программно-подчиненной схемы лишь приведут к еще большему нагрузочному воздействию на ЦНС и стрессовому состоянию биосистемы в целом. Поэтому строгая ориентация пространственно-моделируемой схемы, хотя и наиболее сложна, по объективным причинам, но должна четко соответствовать центральным отделам вдоль позвоночника. Данное условие особенно важно для верхней части структурно-развернутой конструкции, которая опирается на фазовый центр, расположенный перед макушкой головы, с проекцией на второй шейный позвонок (ось атланта), третий грудной позвонок и второй поясничный.

Возникновение локальной нагрузки в обозначенных зонах позвоночника свидетельствует о том, что вертикальная ось схемы, действительно, находится там, где и должна быть. Вначале ее положение может быть недостаточно точным, затем, когда начнут проявляться интерферирующие между собой пространственно-фрактальные аналоги схемы, произойдет автоматическая «подстройка», безусловно, если изначально практикующим правильно задана программная ориентация «моделируемая схема – биологический организм». Виртуально-моделируемую пространственную конструкцию можно двигать целиком вперед, назад, вправо, влево и т.д., но при этом необходимо обязательно фиксировать ее через центральную (фазовую) точку. Таким образом, более точную ориентацию по пространственной оси за фронтальной плоскостью можно легко обнаружить, сдвигая конструкцию и анализируя возникающую реакцию организма.

Создание медитативного трансфера всегда сопровождается вхождением в ИСС (измененное состояние сознания). Оно проявляет себя как определенное, специфически обособленное состояние биосистемы, отличающееся, в первую очередь, изменением вектора систем восприятия на диаметрально противоположный. Возникающие в этот момент различные сугубо динамические реакции свидетельствуют о том, что трансфера, как такового, не получилось, практикующий не вошел в ИСС. Прямых, вербальных критериев, в данном случае, не существует, поэтому описать это состояние достаточно сложно, лучше опираться на собственный опыт.

Явной ошибкой медитирующего является попытка концентрации сознания «ни на чем», что лишь создает дополнительную ротацию восприятия и соответствующую поляризацию. При виртуальном построении графически редактируемой программно-подчиненной матрицы поляризация формируемого импульса, перерас-

пределяясь по топологии структуры, будет меняться в зависимости от качества моделируемой схемы. Если схема фрактально уравновешена, создана некая структурная (голографическая) конфигурация поля, проявляющая стремление к согласованности и, следовательно, к нейтральности.

Любое действие, как волновая функция, несет на себе энергоинформационный отпечаток инициирующей его программно-подчиненной структуры. Просто посидев на стуле, человек оставляет на нем полевой след своей системы обменных взаимодействий. Такие отпечатки являются производными проекциями структуры объекта при взаимодействии с данным физическим пространством в конкретное время. Когда практикующий моделирует программно-подчиненную схему, он активизирует ее волновые составляющие, структурно концентрируя соответствующее электромагнитное поле. Если программно-подчиненная конструкция периферического сознания достаточно развита, то такое действие необходимо для повышения систематизированной концентрации «зарядов» выше среднестатистического уровня. Когда любой человек психоэмоционально участвует в каком-либо действии, его электромагнитная составляющая начинает активироваться. Но происходит это в соответствии с собственной индивидуально систематизированной психосоматической композицией, поэтому, если она принципиально не конструктивна, то активировать ее выше критического параметра не просто бессмысленно, но и опасно. В свою очередь, активизация пространственной высококогерентной схемы, безусловно, полезна, так как она инициирует систематизированный набор адаптированного потенциала, в результате чего идут фрактально-подчиненные процессы формирования межуровневых субградаций в рамках имеющейся схемы, образуя тенденцию к скачкообразному переходу (этапная реструктуризация) и структурным модификациям более высококонструктивного характера. В итоге, чем полноценнее фрактальная схема обменных взаимодействий, тем результативнее активные действия ее носителя в среде обитания. И тем более это проявляется в масштабных действиях, требующих многоуровневой пространственной ориентации.

Поэтому для индивидуального сознания уровня 3,5 – 3,7 конструктивны процессы, охватывающие пространство целого планетарного мира, для подобного сознания это не только реально, но и позитивно. Сложность выполняемых задач должна соответствовать уровню творческих возможностей, тогда моделируемые действия способствуют дальнейшему развитию личности, инициируя ориентированное стремление к новым горизонтам познания. Чем качественнее (когерентнее) схема встречно-обменных взаимодействий, тем выгоднее ее носителю реализовывать собственные творческие амбиции в окружающем пространстве. Поэтому подобная личность никогда не станет избегать сложностей окружающего мира, так как для дальнейшего развития ей требуется набрать колоссальный высокоструктурированный потенциал, и, следовательно, масштаб ее творческой реализации – должен этому объективно соответствовать.

Ранее уже обсуждалась метаморфоза, произошедшая с обликом Иисуса Назаретянина после его перехода на третий уровень (квантовый структурный каркас) развития. До данного события он существует в тех стандартных формах стереотипно-межличностных взаимоотношений, которые были приняты в Иудее. После кванто-

вого преобразования его энергоинформационной структуры – совершенно иная ситуация, он узнаваем лишь по едва заметным личностным чертам. Это означает, что и требования к реализации задач, которые он уже способен решать – совершенно иные. На новом этапе исцеление людей для него – уже не стратегическая задача собственного развития, он уже реализовал полностью универсальное высококонструктивное влияние на биоформу. Потенциал его возможностей развернулся гораздо шире, периферия полностью воссоединилась с базовой основой и более не мешает развитию, проецируя линейный субъективизм. Истинная суть его личности – стала доминирующей, и требования к творческой реализации – принципиально другие. Теперь перед Спасителем стоят задачи иного, более глобального характера. Они требуют выхода на тот уровень творческой реализации, который позволяет ему эволюционно двигаться вперед. Никому не удастся оставаться на месте, можно или подниматься по эволюционной лестнице, или падать вниз. Для него, так же, как и для других, собственная эволюция – первичный и, безусловно, важнейший фактор, но более не отделимый от окружающего пространства.

Данную ситуацию можно сравнить с подрастанием детей, когда в определенный момент жизненные рамки, установленные родителями, становятся слишком узкими, и они требуют творческой свободы реализации. Такой процесс абсолютно закономерен, это вечный закон, универсально обезличенный, он был, есть и будет всегда, и однозначен для всей Вселенной, с учетом лишь индивидуально-личностных особенностей конкретного объекта – чем ниже уровень его структурного развития, тем меньше он несет ответственности за свои действия, тем меньше требований к нему предъявляется, и наоборот: «Побеждающий получает все» – чем больше прав, тем выше ответственность.

Как известно, в восточной духовной философии существуют понятия «Инь» и «Ян», символизирующие единство и противоположность «мужского» и «женского» начал. Однако отличие мужчины от женщины, прежде всего, выражено не столько структурно, сколько анатомически. Но, тем не менее, Инь и Ян находятся во встречном взаимодействии, образуя понятие «Дао». Рассмотрим эти моменты с точки зрения Универсальной схемы, предполагающей собственную реализацию в виде материальных гиперкластерных объектов различного типа.

Чем отличается мужчина от женщины? Рассмотрев психофизиологические проявления двух особей данного биологического вида, можно считать, что мужчина представляет собой доминирующую функцию восприятия и анализа, а женщина – адаптации и реализации.

Безусловно, восприятие и анализ (дифференциация) сколь угодно обширного энергоинформационного потенциала без адаптации и реализации – абсурд, и наоборот, адаптировать и реализовывать без восприятия и анализа – нечего. Поэтому, с точки зрения программно-подчиненной схематизации, можно сказать, что доминантой мужчины (Ян) является система восприятия, у которой вектор поляризации направлен в среду обитания, представляющую собой фрактальную систему координат, как некую объективную пространственно-развернутую форму реальности. Как известно, мужчина всегда более объективен, в данном ракурсе, его тенденция к

рациональности – максимально выражена, а задача – модификация реальности, естественно, в узко субъективном ракурсе.

Женщина, по своей доминирующей направленности, несет функцию синтеза программно-подчиненного результата, она адаптивна, более податлива (комплементарна), может модифицироваться, выражая собой иррациональные элементы схемы. Мужчина – гораздо более прямолинеен, у него превалируют плоскостные матрично-стереотипные формулировки (III Ф.Б.), которые, как правило, не дают ему идеологически «сделать шага ни влево, ни вправо». Женщина – наоборот, когда это необходимо, способна к глубокой компромиссной адаптации. Но самое главное – наличие выраженного иррационального приоритета системы «диагоналей» синтеза позволяет реализовывать функцию интеграции воспринятого и адаптированного материала в виде конкретных, уже материализованных результатов.

Здесь невозможно сказать, чья роль важнее. Мужчина и женщина, в данном ракурсе – единое целое, образующее «Дао», и их симбиоз необходим. Тогда мужчина, эволюционируя, проявляет себя как пространственно-развернутая фрактальная система координат, позволяющая женщине, развернув себя в ней в виде диагоналей, творчески реализовывать процессы синтеза. Именно поэтому в ее стратегическую задачу входит «тратить» то, что «приносит в дом» мужчина. Естественно, мужчина всегда явно склонен к эгоцентризму и определенной степени шаблонной деспотии, а женщина – к нахождению утонченного компромисса, и эти встречно-направленные проявления «Инь-Ян» естественны и в согласованном виде определяют понятие «Дао» – когерентность.

Таким образом, задача женщины – в процессе своей структурной эволюции развернуть систему пространственных координат, тем самым, реализовав в себе принципы, которые обычно несет мужчина, как доминанту. В свою очередь, задача мужчины – в рамках осознанных базовых категорий реализовать в себе возможность адаптивного подхода и нахождения компромисса, пространственного согласования в процессе синтеза произвольного результата. Для формирования «Дао», если говорить языком восточной парадигмы, «Побеждающий», объединяя в себе все категории взаимодействия путем формирования тех структурных особенностей, которые у него изначально отсутствуют, обретает Универсальность.

Рекомендации к занятиям. Практикующему необходимо учитывать собственную физиологическую цикличность. Периоды, в которые виртуально-медитативное моделирование затруднено, требуется заполнять другими конструктивными действиями, повышающими интеллектуальный потенциал. Не следует забывать, что технология BIP не предполагает отказ (блокировку) от повседневной жизни, все должно быть интегрировано в единую структурно-подчиненную форму. Задача практикующего – стать успешным («Побеждающим») за счет пространственной реструктуризации и углубленного когерентного преобразования собственной схемы внутрисистемных взаимосвязей.

Развитие индивидуально-личностного сознания, однозначно, требует активного взаимодействия с окружающей средой. Сама программно-подчиненная, когерентно преобразованная структура электромагнитного излучения биосистемы – всего лишь механизм развития личности, но не самоцель. Пространственно-развернутая само-

аффинная схема I Ф.Б. – система распределения и согласования активной нагрузки, имеющей электромагнитную природу, восприятия, анализа и т.д., но, тем не менее, она – пускай и совершенный, но только лишь механизм, так же, как тело человека – носитель сознания, которое обязано относиться к нему соответствующим образом. Здесь надо понимать, что фрактальный симбиоз материи-энергии-информации в виде эволюционного развития и взаимной интеграции – важнейший фактор для стабильности всего гиперкомплекса Homo sapiens.

Также необходимо учитывать собственную физиологическую специфику практикующего и обращать внимание, в первую очередь, на те структурные особенности, которые развиты недостаточно. А именно, для женщин – в первую очередь, необходим акцент на формировании рациональной системы восприятия. Для мужчин – на развитии адаптивной системы согласования и реализации. Таким образом, женщинам потребуется большее внимание уделять именно базовой трехмерности (R), а у мужчин возникнут сложности с формированием системы обменных диагоналей ($R\sqrt{2}$).

Пол ребенка всегда зависит от приоритетной комплектации внутриструктурных взаимосвязей родителей. Если мужское начало более структурировано или активно доминирует, то эта особенность проявится и в генетической схеме ребенка – родится мальчик. Если в период зачатия активность структурной формы женщины выше, чем у мужчины, то родится девочка. Активизацию структурной формы могут вызывать многие факторы, но определяется она уровнем реального энергоинформационного потенциала системы.

В период внутриутробного развития ребенка, конечно, доминирует мать. В течение этого периода продолжается пролонгированное развитие (синтез) новой биоформы в структуре матери. Любые деформации или перегрузки этой структуры, связанные с внешним воздействием, собственным несоответствием генетического разворота или локально привнесенные извне, могут самым серьезным образом отразиться на формирующейся структуре младенца. Но если мать во время беременности периодически пребывала в состоянии глубокого медитативного транса, погрузившись в созерцание пространственно развернутой матричной структуры универсального характера, ощущая в себе чарующую благодать этого удивительного состояния, то и структура рожденного ребенка будет безукоризненной. Какими бы ни были генетические предпосылки, очень многое зависит от изначального периода синтеза биоформы, когда закладывается спирально-винтовая основа ЦНС и прочих важнейших систем. Далее можно только корректировать уже имеющуюся схему взаимодействий. Правда, чем более структура специализирована, тем сложнее внести корректирующие изменения радикального характера, успех таких действий уже зависит от осознанной мотивации, то есть встречной функции объекта и возможностей используемой технологии.

Однако откорректировать можно любые, сколь угодно глубокие, деформации схемы внутриструктурных взаимодействий, кроме субъективизма периферического сознания. Такие дефекты можно исправить лишь ценой разрушения индивидуального сознания личности, что абсолютно недопустимо. Одно дело – оптимизировать спирально-винтовой структурный механизм встречно-обменного взаимодействия,

сняв блокировки, мешающие объекту успешно развиваться, а другое – реструктурировать целый комплекс неконструктивно сформированных стереотипов, являющихся фундаментом личностной реализации в окружающем пространстве, опирающимся на запутанный конгломерат структурно фиксируемых, не имеющих адекватной системы координат, условных и безусловных рефлексов. С данной задачей может справиться только сама личность, в результате пространственно-развернутого анализа и ревизии имеющихся программных установок, тем самым коренным образом изменив собственное отношение к себе и окружающему пространству.

Иногда задают вопрос, можно ли в момент биологической смерти, проведя программно-подчиненное корректирующее воздействие, не допустить этого? Безусловно, можно, но нужно ли?

Гибель биологического носителя сознания, как и любое другое масштабное событие в жизни человека, является абсолютно закономерным следствием дезинтеграции системы физиологических взаимодействий биоформы. Если смерть случается в результате трагедии, наверное, здесь еще можно пытаться радикально изменить ситуацию. Но если человек сам «тупо вгоняет себя в могилу», ведя активную, но абсолютно беспринципную жизнь, альтернативную принципам эволюционного развития, нужно ли это? Изменит ли такую личность «нежданное» выздоровление? Опыт показывает, что, как правило, четверо из пяти таких «спасенных» совершенно ничего не меняют в собственной жизни, даже наоборот, вдруг осознав свою чудесную «безнаказанность», начинают еще более изощренно извращать реальность, и, в конечном итоге, попадают вновь в то же самое, а то и худшее, незавидное положение. Безусловно, это сложный, философский вопрос, требующий соответствующего анализа в каждом отдельном случае, связанный с возможностью «спасителя» взять на себя ответственность за последующую судьбу конкретного человека.

Конечно, на начальном этапе практикующий, освоивший основы виртуально-медитативного построения когерентно преобразующей схемы пространственной реструктуризации, должен пытаться помочь нуждающимся в любом случае. Для практикующего каждая подобная победа, даже минимальный успех – серьезный шаг вперед в собственном духовном совершенствовании. До тех пор, пока корректирующее воздействие на другой биологический объект представляет собой особо сложную, пролонгированную концентрацию сознания, а это тяжелый труд, добиться результата не просто. Но когда коррекция уже не требует усилий, то есть для практикующего становится доступной универсально-одномоментная форма пространственной реструктуризации, то и «исцеление» биологических аналогов перестает представлять особый, связанный с собственным развитием, объективно подтвержденный интерес.

Суть творческой реализации практикующего – не «отпущение грехов» или «снятие кармы» с тех, кто своим безрассудством их «намотал». Более того, подобная форма личностной реализации массово блокировала бы процесс эволюции общества, когда собственное структурное развитие каждого его члена становится бессмысленным, что, в итоге, приводит цивилизацию в полный упадок. У человечества существует единственный адекватный путь развития – поэтапная, пошаговая эволюция, от решения одной актуальной проблемы к другой, с постепенной дифференциацией того

прессинга, которым является наличие массовых, бессистемно запутанных производных безрассудной деятельности собственной спирально-винтовой гиперкластерной личности. Лишь яркое осознание пребывания в глубокой деградационной «яме», которую сам же человек вырыл и «заполнил» своими «делами и стремлениями» – только это может способствовать хоть какому-то конструктивному изменению одновекторного спирально-винтового мировоззрения.

Как правило, подавляющее большинство практикующих начинают заниматься виртуально-медитативным моделированием по причине отвратительного здоровья, цинично констатируя, что у них нет ни знаний, ни стремления к пониманию основ проблематики, только желание выжить любой ценой в тяжелых условиях среды обитания, самими же созданных. Конечно, очень позитивно, если в результате занятий медитативно-виртуальным тренингом ситуация со здоровьем у кого-то из практикующих изменилась к лучшему. Даже если человеку не удастся реструктурировать себя полностью, важно, что будет сформирована и зафиксирована в квантовом торе базовой личности положительная тенденция, которая более неразрушима и кодируется как эволюционная программа в генозвене, активно проявляя себя из реинкарнации в реинкарнацию. В конечном итоге, реализация обязательно произойдет, предоставив человеку стать «Побеждающим». Но если не будет первого шага, то и второго не случится никогда...

Практикующий должен научиться пространственно интегрировать разобщенные формулировки, преобразуя, казалось бы, несовместимое в единое, высококогерентное целое, формируя, в результате, смысловые понятия, позволяющие многомерно ориентироваться в пространстве, целенаправленно двигаясь по пути эволюционного развития. Это важный этап, связанный с конкретизацией и согласованием множества понятий, позволяющий на более глубоком пространственном уровне увидеть и осознать различные формы объективной реальности, которые представляет собой мироздание.

Предлагая вниманию интересующихся данный труд, автор считает себя обязанным донести необходимую для их самосовершенствования информацию в наиболее полном и доступном виде, но рассчитывать на успех практикующих – он не имеет права. Только полная нейтральность наставника по отношению к тому, что и как делает практикующий, приносит реальный успех. Говорящему остается только надеяться, что слова, брошенные в пространство, упадут на благодатную почву и, возможно, когда-нибудь прорастут, интегрально образовав адекватно социализированное объективное мировоззрение.

Глава 13

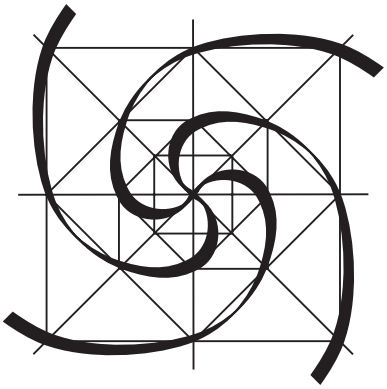

Известно, что биологический вид под названием «Homo sapiens» отличается определенной особенностью – активным сознанием. Однако то, что принято называть «сознанием», на самом деле – комплекс условных и безусловных рефлексов, напрямую связанный с рецепторной системой, реагирующей на внешние раздражители. Если же у человека нет соответствующего рефлекторного «штампа» на конкретно возникшую ситуацию, может наступить шок. В результате, на любой внешний раздражитель человек, как правило, реагирует стереотипно, в рамках имеющегося «программного обеспечения».

Но существует такое понятие как «свободная воля», определяющее его уровень общесистемной поляризации и соответствующий резонанс в рамках конкретного смыслового импульса, имеющего свою частоту, амплитуду, фазу и вектор направленности. Как правило, человеку кажется, что он свободен в своем «выборе», но он даже не подозревает, что же такое, на самом деле, свобода. Свобода (возможность действий), как правило, субъективно определяется тем, что «захочу – буду делать», а «не захочу – могу не делать». Но не реагировать на изменение внешних фоновых нагрузок (поляризацию) человек не в состоянии, ни при каких обстоятельствах. Его реакции на внешние раздражители всегда будут однотипными, связанными с более глубоким уровнем фиксированных безусловных рефлексов, которые определяют адаптационную выживаемость гиперкластерной системы в конкретных условиях среды обитания. Любой внешний раздражитель, представляющий для спирально-винтовой системы взаимодействий угрозу изменения ее внутрисистемного статуса, будет вызывать не только рефлекторное «сжатие», в виде напряжения мышц брюшной полости, что связано с выделением адреналина, но и множество других, более глубоких реакций.

Небольшое отступление. Недавно опубликовали данные о том, что на поверхности Марса обнаружено несколько гигантских ударных кратеров. Марс – весьма интересная планета, хранящая множество загадок. Вообще, в окружающем нас космическом пространстве существует огромное количество феноменов, например, расположение четырех оставшихся после катастрофы – взрыва Фаэтона – планет (Земли, Марса, Венеры и Меркурия), в орбитальной зоне, где их, по закону распределения планетарных масс, никак не должно быть. По законам физики, они не могут удерживать такую низкую орбиту, так как этого не позволяет планетарная масса малых планет. И объяснить подобный феномен можно только с позиции их супервысокого энергопотенциала. Таким образом, должен присутствовать некий феноменальный или искусственный фактор, посредством которого вокруг малых планет аккумулируется потенциал, достаточный для формирования энергетического эквивалента массы, гораздо большей, чем предполагает реально существующая планетарная материя.

Как известно, на Марсе отсутствует собственное магнитное поле, что может быть следствием «размагничивания» планеты в результате возникновения мощнейшего электромагнитного импульса в момент взрыва Фаэтона.

Отметим также факт смещения оси вращения Земли примерно на 1200 км.

На Венере, помимо ударных кратеров, имеется еще один удивительный феномен: сама планета вращается с угловой скоростью 6 км/ч, очень медленно, а ее атмосфера – со скоростью на порядок выше (60 км/ч). Разница в скорости вращения атмосферы и скорости вращения планеты – огромная, но постоянная, а это означает, что на планете постоянно в одном и том же направлении дует «шквалистый ветер». Данный феномен указывает на то, что Венера представляет собой гигантский генератор энергий (ротор-статор). Здесь могут быть два варианта объяснений:

– или было применено очень резкое, директивное торможение планеты, после чего атмосфера, имеющая инерцию, продолжает вращаться;

– или наоборот, атмосфера подверглась «раскручиванию». Известно, что еще во времена египетских фараонов Венера не имела стабильно стационарной орбиты.

Все также знают об ударных кратерах на поверхности Луны. Взрывы такой силы, вызвавшие появление подобных кратеров, привели бы к полному уничтожению жизни на Земле, но все они почему-то оказались направлены на Луну, вопреки очевидности физических законов (притяжение Земли гораздо сильнее ее спутника – Луны). Почему так произошло? Возможно, Землю искусственно оберегают, так как она «приютила» разумную жизнь, потерявшую «свои» планеты (Марс и Фаэтон).

У Луны совершенно четкий, стабильный орбитальный цикл, и она «работает» как компенсатор, стабилизирующий динамические процессы на Земле, причем искусственного характера.

Интересно следующее: 12 зодиакальных знаков соответствуют 12 зонам синтеза ($R\sqrt{2}$) пространственной системы фазовых координат II Ф.Б., по 3 знака на каждой из плоскостей X, Y, Z, образуя 4 полных комплекса – «адаптация» (стихия воздуха), «активация» (стихия воды), «синтез» (стихия огня), «материализация» (стихия земли). Зодиакальный цикл сдвинут относительно месячного в среднем на 30% (угол 15°). В свою очередь, 13 лунных циклов соответствуют 13 основным осям фрактализации II Ф.Б., причем в каждом периоде существуют два амплитудных максимума – полнолуние и новолуние. Таким образом, 26 диаметрально противоположных позиций соответствуют осевой градации II Ф.Б., тем самым строго координируя фазовый каркас планетарных циклов. В результате, четко формируется программно-подчиненная принципам II Ф.Б., фрактально-скоординированная система динамической стабилизации геофизических процессов планеты.

Каким образом мог быть образован подобный компенсатор? Очевидно, что он должен иметь определенную массу и энергопотенциал, соответствующие массе Земли, и мог быть сформирован из астероида необходимой массы, траекторию которого изменили, чтобы вывести его на нужную орбиту вокруг Земли. А далее происходит лишь пошаговое наращивание массы астероида до необходимой и использование его в качестве стабилизирующей компенсаторной системы Земли. При этом человечество живет и даже не замечает, что есть «хозяева», которые «ухаживают» за звездной системой, оберегая цивилизацию планеты Земля. Ни у кого даже мысли

не возникает, что глобально человечество обязано жизнью тем, кто, пытаясь быть абсолютно незаметным и максимально нейтральным, стимулирует, контролирует и сохраняет этот маленький участок звездной системы, где оказалось возможным возродить биологическую жизнь после катастрофы.

По своей сути, цивилизация первого, спирально-винтового уровня развития, вообще не является объективно разумной, как таковой. Так называемое активное личностное «сознание», вроде как присущее «человеку разумному», на самом деле, за счет изначально генетически предрасположенной, обширно развернутой ЦНС – всего лишь одновекторный блок оперативной памяти, манипулирующий огромным количеством плоскостных стереотипов – так называемых условных и безусловных рефлексов, которые передаются по наследству из поколения в поколение и далее, при необходимости, активируются в рамках интегрального развития социума.

Итак, поверхностное сознание личности – это всего лишь спирально-систематизированный набор «плоских», не скоррелированных между собой программ, запускаемых от активирующего полярного импульса. Если импульс не соответствует по параметрам для включения какой-то программы, то запускается та, которая наиболее подходит на данный момент, то есть формируется некая одновекторная смысловая избирательность. Поэтому реакции на внешние раздражители у гиперкластерного объекта первого уровня развития, к сожалению, не дифференцируются, и возможность сознательного управления реакцией сводится только к ее «неуклюжему» торможению. Контроль сознания личности над провоцируемой реакцией с позиции принципиального недопущения, например, выброса адреналина или активация тех или иных мышечных групп, в данном случае, физически невозможен. Поэтому, если рецепторами восприятия получен соответствующий импульс, то и психофизиологическая реакция обязательно возникла – реакция зрачка, учащенное сердцебиение, выброс адреналина, напряжение мышц, образование холестерина и т.д. Именно поэтому Иисус Назаретянин утверждал, что, прелюбодействовав в душе, человек уже прелюбодействовал в реальности. Действительно, несмотря на то, что физической реализации нет, все необходимые процессы биосистемы запущены, и репродуктивная программа заработала. На том же самом алгоритме построена система целенаправленного, директивного воздействия на психику человека, например, все рекламные технологии средств массовой информации работают в рамках активации соответствующих физиологических рефлексов. Например, человек видит большую, красивую машину, а на ней сидит красивая девушка. Безусловно, это – целенаправленный «удар ниже пояса». И мужчина уже хочет этот вожделенный товар, и не просто автомобиль, сам по себе, его провоцирует сексапильная девица, самим своим видом вызывающая подкорковые реакции, которые покупатель не в состоянии затормозить. И он говорит: «хочу!», не отдавая себе отчет, что же он, собственно, хочет: автомобиль, девицу или все вместе. Конкретно он не способен в данный момент разобраться, но – реакция на раздражитель пошла, и, даже не отработав до этапного результата, она оставит след в оперативной памяти человека.

Где же в этой ситуации осознанная личностью свобода выбора? Ее нет. Свобода выбора, в первую очередь, заключается в сознательной реакции, активации или торможении тех или иных физиологических механизмов биосистемы. Допу-

стим, изменилось атмосферное давление, какова будет реакция организма? В чем его свобода выбора? Изменение условий внешней среды на любом уровне – от фоновых, электромагнитных, до любых других, приводит к компенсаторным реакциям в организме с соответствующим влиянием на психоэмоциональное состояние. И «свобода выбора» здесь ограничена крайне незначительной возможностью сознания личности повлиять на ситуацию с тщетной попыткой «блокировки» реакций биоформы.

Несмотря на то, что поверхностное, спирально-винтовое индивидуально-личностное сознание представляет собой весьма скоррелированный множеством коэффициентов соответствия комплекс шкалы условных и безусловных рефлексов, развитие, в данном случае, определяется формированием новых смысловых штампов, составляющих последовательность между двумя крайними положениями имеющихся плоских файлов, соответствующую ряду Фурье и суммарно формирующую некий линейный комплекс условных реакций. Поэтому не стоит удивляться, когда возникают конфликты в социальной среде, порой переходящие за рамки разумного, так как в результате переактивизации, вызванной повышенной поляризацией биосистемы, срабатывает стереотип крайне радикального порядка, и личность реагирует соответствующим, агрессивным, образом. Конечно, если бы у человека, действительно, была свобода выбора, он, безусловно, поступил бы по-другому. Подобные субъективные реакции по своей направленности мало чем отличаются от поведения представителей животного мира, да и трудно отличиться от «братьев по разуму», опираясь на аналогичный плоский, спирально-винтовой прототип ДНК-матрицы.

Тем не менее, у представителей «Homo sapiens» существует генетически сформированный канал внутриструктурных взаимодействий, позволяющий сознанию личности сознательно или бессознательно влиять на основные функциональные процессы организма, постоянно виртуально модифицируя свою структурную архитектуру. Ничего подобного нет у представителей ни одного другого биологического вида, которые способны лишь приспосабливаться к изменяющимся условиям среды обитания в рамках адаптационного согласования. Человек Разумный с помощью виртуального канала внутриструктурного взаимодействия имеет возможность целенаправленно влиять на качество структурного совершенства собственной спирально-винтовой основы, встречно-обменных процессов, определяющих жизнедеятельность. Именно данный канал определяет качественно отличную от животного позицию человека, ведь каждая мысль, каждое действие могут быть созидающими или разрушающими при развитии структурного «механизма», в процессе синтеза гиперкластерного организма в целом. Однако канал взаимодействия закрыт несколькими уровнями блокировок, в результате чего хаотичные и бессистемные модуляции, спровоцированные работой периферического сознания, полярно реагирующего на внешние раздражители широкого диапазона и профиля, практически не влияют на основу физиологических процессов организма.

На Земле существуют две природные зоны – экватор и северный полярный круг – в которых практически не происходит спонтанного развития цивилизации. Допустим, суровые климатические условия на севере не располагают к эволюционным процессам, но почему же тогда в комфортной экваториальной зоне ситуация не лучше?

Как известно, существует физический закон – любое воздействие порождает ответное противодействие, компенсирующее возникающую нагрузку. Но если влияние внешнего характера достаточно мощное, то возможность его сознательной компенсации – как правило, невысока. Если влияния среды нет, то и надобность в компенсирующем действии не возникает. В результате, возможны два крайних состояния, не способствующие всевозможным процессам, связанным с развитием любого рода. А вот срединная, умеренная, зона, находящаяся между двумя «крайними», оказывается благоприятной для протекания эволюции, там периодически возникают достаточно выраженные, но не экстремальные изменения состояния среды, провоцирующие различные формы социально-личностного компенсаторного проявления по отношению к внешнему воздействию. Но постепенно возникает ситуация, когда в рамках циклического изменения состояния окружающей среды сформированные множество раз компенсаторные реакции в дальнейшем уже не модифицируются и становятся стабильными условными рефлексами. Таким образом, если среда пролонгированно циклически стабильна, и постоянного увеличения прессинга не происходит, то и развитие ее субформ, инициированное возникающими компенсаторными реакциями, постепенно тормозится. Но если прессинг (амплитудный и диапазонный) среды становится чрезмерным, то компенсаторные реакции биосистемы также не возможны по причине их объективной сложности для развивающейся биоформы.

За счет чрезвычайно обширной ЦНС биологический вид «Человек Разумный» способен архивировать огромное количество стереотипов, то есть набирать опыт (информационный потенциал). В результате, его поверхностное, спирально-винтовое сознание представляет собой псевдообъемное гиперкластерное «пространство», заполненное плоскими штампами опыта (программно-подчиненными матрицами), которые в случае необходимости (поляризации) активизируются, вызывая соответствующую реакцию биологического носителя сознания на тот или иной раздражитель. Подобная активизация происходит посредством неосознанного резонанса. Далее, периферическое сознание в результате естественной корреляции, инициирующей возникновение соответствующих базовому прототипу структурных взаимосвязей, моделирует аналогичную форму общесистемной гиперкластерной корреляции, что позволяет произвести необходимые действия для жизнеобеспечения, которые, по своей сути, находятся в рамках спирально-винтовых взаимодействий, определяемых базовыми стереотипами III Ф.Б.

Изменение среды обитания, с позиции усложнения условий выживания, позволяет биологическому виду создавать все более модифицированные компенсаторные механизмы. То есть на данном этапе происходит формирование периферических компенсаторов внешней среды, но собственные, генетически фиксированные адаптационные возможности гиперкластерной биологической системы под названием «Человек Разумный» – не только остаются прежними, но и начинают постепенно атрофироваться.

Итак, среда обитания изменяется, все более усложняясь, а в результате, и сложность искусственных компенсаторных механизмов возрастает: первобытному человеку достаточно было одежды из шкуры убитого животного, затем он стал жить в пещере, научился добывать огонь, построил дом, и, наконец, объединившись,

люди стали создавать некий коллективный продукт под названием «цивилизация», необходимый для выживания. Таким образом, постепенно окружающая социально-геофизическая среда провоцирует усложнение необходимых компенсаторных проявлений, являющихся всего лишь искусственно создаваемыми блокировками ее влияния. Что же происходит в этот момент с собственными, генетически обусловленными возможностями человека?

Известно, что, если какая-либо функция биологической системы не задействована, то самое большее – через три поколения, она атрофируется. Это означает, что, в результате формирования искусственных, технологических компенсаторов влияния среды обитания, собственные адаптационные возможности вида – начинают угасать. Таким образом, перспективы «развития» человека и общества под названием «техноцивилизация» – сверхнадежный скафандр, отделяющий человека от окружающего мира, превращая его в максимально «закрытую систему», и окошко, через которое он смотрит в уже абсолютно чужой мир, оставляет чрезвычайно узкие возможности для творческой реализации. С точки зрения объективного развития, эволюцией это назвать нельзя, так как собственные возможности биосистемы не развиваются, и даже деградируют. Стабилизация гиперкластерной биосистемы только за счет внешних, технологических компенсаторов порождает процесс паразитирующего «потребления», когда можно использовать защиту от среды обитания, созданную кем-то другим: один строит дом, а другой в нем живет. Таким образом, происходит постепенное формирование так называемой пирамидальной «техноцивилизации», провоцирующей торможение и угасание собственных адаптационных возможностей человека, в результате построения множественных искусственных форм изощренной компенсации и блокировки влияния среды обитания, априори инициирующей структурное развитие гиперкластерной биосистемы «человек».

Естественно, в результате, снижается элементарная выносливость организма, человек плохо переносит физические нагрузки. Еще 100-200 лет назад женщина могла родить ребенка, практически, не отвлекаясь от повседневных дел – в дороге, работая в поле, идя на богомолье и т.д., сохранив ребенка и собственное здоровье, продолжать жить и работать дальше. Сейчас 90 % женщин не в состоянии самостоятельно справиться с возникающими в процессе родов проблемами, хотя и существуют методики, цель которых – восстановить утраченную способность рожать детей так, как это предназначено природой. Но выживание биологического вида без того, чтобы репликационная функция, то есть процесс рождения детей, была реализована качественно, принципиально невозможно.

Итак – прессинг социально-геофизической среды, создание искусственных компенсаторных функций, соответствующее техновлияние, провоцирующее, с одной стороны – тенденции к потреблению тех компенсаторов, которые кто-то создает, с другой стороны – блокировку даже одиноко блуждающей в сознании мысли о необходимости поиска альтернативного решения. Если бы современный человек попал на необитаемый остров, он столкнулся бы с множеством элементарных трудностей. Наверное, в конечном итоге, он как-то справился бы с ними, но это было бы далеко не просто. Именно в такие моменты проявление воли и соответствующей мотивации

позволяет личности выжить, в противном случае наступит гибель там, где этого принципиально быть не должно.

В данной ситуации – создания внешних технологических компенсаторов и снижения собственных адаптационных возможностей, не говоря уже о совершенствовании структурного ансамбля биоформы – стабильность биологического носителя активного сознания целиком и полностью зависит от технологических средств, работающих в довольно узком диапазоне сверхспециализации. Потеря любого из значимых технокомпенсаторов может спровоцировать необратимые последствия для биосистемы, в то время как активации «канала», позволяющего развивать собственные структурные «механизмы» программно-подчиненной адаптации и реализации в новых, все более усложняющихся условиях окружающей среды, не только не происходит, но и принципиально не рассматривается. Таким образом, теряется системное согласование спирально-винтовой гиперкластерной биосистемы с переходом ее на более низкий уровень выживания за счет атрофии процессов элементарной саморегуляции. При этом среда обитания провоцирует социум на построение все более и более разнообразных, блокирующих структурную эволюцию искусственных технических композиций.

Итак, в результате принципиально неверно выбранного стратегического направления развития цивилизации, гиперкластерная биологическая система человека постепенно деградирует, теряя изначально имевшиеся, генетически заложенные возможности. Именно поэтому то, что принято называть «цивилизацией», по своей сути, таковой не является, это – тупик, ведущий в небытие. Что же ожидает человечество дальше? Цикличность изменения геофизической среды любого планетарного объекта известна. Изначально эти изменения носят достаточно поверхностный характер, но, по достижении определенного этапа, им оказывается подвержена уже общая, фоновая геофизическая активность планеты. Это означает, что состояние комплекса геофизических излучений, имеющих электромагнитную природу и представляющих собой глубоко скоррелированный, высококогерентный полевой паттерн, состоящий из комплекса волновых фронтов широкого диапазона частот, начинает терять свою структурную устойчивость, то есть входит в активную фазу. В результате, когерентность падает, масштабы несогласованной субмодуляции возрастают, диапазон излучений – резко расширяется, увеличивая энтропию.

Компенсировать подобное влияние на структурную основу биоформы техническими средствами уже не представляется возможным. Защититься планетарной субформе от изменяющейся фоновой активности окружающей среды в рамках всей широты диапазона излучений – невозможно. С другой стороны, человек, как естественная часть глобальной планетарной системы, лишенный взаимодействия с фоновым излучением – также не может существовать. В результате, дойдя до «вершины» собственного технического развития, некого апофеоза конструирования техносистем, популяция Homo sapiens встречается с масштабным изменением характера воздействия среды, провоцирующей множественные внутриструктурные процессы дестабилизации, порождающие различные полевые аномалии, защититься от которых стандартным образом – уже не удастся.

При этом, в результате многократно возросшей поляризации поверхностных электромагнитных волн ближней зоны планеты, общий геофизический фактор также входит в активное состояние – начинают бессистемно изменяться климатические условия, проявляется геологическая активность, вызывая землетрясения, цунами и пр. В этой ситуации поиски убежища под землей – строительство подземных городов, к примеру – также не принесут положительного результата, так как подвижки земной коры и другие геотектонические процессы не позволят этого сделать.

Безусловно, апофеоз техноцивилизации, порождающий многоуровневый кризис, в итоге, приводит к осознанию процессов объективного развития и формированию представлений о возможности автоматической регуляции влияния внешнего геофизического фактора на гиперкластерную биосистему в рамках ее собственного пространственно-структурного совершенствования и соответствующих адаптационных возможностей. При этом необходима не активация системы взаимодействий, а формирование структурно-подчиненного фрактального поля, способного в рамках данной биологической системы производить когерентное преобразование всего диапазона внешнего и внутреннего электромагнитного излучения, изменяя его характеристики от опасных до чрезвычайно полезных для человеческого организма. Создание такого «устройства» позволит личности реализовать широчайшие возможности – от высококачественного синтеза любых, необходимых для жизнедеятельности биологического носителя сознания ингредиентов, до получения требуемого количества энергии для осуществления максимальной творческой активности личности. Именно об этом говорил «в день воскресный Иоанну Богослову явившийся перед ним Сын Человеческий», и что тысячи лет оставалось величайшей загадкой всех времен и народов.

Таким образом, можно сделать печальный вывод о том, что техноцивилизация планеты Земля эволюционирующей не является, а наоборот, несет в себе сугубо альтернативную перспективу.

В свою очередь, медитативно-виртуальное моделирование – технология целенаправленного, программно-подчиненного влияния на основные функциональные процессы организма. Данная методика позволяет человеку, имеющему соответствующий генетический механизм, проводить собственное пространственно-развернутое структурное совершенствование, что предполагает универсальную стабильность в сколь угодно сложных внешних условиях. О всеобщей духовной любви, как проекции Универсальности на периферию спирально-винтовых взаимодействий социума, сейчас не говорится, это весьма деликатная тема – не нужно употреблять «имя Господа всуе». К сожалению, испытывать «большую и чистую» любовь «ко всему и вся» спирально-винтовое одновекторно-поляризованное сознание человека принципиально не способно. И, наверное, для людей, постоянно находящихся в бессистемной пучине бытия, гораздо важнее не «всеобщая любовь», которую пытаются проповедовать в разных вариантах всевозможные «духовные наставники», а этика – элементарное уважение друг к другу, к тому пространству, в котором они существуют, своих прав и обязанностей, может быть, не всегда правильно осознанных и, в конце концов, свободы выбора, а значит, – творческой реализации.

Таким образом, существующая цивилизация разумной пока еще не стала с позиции того определения, которое Вселенная предлагает для классификации примитивных биологических популяций, так как ее действия не связаны с пространственным совершенствованием личности в рамках той системы структурных взаимосвязей, которая называется «биоформой» и без которой активное сознание существовать пока не может. Истинный прогресс здесь отсутствует, есть лишь массовое формирование масштабных блокировок внешних «раздражителей», что и определяет так называемую «техноцивилизацию», но это не сознательное совершенствование. Эволюция есть задействование программного механизма, априори присутствующего в матрице генотипа и предполагающего бесконечное развитие как самой личности, так и ее основы, позволяя личности существовать и развиваться, совершенствуя систему восприятия и анализа воспринимаемой информации, дифференцируя ее до мельчайших составляющих, формируя сколь угодно сложные, но, тем не менее, абсолютно адекватные действия. Кроме того, существует также фактор дестабилизации социального пространства, которое, будучи, в определенной степени, хаотично скомпонованным спирально-винтовым динамическим образованием, не может не деградировать, теряя структурную согласованность после третьего уровня спирализации, увеличивая собственную энтропию и повышая степень внутрисистемной конфликтности.

Совершенствование или эволюция в объективном понимании – прежде всего, ликвидация энтропии в системе взаимодействий на всех уровнях ее структурной композиции, то есть снижение степени ее хаотичности. К сожалению, за несколько тысяч лет развития текущей цивилизации уровень внутриструктурной энтропии значительно увеличился. В окружающей человека геофизической среде ситуация аналогична. Возрастание энтропии всегда приводит к нарушению корреляции системы программных взаимодействий, к ее фрагментарной дезинтеграции, к хаосу схемы коммуникаций и невозможности адекватной реакции даже на простейшие «раздражители». Потому цивилизация формирует изощренные формы примитивной защиты от окружающего пространства, в результате, разрушая его структуру, повышая энтропию и, тем самым, провоцируя еще большее увеличение нагрузки, но уже иного характера, в другом диапазоне – уже не просто циклические климатические изменения, а грубое нарушение корреляции общесистемного геофизического фактора.

Полевой паттерн геофизических волновых фронтов, будучи согласованным относительно диапазона частотных модуляций, их амплитуды и фазовости, образовывал четкий структурный комплекс, несущий важнейшую для развития и стабилизации биосистем функцию – программно-подчиненную матрицу, в рамках которой человек мог оптимально развиваться, являясь, как открытая физическая система, неотъемлемой частью природы. В результате, внутрисистемные взаимодействия носили адекватный характер, адаптация возникала автоматически, а грубые нагрузки спонтанно демпфировались. Личностная система спирально-винтовых структурных взаимосвязей текущего уровня развития не согласована, но вследствие пространственной реструктуризации биосистема получает возможность углубленного согласования фоновых излучений любого типа, преобразуя их в когерентное состояние.

Практически, личность, подходящая к рубежу третьего эволюционного уровня, становится физическим объектом, инициирующим автоматический перевод произвольной волновой системы в когерентное состояние, то есть ее пространственную стабилизацию и согласование со средой обитания. Любой импульс, контактирующий с самоаффинной схемой такого уровня качества, преображается в совершенную форму; и в результате, множественные конфликты, которые могли быть спровоцированы в будущем – принципиально исключаются. Именно поэтому путь к «спасению» мира и цивилизации только в одном – в широкомасштабном согласовании всех без исключения динамических взаимодействий, имеющих спирально-винтовую природу, что по своей сути, и определяет понятие «обретение духовности и совершенства».

Таким образом, на данном этапе развития цивилизации стабилизация реально возможна, но лишь при пространственной реструктуризации массово запущенных процессов общесистемной социально-геофизической дезинтеграции с позиции когерентного преобразования множественных бессистемных электромагнитных модуляций, в которые включено колоссальное количество техносистем, генерирующих волновые импульсы, никаким образом, по своим характеристикам, не укладывающиеся в общую корреляцию планетарного комплекса. При этом существующая структурная матрица генотипа начинает активироваться, накапливая множество спонтанных субмодуляций, к которым биоформа подстроиться не может. Спонтанное согласование, в данном случае, принципиально невозможно вследствие хаотичности, запутанности и высочайшего уровня энтропии общеструктурной спирально-винтовой гиперкластерной системы. К этому можно добавить аналогичные искажения структуры биоформы, связанные с дефектом ДНК-матрицы и блокировками развернутой гиперкластерной биосистемы за счет пролонгированного существования в рамках компенсаторных техномеханизмов. Некогерентная фоновая активность среды начинает разрушать биологическую систему изнутри, искусственная блокировка этих процессов с периферии уже не возможна, для стабилизации ситуации необходимо вводить внутриструктурные корректирующие поправки.

Таким образом, выживание биологического вида «Человек Разумный» напрямую связано с многоуровневой стабилизацией социально-геофизической системы, причем быстрее, чем происходит увеличение энтропии в структуре обменных взаимодействий. Если такой возможности нет, процесс дезинтеграции спирально-винтовой гиперкластерной биосистемы принимает глобальный характер. Выстраивание по периферии объекта любых защитных механизмов, в данном случае, результата не даст, в первую очередь, потому, что проявившаяся разрушительная субмодуляция бессистемно «запутанной» спирально-винтовой структуры личности жестко связывает биоформу с общим социально-геофизическим фактором. Планета является незыблемым звеном, и изменить ее состояние можно только вместе со звездной системой. Земля находится в четком, скоррелированном взаимодействии со своими аналогами – Солнцем, другими планетами, образуя общий, глубоко сфазированный комплекс. Таким образом, на данный момент реально повлиять на геофизический фактор человечество не в состоянии, но ликвидировать разрушающую субмодуляцию, которую техноцивилизация имплантирует в структуру этих полей, вполне в его силах.

Далее, с развитием «технического прогресса» происходит изменение естественных экологических параметров природы, являющихся также стабилизирующими факторами, особыми «опорными резонаторами», и в этом аспекте, влияние может оказывать все: от перевода энергоносителей в активную фазу дезинтеграции и вырубки лесов до урбанизации в рамках формирования гигантских мегаполисов. Особенно остро, в данном случае, стоит проблема утилизации токсичных отходов крупных городов, в частности, побочных продуктов так называемых «высоких технологий» – полимерных упаковок и др. Не говоря уже о том, что, как сам уровень жизнеобеспечения современного человека, так и утилизация отходов при такой, оторванной от среды обитания «жизни», требуют огромных энергозатрат. В итоге формируется множество замкнутых циклов. Уровень энтропии в районах мегаполисов во всех проявлениях, от полевых до сугубо материальных, возрастает колоссально.

Итак, любой организм в процессе своего развития, находясь в общем геофизическом поле встречных взаимодействий, несет на себе отпечаток его структуры, и, тем самым, вносит поправки в комплекс собственных физиологических процессов и обменных реакций. Геофизический фактор позволяет биоформе адаптироваться в достаточно сложных условиях окружающей среды, но только в том случае, если уровень когерентности их излучений не ниже некого, совершенно определенного параметра, соответствующего так называемому «золотому сечению». Если уровень энтропии достаточно высок, то множественная некогерентная субмодуляция блокирует, в результате инерции биохимических процессов, формирование четкого комплекса компенсирующих реакций, позволяющих синтезировать организм, имеющий широкие адаптационные возможности собственного развития. В итоге, появляющиеся на свет дети уже изначально имеют серьезные структурные искажения, что связано с высоким уровнем внутрисистемной поляризации, как локальных участков, так и всей системы в целом. Создать техногенную защиту от общего геофизического фактора невозможно, в противном случае, существование биоформы, как таковое, вообще прекратится. Полевой геофизический фактор, в данном случае, играет важнейшую роль, и является одной из трех составляющих глобальной системы развития, привнося соответствующую информацию и участвуя во всех процессах синтеза личности, наравне с генетическим кодом.

Так как структура окружающей среды постоянно запутывается за счет формирования все новых и новых бессистемных спирально-винтовых треков, увеличивается и уровень несоответствий в среде обитания. Это довольно скоротечный процесс, который можно описать графически: вначале – плавное увеличение, затем – все выше и активнее. Чем больше у техноцивилизации появляется механизмов для, казалось бы, блокировок негативного воздействия среды на организм человека, тем сильнее она провоцирует падение на еще более глубокий уровень дестабилизации.

На определенном этапе блокировка оказывается принципиально неэффективной, так как проникающая способность генерируемых техносистемами электромагнитных излучений столь высока, что они начинают активно влиять на внутриструктурные процессы биоформы. Безусловно, в данной ситуации необходимо, как можно быстрее, демпфировать негативные проявления, тем самым стабилизируя общую геофизическую обстановку. Однако, это не представляется возможным:

– из-за инерции мировой техносистемы, подошедшей уже к некому гиперпределу;

– в результате пикового состояния общей геофизической системы, которая периодически входит в гиперактивную форму, провоцируя тем самым усложнение обстановки;

– так как цивилизация (социум) уже не может сознательно отказаться от существующих достижений научно-технического прогресса.

Итак, на данном этапе, «геофизический прессинг» провоцирует появление фоновой нестабильности высокого уровня, и, прежде всего, это сказывается на работе ЦНС человека в силу ее особой чувствительности к подобным раздражителям. Как следствие, возникает психоэмоциональная дезориентация общества в целом, что ведет к появлению значительного количества нервных заболеваний и скрытых патологий психики.

Например, замечено, что в моменты всплесков солнечной активности адекватность реакций ЦНС человека резко падает, причем у людей с ослабленной ЦНС это может проявиться достаточно выраженно. Но даже у более стабильных личностей подобная активизация вызывает различные психоэмоциональные реакции. В эти периоды очень вероятно спонтанное возникновение социальной конфронтации, как межличностной, так и между национально-религиозными анклавами. При этом могут предприниматься активные попытки выйти из подобных кризисных ситуаций, но все они будут носить агрессивно-стереотипный характер. Государство или правительство, имеющие определенные механизмы влияния, построенные в рамках техноцивилизации, но без учета объективных форм реструктуризации линейно-динамических процессов, могут ввести лишь дополнительные блокираторы. Но объективные законы пространства одинаковы для всех, и на данном этапе развития общества можно наблюдать масштабный переход, как обособленной цитоструктурной формы, так и отдельных единиц социума, к сверхспециализации. Это означает, что каждая системная единица начинает моделировать свои собственные категории взаимодействия, значительно отличающиеся от процессов естественной интеграции. Поэтому вхождение любой гиперкластерной системы, будь то биологический организм или общество (социальный организм) в «гиперзону переактивизации», аналогично приближению объекта, набирающего скорость, к субсветовому порогу. Увеличение энергозатрат любого типа на поддержание или стимулирование интеграции спирально-винтового взаимодействия приведет лишь к провокации масштабных процессов дезинтеграции. Насколько бы изощренные формы для поддержания интеграции гиперкластерной системы ни применялись, их потенциал будет стремиться к бесконечности, а КПД, в данном случае определяющий прирост качества – к нулю.

Таким образом, биологический организм, подошедший к сверхспециализации цитоструктурной формы, обречен на дезинтеграцию, если не будет введена принципиально новая программная установка на интеграцию в рамках универсальности за счет моделирования уже пространственно фрактализованных матриц встречного взаимодействия. Вот тут – тот самый, важнейший принцип пространственно-развернутых фрактальных объектов, когда каждый субъект, по закону фрактальных множеств, имеет представительство во всех других, и наоборот. Такой принцип взаи-

мосогласованного встречного взаимодействия, определяющий систему программно-подчиненных коммуникаций, позволяет гиперкластерную сверхспециализацию перевести в гиперсистемную самоаффинную Универсальность. В противном случае, сверхспециализация несет гибель для любой общесистемной интеграции. Данная ситуация подобна анекдоту о докторе, который способен лечить только «мизинец левой руки», да и то только «по четвергам», а потому не может справиться с элементарными нарушениями, выходящими за эти рамки. Объект, подчинивший всю систему жизнеобеспечения узконаправленным действиям, пускай даже компенсаторного характера, в чрезвычайно незначительном диапазоне частот, так или иначе, должен пользоваться «плодами» труда своих «соседей».

То же самое происходит и с биологическим организмом: в результате глубокой дифференциации, его клетки нуждаются в продуктах жизнедеятельности, которые вырабатывают их соседи. Но когда окружающие, каждый в отдельности, уже не заинтересованы в подобном «сотрудничестве», стремясь к замыканию на собственных интересах, происходит некий переход в сверхспециализацию, «сверхэгоизм», когда каждый отдельный субъект системы, каждая отдельная ячейка комплекса «считает», что ее существование является важнейшим, а все остальное – лишь ненужная нагрузка, требующая упразднения. Такое образование «забывает», что смысл его существования – обеспечение функционирования глобальной системы, и выполнение собственных прямых обязанностей становится для него принципиально лишним. Зато активное разрастание ради себя самого в рамках его внутренних структурных особенностей становится абсолютно приоритетным. В результате, попытки общесистемной интеграции и централизованного управления гиперкластером становятся нерезультативными и постепенно «сходят на нет», при этом внутрисистемная энтропия возрастает, что приводит к развалу комплекса на множество субъективных «ячеек». И в этот момент оказывается, что каждая «ячейка» в отдельности, несмотря на то, что она считает себя «центром Вселенной» и «основой жизнедеятельности», не может обойтись без элементарного продукта, создаваемого ее соседями. Так формируется цивилизация паразитирующих потребителей, она возникает естественным путем в рамках, опять же, автоматического процесса спирально-винтовой сверхспециализации. И все, что имеется в социуме, обусловленном техноцивилизацией, – всего лишь проекция (суперпозиция) внутренних процессов каждого отдельного индивидуума. Что не удивительно, так как пространство фрактально, и это закон Вселенной, поэтому социум представляет собой проекционную копию тех доминирующих позиций, которые определяют внутриструктурные реакции субъектов, составляющих этот социум с позиции их генетически фиксированного спирально-винтового прототипа.

Поэтому интеграция гиперкластерной биосистемы, вошедшей в зону сверхспециализации, становится невозможной, она игнорируется принципиально и блокируется каждой отдельной системной единицей. Построение дополнительных коммуникаций, создание любых блокировок или активизация процессов жизнеобеспечения положительного результата не дают. Именно здесь и проявляется механизм многоуровневого «запутывания» и блокировок, предопределяющий, в частности, возрастную деградацию и гибель объекта. Безусловно, проявление в спирально-

винтовой биосистеме, уже находящейся в процессе общесистемной дезинтеграции, сопутствующих патологий, бороться с которыми «с периферии» невозможно, ярко выражено. Ранее, когда еще существовал общеинтегрированный, гиперкластерный геофизический комплекс, могло быть искусственно инициировано совместное с аналогами противостояние и достаточно активный «коллективный» процесс решения возникающих проблем; при переходе к сверхспециализации интеграции не происходит, и даже при достаточно высоких собственных возможностях составляющих комплекс отдельных субъектов, их способность к выживанию равна нулю. Но, тем не менее, каждый субъект «считает себя» центром системы, а всех остальных – паразитирующей нагрузкой, которую необходимо блокировать и «сбросить» – «...вот ежели я был бы губернатором, собрал бы я их всех – и в острог...». И здесь возникает резкий всплеск множественных конфликтов, как следствие – системный хаос и гибель.

Итак, цивилизация, входящая в зону сверхспециализации, характеризуется следующим: ее отдельные представители – умные и развитые, только «не видят дальше собственного носа», так как не считают это необходимым, рассуждая о «духовности», «высокой и чистой любви» к себе самому, причем способны считать чужеродным себе и не уважать объект, находящийся по соседству. Безусловно, сами по себе они «совершенны», и в рамках собственных супервозможностей, пускай узкоспециализированных («могу копать – могу не копать»), действительно, находятся достаточно «высоко». Но все-таки, существовать автономно от себе подобных они принципиально не в состоянии. В результате, возникает системный конфликт обязанностей, когда соседний объект является хоть и нагрузочным, но, тем не менее, необходимым.

Естественно, в рамках данной ситуации активно проявляет себя еще и прессинг окружающей среды, дестабилизирующий все текущие процессы взаимодействия. И выхода из этой ситуации для спирально-винтовой системы нет – блокировка невозможна, процессы сверхспециализации ведут к однозначному тотальному конфликту и многоуровневой дезинтеграции. О реальном развитии индивидуально-личностного сознания и его носителя – биоформы – в такой ситуации не может быть и речи, налицо лишь паразитирование в рамках среды обитания, в результате чего происходит ее дезинтеграция, и как следствие, гибель генетической матрицы штамма, провоцирующего эти процессы. Таким образом, своими бессознательными действиями человек разрушает среду непосредственного обитания, приводя к автоматическому сокращению численности собственной популяции до некого уровня, возможного в рамках элементарной общесистемной интеграции.

Так, «глобальное потепление» связано, в первую очередь, с колоссальным выбросом в ближнюю зону планеты огромного количества энергии в результате активной дезинтеграции энергоносителей, что ведет к резкому увеличению энтропии и снижению когерентности, как геофизической фоновой активности, так и внутриструктурных процессов материи любого типа. Круг деструктуризации замыкается. При этом формируется встречная функция в виде масштабной резонансной модуляции, приводящая к изменению климата на планете в сторону бессистемности в средней зоне, резкому повышению температуры на экваторе и понижению ее ближе к полюсам. В средней зоне, где наиболее благоприятны условия для жизни, будут

происходить бессистемные «сбросы» активного потенциала, периодически сопровождающиеся дождями, ураганами, грозами, торнадо, турбулентностью и т.д.

Постепенно периферия планеты, ее ближняя зона, окажется настолько поляризованной, что возникнет перевод энергии в рамках корреляции масс относительно новой оси вращения, что приведет к резкой подвижке материковых плит и тотальному изменению климата в средней, условно благополучной доселе, зоне. И тогда, на пике падения своего так называемого «развития», техноцивилизация сможет адекватно оценить ситуацию, переводя фокус внимания непосредственно на гиперкластерную биологическую систему уже не с точки зрения периферической компенсаторики различного типа, а исходя из оптимизации систем регуляции с позиции структурного совершенствования собственной формы. Другого пути у нее нет. Как известно, только в момент глобального кризиса примитивная цивилизация становится разумной, способствуя не нагнетанию, а снижению уровня энтропии, как внутри биосистемы каждого из своих представителей, так и в окружающем пространстве в целом. В противном случае, она, как раковая опухоль, распространяющаяся в организме под названием «природа», приводит к уничтожению собственного носителя, после чего происходит естественный процесс дезинтеграции остатков паразитирующей субстанции, и жизнь может вновь начать свой цикл. Считается, что текущая цивилизация – уже третья (возможно, последняя) попытка «возвращения в Эдем» после глобальной планетарной катастрофы, первые две, к сожалению, не увенчались успехом.

Только на текущем этапе, когда внимание цивилизации переключается от изощренных форм агрессивно-компенсаторных действий любого типа на программно-подчиненное совершенствование собственных встречно-обменных реакций, инициирующее глубокую адаптацию к изменяющейся среде обитания, только на этом уровне и возникает стремление к социальной интеграции, как сознательный процесс. Безусловно, все вышеописанное – естественная причинно-следственная связь, отражение которой материализуется в действительности каждого дня. Немудрено, что дошедшие до нас мистические описания, сделанные Иоанном Богословом в «Апокалипсисе» 2000 лет назад, вполне соответствуют сегодняшним представлениям о том, как может развиваться кризис реструктуризации Мира.

Естественно, справиться с подобной ситуацией крайне сложно, но делать «что-то» необходимо, хотя бы потому, что перспективы, которые на сегодняшний день имеет цивилизация, в той или иной мере, позволят тем, кто останется, на следующем этапе продвинуться вперед и стабилизировать планетарную систему, сохранив физическое пространство для будущих реинкарнаций. Так же, как кто-то, в свое время, потратил огромные усилия для того, чтобы «кусочек» Вселенной под названием «планета Земля» соответствовал таким физическим условиям, в которых может развиваться жизнь. Наверное, подобные устремления и есть то, что издревле называют высокодуховной «вселенской любовью», проявленной, в первую очередь, в собственной реализации ради последующих поколений. Поэтому «...спасись сам, и вместе с тобой спасутся тысячи...», а путь, единственно возможный, – стабилизация социально-геофизического пространства.

Многие задают себе вопрос: когда Бог создавал мир, в котором мы живем, – планету, звездную систему, Галактику – каков был его изначальный «промысел»? Думаю, ответ на этот вопрос был бы и прост, как все гениальное, и чрезвычайно сложен из-за множества нюансов, его многомерности и многоплановости. Но попробуем все-таки разобраться... Существующая ныне цивилизация – это уже третья итерация запуска генетического прототипа. То есть были уже две неудачные попытки восстановления третьей полипептидной цепи ДНК-матрицы. Разворот гиперпрототипа цивилизации Homo sapiens в активную фазу, так же, как разворот спирально-винтовой индивидуально-личностной базы в активное звено – гиперкластерно-биологическую форму «носитель сознания» – формирует возможность совершать те или иные действия, переход из статического квантового состояния в динамическое взаимодействие с окружающей средой (открытую физическую систему) и определяет собой перспективу развития (набора потенциала). Безусловно, закрытая система, то есть система, находящаяся в абсолютно стационарном состоянии, развиваться не может.

Попробуйте представить себе, что вы – есть Он. Вы – есть Вселенная, тем самым, определяя собой абсолютно всю информацию, существующую в данном многомерном пространстве. Вы знаете наперед все, что может произойти, вам известны все алгоритмы стабилизации собственной мегасистемы в рамках любых когда-либо запрограммированных и всевозможных проекционных вариантов течения бесконечного количества процессов. Какова, в данном случае, перспектива вашего собственного развития? Ее, по сути, нет – что бы ни случилось, всегда имеется готовый алгоритм действия в любой, сколь угодно сложной, ситуации. Таким образом, возможность развития глобальной гиперкомплексной мегасистемы напрямую связана с риском, неопределенностью получения или неполучения прогнозируемого результата, то есть, если результат стопроцентно гарантирован – развития уже нет, обучения не происходит, и новых представлений, углубляющих знания и увеличивающих потенциал, не предвидится.

Возвращаясь в этом ракурсе к медитативно-виртуальной технологии – какие последующие шаги должен предпринять практикующий, реализовав собственную пространственно-развернутую систему высококогерентной стабилизации? В этом случае, он получает абсолютную возможность стопроцентной, универсальной программно-подчиненной коррекции любого аналогичного объекта. Но данное действие – коррекция спирально-винтовой гиперкластерной биоформы для него становится бессмысленным в качестве развивающей практики. Для корректируемого объекта, получающего определенную пользу для себя, – да, но для практикующего – уже нет, его развитие в этом аспекте прекращается, так как достигло апогея совершенства возможностей. Любая цивилизация – социальное гиперкластерное образование множества индивидуально-личностных сознаний, живущих и развивающихся в зоне, где шансы получить или не получить необходимый результат практически равноценны. Тут своеобразный внешний прессинг, но если его не будет, то и развитие прекратится. Поэтому у идущего по пути самосовершенствования нет выбора – от построения собственной пространственно-развернутой универсально-стабилизирующей схемы он со временем приходит к амбициозному проекту стаби-

лизации уже глобального пространства среды обитания, конечно, в доступных ему рамках. Но это естественный путь, и на новом этапе своего развития «Побеждающий» должен практически реализовать полученные ранее знания, накопить новый, беспрецедентный опыт, необходимый для дальнейшей реализации. Именно здесь возникает центр приложения соответствующих творческих возможностей, стремлений и мотивации. Практикующий живет в социально-геофизическом пространстве, которое существует по своим законам, и пока не будет достигнута максимально высокая точка, определяющая возможность абсолютно компетентного влияния на среду обитания, процесс эволюционного развития будет продолжаться, независимо от того, сколько на это понадобится времени.

Теперь, если представить ситуацию с позиции общесистемного гиперкомплексного сознания Вселенной, называемого «Сверхразумом» или «Абсолютом», то ситуация окажется несколько иной. Возможность развития для такого гиперквантового мегауниверсального разума становится гораздо более проблематичной в силу его изначальной высококогерентной целостности. Для того, чтобы его эволюция происходила, необходима мотивация – «генератор случайных композиций». Практически, ситуация может выглядеть следующим образом: в общеструктурную программно-подчиненную матрицу гиперпрототипа Вселенной вносится некая поправка иррационального характера, способствующая постоянному формированию принципиально не предсказуемых состояний пространства, материи и пр., что однозначно, потребует высокомотивированного поиска нестандартных решений.

Почему, с позиции «высшей инстанции», оказался допущен процесс реструктуризации нашей звездной системы? Ведь очевидно, что шансов довести его до необходимого результата – перехода «каравана» из пяти планет, Меркурия, Венеры, Земли, Марса и Фаэтона на орбиты между Солнцем и Юпитером – не было, вместо реального опыта были только теоретические предпосылки, но практически – даже сверхтехноцивилизации Соулар невозможно было филигранно соблюсти все необходимые физические условия и технические требования. И почему в нужный момент были разрушены системы стабилизации генетического прототипа? Существует множество вопросов к тем, кто руководил проектом. Ответы на них Вы найдете в Пятой книге «Эпикриз».

Но какой бы трагической ни была ситуация, даже если текущей цивилизации планеты Земля грозила бы гибель, «внешние», гораздо более развитые цивилизации не предпримут никаких явных действий по «спасению» человечества. Причина этого проста – как бы глубоко ни зашел локально спровоцированный кризис, рано или поздно он будет дифференцирован, но сам процесс многоуровневой коррекции – колоссальный опыт для общества. С точки зрения человека, жизнь крайне скоротечна, но с позиции тех, кто живет вечно, время – не имеет значения. Поэтому даже при крайне незначительных шансах на успех в скором преодолении грядущего кризиса, другого пути у человечества нет.

Поэтому если цивилизация, как бы ни было сложно, нынешний переходный период проходит успешно, пускай и ценой гибели большей части человечества, но сохранив тем самым для них «место» для будущих воплощений, это уже реальный позитивный опыт, позволяющий встать в один ряд с теми высокоразвитыми цивили-

зациями, которые определяют и контролируют все аналогичные процессы Галактики. Если пространственной реструктуризации не произвести, человечество погибнет, как примитивная цивилизация, не сумевшая стать разумной, в результате естественной спирально-винтовой тенденции к сверхспециализации и самоблокировкам, усугубляющим влияние окружающей среды, и в конечном итоге – к полному и бесповоротному вырождению и гибели вида Homo sapiens.

Итак, директивно стабилизировать геофизическую планетарную систему, создав вокруг нее высококогерентное управляющее поле, «вышестоящие» цивилизации не будут, наоборот, в настоящее время снимаются все блокираторы активных процессов, которые, так или иначе, стабилизировали комплекс ранее. Но, несмотря ни на что, на данный момент у человечества имеется реальная возможность, используя накопленный, в том числе, и научно-технологический, опыт (достижения человечества в области нанотехнологий, информатики, исследования структуры материи), осознав принципы пространственно-развернутого когерентного преобразования широкого диапазона частот электромагнитного излучения и программно-подчиненной реструктуризации спирально-винтовых гипер-кластерных систем, включить механизм, инициирующий осознание человечеством своего истинного предназначения со всеми исходящими перспективами. В противном случае, цивилизация исчезнет по причине собственной неуспешности, глупости и множества других, не радующих, обстоятельств, не говоря уже о таком древнем понятии, как «карма».

Появление подобной, корректирующей структурные несоответствия технологии – процесс абсолютно закономерный. Точно так же, как развитие техноцивилизации должно было в какой-то момент привести к открытию электричества или появлению радио. Но существуют объективные периоды, когда поиски путей развития не просто активизируются, а консолидировано концентрируются в нужном направлении, что касается и научно-технического прогресса в виде создания новейших супертехнологий, это физический процесс, который невозможно «затормозить». К примеру, рождение Назаретянина 2000 лет назад случилось в необходимом месте в строго определенный момент – амплитудного пика концентрации нового социально-физического прототипа (знак Козерога) – и если предположить, что в младенческом возрасте, по объективным причинам, выжить ему бы не удалось, то в скором времени обязательно появилась бы другая, но, безусловно, подобная ему, личность. Или открытие радиоактивности: если бы супруги Кюри этого не сделали, кто-то другой примерно в то же самое время наверняка это осуществил. Поэтому роль личности в истории заключена лишь в том, что конкретному человеку удается реализовать созревшие на тот момент глобальные предпосылки, и больше ничего. Не будь Сталина, Ленина или Гитлера, появлялись бы другие аналогичные личности, но, в принципе, сложившуюся ситуацию это не изменило, так как «кармически» сформированная тенденция, как соответствующая перспектива, чуть раньше или позже, должна быть обязательно реализована, причем определенным образом, исходя из конкретно очерченных параметров.

В рамках глобального фактора, оказывающего значительное влияние на все текущие процессы, имеющие выраженную программную ориентацию, их развитие происходит лишь в том случае, когда возникают нестандартные ситуации. Поэтому

моделирование системы, позволяющей эффективно адаптироваться к сложным условиям, предполагает формирование неких иррациональных составляющих общей пространственной матрицы, позволяющих подстроиться под доминирующие процессы в зонах синтеза непредсказуемых модуляций. Таким образом, четко смоделировав алгоритм адаптации и проводя необходимую в этом случае коррекцию, гиперкомплексная личность формирует опыт, который невозможно получить иначе.

Стабилизировать пространство можно лишь до некого определенного качественного уровня, после чего происходит автоматическое схлопывание его в сверхмалую точку, так называемый новый «гиперпрототип», с одномоментным разворотом в новую итерацию, которая:

– с одной стороны, позволяет сформировать более стабильные условия,

– но, тем не менее, дает возможность существования зоне более свободных модуляций, в противном случае, сам процесс становится бессмысленным.

Приведем несколько циничное, но наиболее отражающее суть вышесказанного сравнение – человек, проглотивший гранату с вынутым кольцом, в момент взрыва должен умудриться имплантировать в себя программно-подчиненную установку, предполагающую, что отдельные куски его тела тут же, одномоментно сложились в единое целое, да так, чтобы «новое» тело получилось гораздо лучше – более качественным, чем предыдущее.

Для человека путь развития – решение множества «технических» проблем, которые, на поверку, проблемами не являются. Хоть Конфуций и говорил «...упаси нас родиться в эпоху перемен...», но на самом деле, родившимся очень повезло, так как в упомянутую «эпоху перемен» реинкарнационно разворачиваются два типа личностей:

– набранный базовый реинкарнационный потенциал которых достаточен для реализации в этих сложнейших условиях;

– и те, которые кармически обречены на тотальную дезинтеграцию, когда квантовое ядро основы разрушается вплоть до фоновых модуляций, лишая, таким образом, личность возможности дальнейших реинкарнаций.

Но «кто есть кто», определится естественными физическими процессами взаимодействия с социально-геофизической средой: если уровень энтропии спирально-винтовой гиперкластерной биосистемы выше некого объективного значения, то объект обречен. Если наоборот, то, как бы сложно объекту ни было, он все равно будет двигаться по пути эволюционного развития, с которого свернуть уже не сможет по объективным причинам.

Таким образом, медитативно-виртуальное моделирование пространственно-развернутой фрактальной матрицы – это технология и философия повседневной жизни человека, но никак не ухода в закрытый ашрам или секту, изоляции от жизни, окружающей среды, внешних раздражителей. Ведь какие бы действия в таком образовании, как ашрам, ни моделировались, они не смогут сформировать необходимый программно-подчиненный штамп, основу, способную развернуться в многомерной социальной среде. Сформированный на базе индивидуального генетического звена модуль I Ф.Б. – «вирус» «универсальной структурной чистоты». А значит, данная программа способна качественно развернуться в любом аналогичном носителе.

Известно, что существуют 12 типов «основных генетических ветвей», и для того, чтобы инициировать процесс тотального структурного совершенствования биологического вида Homo sapiens, необходимо создать универсальный для всех штамп, третью полипептидную цепочку ДНК. Затем адаптированные на базе соответствующих 12 генокодов матричные штампы интегрируются в единое целое, способное к адаптации уже в любом генетическом звене в рамках данной планетарной цивилизации. Это уже задача не построения, а всего лишь – масштабной социальной адаптации и запуска генетической программы пространственной реструктуризации, что требует приложения гораздо меньших физических усилий. Но как социализировать готовый программно-подчиненный штамп в примитивном мировоззрении агрессивно-эмоциональной личности, вот в чем вопрос! Когда пространственно-развернутая схема реструктуризации строится «с нуля», и еще не известна ее координатная ориентация в геноме – одно. А когда уже имеется соответствующий материализованный прототип – основа, определяющая понятия и алгоритм построения – совершенно другое.

Далее, в процессе планетарно-ассимилированного разворота трех двойных спиралей ДНК-матрицы, происходит автоматическая перекрестная передача собственных индивидуально адаптированных штампов. В результате, моделируется дополнение каждого штампа ДНК-матрицы теми особенностями, которые сумел внедрить, адаптировать и активировать каждый представитель биологического вида. Таким образом, автоматически создаются множественные дополнения к глобальной системе пространственной реструктуризации, сформировать которые тот или иной носитель не может в силу различных ограничений и особенностей, прежде всего, касающихся условий его жизни – это и определенная местность проживания, климат, социальные условия и т.д. Каждый, кто существует в условиях, отличных от среднестатистических, несмотря на общность генетического базового модуля, привносит свои, особенные, нюансы. Их интеграция в рамках заимствования и адаптации этих нюансов – формирование все более и более универсальной генетической модели. Поэтому известные со слов Иоанна Богослова 144000 «отмеченных печатью» – база (12×12) генотипа с высоким уровнем универсальности, восстанавливающая генетическую матрицу планетарного генома. В свою очередь, модуль, включающий в себя дополнения от 7 млрд. себе подобных аналогов, индивидуально достроенных и адаптированных – это следующий уровень универсальности – причем каждый отдельный элемент дополнения представляет собой сверхспециализированную единицу общефрактальной системы. Развитие цивилизации предполагает не обособленное формирование закрытых индивидуально-личностных ячеек опыта, стимулирующее лишь эгоистические проявления, напротив, это – стремление к глубокой интеграции с позиции многоуровневого согласования социальной среды, определяющей понятия «всеобщая любовь» или «гармония».

Именно поэтому каждый сознательный представитель вида Homo sapiens должен быть заинтересован в том, чтобы процесс пространственной реструктуризации генотипа имел массовый характер, тогда посредством возникающей встречной функции он получает те дополнения к собственной фрактально-гиперкомплексной структуре, которые, по объективным причинам, был не в состоянии смоделировать.

Таким образом, передача собственного опыта и уже наработанных корректирующих программ – еще один, углубленный, уровень масштабной интеграции, позволяющий обществу реально двигаться в сторону абсолютной универсальности, опираясь на возникающую суперпозицию высококогерентного управляющего поля.

Вспомним о таком понятии, как «интуиция». Интуиция личности первого уровня развития напрямую связана с периферическим сознанием и динамически развернутой оперативной памятью. Практически, весь банк запутанных между собой знаний хранится в спирально-винтовой оперативной памяти, а структурно фиксированный «накопитель» существует лишь в зачаточном, пакетно-плоскостном состоянии. Обработка любого информационного сигнала может происходить сознательно, но, в данном случае, это всегда – линейная функция III-IV Ф.Б., обязательно формирующая спонтанные реакции на соседних участках. Данные спонтанные взаимодействия остаются за рамками осознанного процесса мышления из-за невозможности анализа большого количества информации, структурная компоновка которой может быть достаточно адекватной. Даже если алгоритм анализа формируется в нужном направлении, сам принцип линейных функций предполагает движение в виде разворачивающейся винтовой спирали. Это означает, что при бесконечно малом расстоянии между двумя информационными точками, путь от одной точки к другой может быть сколь угодно длинным, не говоря уже о том, что на этом пути появляется огромное количество побочного материала, который, по своей сути, к данному «исследованию» никакого отношения не имеет. Спонтанное «прорастание» побочных смысловых ветвей, которые не фиксируются сознанием, может вызвать прохождение тестирующего импульса через зону, которая содержит информационный штамп, соответствующий объективной реализации данной ситуации. Если активируемый смысловой модуль соответствует параметрам анализируемой модели, возникает резонанс. Резонанс – это амплитудный всплеск модуляций и встречное совпадение фаз процесса, всегда проявляющееся одномоментно, и для спирально-винтового сознания никогда не являющееся первичным, а всегда только сопутствующим звеном анализа. В результате, зачастую, резонанс не осознается объектом, так как уровень его поляризации может быть невысок, не говоря уже о частотном диапазоне реакций, и продолжается усиленная спирально-винтовая «обработка» информации. Но это – не анализ, а бессистемное «перебирание» информационных файлов, правда, в процессе «перебирания» также возможен резонанс. Главное для практикующего – четкое осознание структурной модели, требующей аналитической обработки. Если понимание достигнуто, возникает, практически, одномоментная реакция – резонанс соответствия и мгновенное осознание результата. Самая первая, не яркая, промелькнувшая «на заднем плане» сознания ассоциация, как правило, и является адекватной реакцией на конкретный раздражитель. Поэтому необходимо следить за первым, неярким всплеском структурно-подчиненного отношения к процессу – и в 90% случаях оно окажется верным. У индивидуально-личностного сознания более высокого уровня – все совершенно иначе.

Ранее уже говорилось о необходимости учитывать объективную геофизическую цикличность. У любого сформированного цикла существуют различные этапы, и для получения программируемого результата практикующему нужно правильно

моделировать свои действия, совмещая собственный этап реализации с периодом глобального цикла среды обитания. Например, 21 год – полуволна 42-летнего цикла (волна солнечной активности 24 года + полуволна 12 лет + четверть волны 6 лет) – включает в себя 3 семилетних цикла, каждый из которых, в свою очередь, делится пополам. Таким образом, имеется 6 периодов, по 1260 дней в каждом. Каждый такой период – 42 месяца или 3,5 года – время, в течение которого происходит, практически, полная замена цитоструктуры. То есть за этот период появляется возможность целенаправленного изменения модальности реакций, которые несет в себе цитоструктурная единица со времени своего рождения. Радикально изменить собственную структуру «на ходу» активно работающая, постоянно участвующая в процессе жизнедеятельности организма, функционально специализированная клетка не в состоянии. Здесь можно провести аналогию с поездкой на машине – невозможно заменить спустившее колесо на ходу, для этого надо остановиться в удобном месте, а затем уже ехать дальше.

Таким образом, изменение структуры активных, сверхспециализированных клеток, то есть клеток, имеющих высокий уровень собственной индивидуальной поляризации, возможен лишь в период, когда происходит их замена новыми. В этот момент дупликации реально ввести новую, более конструктивную, структурную матрицу программно-подчиненного взаимодействия, формируя пошаговую модификацию, в процессе которой:

– инсталлируемая модель фиксируется только в максимально нейтральных зонах организма;

– происходит директивное изменение общестереотипных программных штампов, связанное с модернизацией алгоритма обработки информации, в результате чего возникает повышенная активность всей системы восприятия, формирующая некое псевдообъемное представление о реальности.

Псевдообъемное – так как только каждая последующая осознанная анализируемая «точка» позиционируется в реальном времени, а предыдущая – в прошлом, поэтому информационная единица может не соответствовать объективным реалиям. Подобный одновекторный алгоритм восприятия – принципиально ущербен, так как лишь одна «точка» фиксируемой среды соответствует реальности – настоящему времени, а все остальные уже принадлежат прошлому. Безусловно, о пространственной адекватности здесь не может быть и речи. Но если среда достаточно стабильна, то дискрет между ее прошлым и настоящим состояниями в течение тестируемого периода выражен незначительно. Таким образом, элементарно-адекватное функционирование спирально-винтового одновекторного механизма восприятия в стабильно согласованной среде вполне возможно.

Но когда амплитудно-частотные модуляции среды становятся более активными, возникает период естественного «запаздывания» ответных реакций сознания, обусловленный инерцией (как след от электронного луча на экране телевизора, который дает возможность глазу видеть само изображение). Таким образом, объективная реальность спирально-винтового восприятия, на самом деле, представляет собой весьма субъективную форму, и если активность среды становится достаточно высокой, то адекватность реакций – начинает резко падать. Чем сложнее окружа-

ющая среда (шире диапазон), чем больше в ней дополнительных субмодуляций, тем ниже качество ее восприятия личностью, а возможность адаптации и выживания в ней стремится к нулю. Заблокировать в этой ситуации саму среду или биологический объект от нее, в принципе, возможно, но, как уже было отмечено, это не конструктивный выход из положения, а целенаправленная деградация, «ведущая в тупик».

Единственная перспектива – смена алгоритма, предполагающего принципиально новый тип фиксации изменения среды – от линейного к пространственному. Таким образом, необходим эволюционный переход к восприятию сразу пространственно-развернутого информационного блока, пусть даже только по одной траектории, представляющей собой винтовую спираль, в рамках относительно конкретного волнового диапазона, позволяющего одномоментно фиксировать несколько информационных «точек», строго отслеживая их пространственные координаты друг относительно друга.

1. Тем не менее, используется всего лишь одна траектория восприятия среды.

2. Фиксируется только одна матрица, определяющая реальность текущего периода данного информационного сегмента окружающего пространства.

3. Однако сразу же вводится новая характеристика (система координат), которая предполагает, что каждая точка, по своей сути, это сложный информационный модуль, представляющий собой элементарный блок из семи «субточек», расположенных в рамках ортогональной системы пространственных координат.

Рассматриваемый, в данном случае, смысловой блок представляет собой структуру, которая, двигаясь в пространстве, вращается вокруг собственной оси, меняя свои координаты, и это естественный процесс. Шаг периода определяет поворот винтовой спирали на некий градус и т.д., происходит некое пошаговое изменение координат объекта. Но если процесс спирально-винтового вращения окружающей среды совместить с восприятием, то вместо получения более объективной информации о ситуации, возникнет дополнительная проблема смысловой ориентации. Это происходит потому, что, если изначально у пространственного блока восприятия имеется определенная ориентация, удерживающая его позицию, как в гироскопе, а он ориентацию своего позиционирования теряет, то в дальнейшем придется вводить очень непростую поправку, позволяющую сохранить объективность. Но сама среда предполагает постоянный угловой разворот относительно своей траектории, так как это – динамическая структура, имеющая электромагнитную природу, и коэффициент соответствия «восприятие – объект» постоянно требует коррекции, что достаточно сложно.

Таким образом, эволюционирующей личности необходимо нейтрализовать естественный процесс дезориентации, введя корректирующую поправку так, чтобы позиция собственной осевой градации, несмотря на то, что объект движется по спирально-винтовой траектории, удерживался в неком стационарном положении относительно глобальных смысловых реперов. Для этого необходимо восстановить генетически блокированные на протяжении множества поколений принципы пространственной ориентации, и если сделать это удается, появляется возможность однозначно адекватной трактовки информационного материала в рамках текущего

положения координатной системы, фиксирующей себя в среде с гораздо более низким дискретом позиционирования.

Первый период занятий по медитативно-виртуальному моделированию, первые 3,5 года – прежде всего, «торможение» бессистемной, спирально-винтовой амплитудной активности биоформы практикующего, то есть рефлекторного переключения системы восприятия на любой раздражитель, поляризация которого выходит за рамки среднестатистической. До определенного этапа развития подобные состояния биосистемы формируют тотальную зависимость от социально-геофизической среды обитания, которую невозможно «переломить» усилием воли. Для торможения необходимо создать глубоко фрактализованную, пространственно-развернутую систему координат, охватывающую полностью всю гиперкластерную биосистему, включая ее периферию и, реструктурируя ее β-зону, то есть дифференцируя бессистемность позиционирования программно-подчиненных субформ, развернуть новую схему, изменив одновекторную ориентацию системы. Но тут возникают «технические» сложности – плоскостная ориентация не скоординированных между собой субформ, являющихся носителями информации в рамках индивидуально-личностного сознания. Однако этот колоссальный банк субъективно ориентированной информации – стереотипных реакций не только на тот или иной внешний раздражитель, но и относительно друг друга, – а также бессистемно разросшаяся ассоциативная связь с реакциями других систем биокластера, формируют сложнейший комплекс множественных встречно-зависимых реакций. Естественно, с собственной позиции объекта инициировать «торможение» весьма непросто, но с позиции внешнего пространственно-развернутого объекта – элементарно.

Данную ситуацию можно сравнить с обучением ребенка. Каким бы здоровым и талантливым он ни был, ребенок способен каждый день адекватно усваивать лишь определенное количество четко позиционируемой информации. Невозможно за короткий срок «вложить» в него объем информации, да еще с возможностью адекватного использования, соответствующий многолетнему обучению. Безусловно, родителям и учителям нельзя требовать от детей того, что они, по объективным причинам, сделать не могут. В конечном итоге, реальная успешность зависит не от количества полученных дипломов и аттестатов, а от четкого понимания собственных координат в социальном пространстве, и осознания, чему и зачем он учится.

Именно поэтому целью (результатом) первых 42 месяцев занятий является процесс амплитудного «торможения» спирально-винтовой системы взаимодействия, формирование перспектив сознательного управления этим состоянием, ликвидация спонтанности в рамках рефлекторной деятельности, а также моделирование пространственной системы восприятия, позволяющей фиксировать информацию блоком, пускай пока простейшим, но, тем не менее, имеющим строгую систему пространственных координат. Осознанный информационный блок необходимо научиться «удерживать» в системе собственных пространственных координат. Таким образом, полноценно воспринимаемый информационный модуль оказывается скоординированным относительно ранее усвоенных смысловых аналогов, имея определенные параметры и координаты.

Далее, исходя из простейшей ортогональной схемы координат, необходимо моделировать полноценную фрактально-развернутую систему II Ф.Б., в которой любой информационный импульс будет четко сориентирован относительно общей системы индивидуально-личностных координат, а затем зафиксирован в той зоне, которая соответствует его параметрам, вместе с ранее адаптированными аналогами. В пространственно неупорядоченном, стандартном состоянии в одном и том же спирально-винтовом блоке могут существовать плоскостные информационные файлы, относящиеся к принципиально разным смысловым категориям, инициируя конфликт, как по своим частотным модуляциям и амплитуде, так и по фазе и вектору собственных проявлений. Качественно использовать такой информационный банк – практически невозможно, это – информационная «помойка», а не ячейка сознания личности. Таким образом, задачей первого этапа медитативно-виртуального моделирования является торможение бессистемной динамики путем введения простейшей системы пространственных координат в качестве структуры, воспринимающей и позиционирующей информацию об окружающей среде.

Естественно, простейшая трехмерная ячейка II Ф.Б. должна представлять собой сегмент будущей пространственно-развернутой, программно-подчиненной, фрактальной схемы фазовых координат, удовлетворяющей условию широкодиапазонного когерентного преобразования, когда все ее структурные конфигурации суммарно являются нейтральной композицией, полностью компенсируя внутренние взаимодействия. Естественно, медитативно-виртуальное введение данной структурной композиции будет фиксироваться только в максимально нейтральных зонах цитоструктуры, означая, что на данном этапе вводить пространственную поправку разворачиваемой программы в систему жизнеобеспечения организма преждевременно.

В результате, любой импульс, каким бы он ни был, фиксируется в спирально-винтовой системе с учетом поправки ортогональной системы координат и после адаптации становится условно объективным. Таким образом, информация фиксируется путем согласования системой восприятия ее позиции и собственной. Позиционирование в спирально-винтовой системе смыслового импульса без учета координатной поправки становится невозможной, так как пространственная схема, отслеживая каждый информационный сигнал, имеющий собственную спектральную окраску, фиксирует его в строгом соответствии с координатной сеткой, автоматически определяя его место в развернутой многоуровневой матрице соответствия с ранее осознанными аналогами.

Для спирально-винтовой гиперкластерной биосистемы характерны достаточно высокий уровень поляризации и невозможность восприятия и адаптации информации в том пространственном виде, в каком она реально существует, особенно, если сигнал имеет сложный, многоуровневый, неоднозначно-элементарный характер. Простые импульсы могут восприниматься более-менее качественно, но сложная информация, предполагающая углубленный анализ и построение многочисленных пространственно-развернутых логических связей, требует индивидуальной для каждого отдельного случая системы адаптации. Собственные структурные взаимосвязи смыслового сигнала, определяющие информацию, как таковую, всегда несут некий потенциал, который необходимо адаптировать, а вот насколько

адекватно произойдет его фиксация, в какой зоне спирально-винтовой системы и насколько когерентным будет комплексное распределение аналогичных информационных импульсов – показатель качества развития личности, многоярусного и многомерного.

Безусловно, линейно-цепочечное восприятие – система, которая, как правило, работает крайне выборочно, то есть, в результате локальной поляризации, формируется трек, проходящий через структуру модуляции доступной информационной модели, в итоге, из всей предлагаемой схемы выносится лишь малая ее часть. А если информация представляет собой многоуровневый объемный блок? В этой ситуации остается лишь удивляться, как биологическому виду «Homo sapiens» при такой узконаправленной спирально-винтовой системе восприятия вообще удается выживать в среде, представляющей собой сложное многоуровневое пространство объемного типа.

На рисунке 1 представлен график 21-летнего цикла развития личности.

- 3 этапа по 7 лет (волна) – построение, адаптация, реализация.
- 6 этапов по 42 мес. (полуволна)
- 12 этапов по 21 мес. (четверть волны), каждый из которых соответствует своему зодиакальному знаку.

Рис. 1. 21-летний цикл развития.

Итак, первые 3,5 года, 42 месяца – «торможение» бессистемной динамики биоформы, пространственная модификация координат имеющихся стереотипов в рамках спирально-винтовой системы восприятия информации и введение простейших ортогонально-корректирующих программно-подчиненных модуляций.

Но семилетний этап предполагает построение прототипа пространственно-развернутой программно-подчиненной схемы структурных взаимосвязей I Ф.Б.

Следующие 7 лет – дополнение и адаптация сформированной на основе фрактально-развернутой пространственной системы координат (II Ф.Б.) самоаффинной гиперсферы универсального когерентного преобразования I Ф.Б.

Третий семилетний этап – активация комплекса II-I Ф.Б., восстановление третьей полипептидной цепи ДНК, синтез нового генетического прототипа и трансмутация биоформы.

Переходы между этапами, а их 12 (четверть волны), связаны с процессами ступенчатого квантового преобразования («квантового скачка»), то есть происходит постепенный набор гиперкластерной системой энергоинформационного потенциала до некого критического уровня, допустимого для имеющихся, пока еще спирально-винтовых, структурных модификаций. Для преодоления каждого межуровневого барьера и перехода системы на следующий, более качественный, этап необходимы два дополнения:

– должен быть введен прототип, определяющий принцип построения системы взаимодействий, формируемой на следующем уровне,

– в качестве «катализатора» процесса необходим добавочный импульс, который может быть смоделирован только при взаимодействии со средой обитания.

Резкая активизация гиперкластерной биосистемы, имеющей прототип реструктуризации, за счет добавочного энергоинформационного импульса извне дает возможность перенасыщенной системе, способной его адаптировать, начать активно структурироваться подобно кристаллизации пересыщенного раствора. И чем выше качество пространственного прототипа фрактального развития системы, тем больше требований к набору необходимого потенциала и к параметрам активирующего импульса среды обитания, позволяющим совершить переход на следующий структурно-скомпонованный уровень.

Каждая этапная фиксация (адаптация-активация-синтез-материализация) связана с формированием нового, более высококачественного, структурного штампа, посредством которого в водную среду биологической клетки вносится пространственно-ориентированная поправка в рамках моделируемой реструктурирующей программы, реально возможной в данных социально-геофизических условиях. Если бы была возможность, «изъяв» цитоструктурные единицы из общей системы обеспечения жизнедеятельности организма, смоделировать соответствующее управляющее высококогерентное поле, то реструктуризация могла бы привести ее к совершенству. Но в случае гиперкластерного комплекса, если в процессе коррекции нескольких миллионов биологических клеток, они стали пространственно реструктурированы, а остальные (10^{10}) существуют в обычном спирально-винтовом одновекторном режиме, то возникает выраженный конфликт, когда локально предлагается более качественная структурная модификация, но гиперкластерная система генерирует управляющую суперпозицию с прежними характеристиками. В результате, формируется некая усредненная позиция, которая может быть успешно зафиксирована, но она качественно отличается от той, что была прежде, и от той, которая директивно предлагалась. На каждом последующем этапе общесистемная модуляция

претерпевает позитивные пошаговые изменения, образуя соответствующую суперпозицию, поэтому через 3,5 года (полуволна), в результате уже, практически, полной цитоструктурной замены, доминировать начинает та форма модуляции, которая была последовательно внедрена в течение данного периода. В этом случае, каждая клетка, участвующая в процессе деления, уже несет в себе программно-подчиненные позиции, фрагментарно соответствующие универсальной схеме взаимодействия. В итоге, последовательное внесение поправок конструктивного характера происходит естественно и достаточно успешно. При этом программно-подчиненная модуляция различных групп клеток, хоть и отличается по своим характеристикам, но уже не «диаметрально» противоположно, в результате, значительных перегрузок гиперкластерного комплекса не происходит.

Таким образом, уже «первый шаг» цитоструктурной замены сдвигает общую спирально-винтовую тенденцию в сторону формирования общеинтегрированных, универсальных характеристик. Тем не менее, в данной ситуации, периферическая сверхспециализация по инерции продолжается, так как, чем функциональнее клетка, тем сложнее внести в ее спирально-винтовую структуру взаимодействий какую-либо поправку, так как она активна по своему внутреннему состоянию, в силу своих функциональных обязанностей. К тому же, биологическая клетка не существует одна, это всегда обширная популяция, миллионы или миллиарды единиц, которые формируют систематизированные уровни и подуровни, «охваченные» управляющей суперпозицией. Когда же возникают целые макрообразования из клеток, пространственно изменивших собственную спирально-винтовую структуру под воздействием генерируемой сознанием личности электромагнитной модуляции, они начинают функционировать, как фазовые центры, определяя собой, пускай простейшую, но пространственную топологическую схему фазовых координат, четкость которой «сходит на нет» при перемещении к областям, в которых биологические клетки существуют еще в прежнем, стандартном, режиме. Подобная пространственная псевдоструктура – фазовые центры и фрактально реструктурированные зоны вокруг них, локально возникающие по всему организму, – начинает достаточно активно участвовать в структурной перемодуляции всей биоформы в рамках предлагаемой сознанием практикующего пространственно-развернутой схематизации.

В последней четверти (21 месяц) первого семилетнего периода общей реструктуризации биоформы практикующему необходимо начинать вводить в схему пространственных координат II Ф.Б. новую программную модуляцию в виде прототипа многоуровневой гиперсферы I Ф.Б. (рис.2). Тогда к концу первого семилетия в биоформе формируется несколько основных фазовых центров, топологически соответствующих прототипу I Ф.Б., вокруг которых в дальнейшем образуются фрактально-подчиненные зоны, уровни и подуровни, куда программная модуляция еще «не дошла». Но фиксированные по координатной схеме II Ф.Б. фазовые центры образуют между собой пространственную систему резонансов, а потому «погаснуть» спонтанно уже не могут.

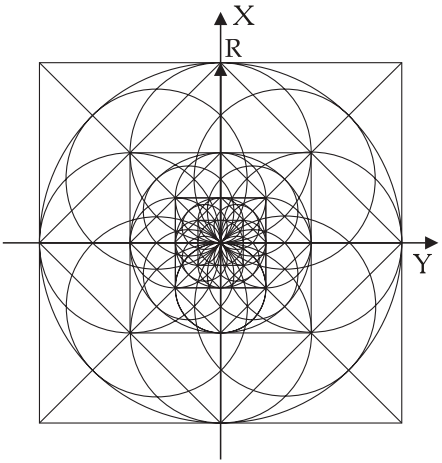

Рис. 2. Плоскостной срез прототипа I Ф.Б., вписанного в пространственную систему координат II Ф.Б. (прототип I Ф.Б. – только центральные уровни).

Следующие семь лет построения корректирующей программно-подчиненной схемы – период адаптации уже всего организма к предлагаемой гиперсферической пространственной модуляции. И если изначально имплантируемая сознанием практикующего схема отторгается биоформой, потому что гиперкластерная система «не понимает» ее, то затем, в процессе адаптации, она постепенно «привыкает» к новым программно-подчиненным формулировкам. «Привыкание» спирально-винтовой системы означает, что, в результате постоянного моделирования корректирующей системы I-II Ф.Б., клеткам удалось зафиксировать новую систему взаимодействий. По сути, различные геофизические колебания в окружающей среде постоянно вносят подобные корректирующие изменения в структуру водных кластеров ядра клетки, изменяя ее поляризацию и тем самым влияя на процесс митоза. Формируется полевая интерференционная картина, определяющая в дальнейшем процессы гомеостаза и внутриструктурных взаимодействий генозвена с позиции соответствия с общим геофизическим фактором. Поэтому важнейшим из условий процесса пространственной реструктуризации является когерентность предлагаемой программно-подчиненной модуляции, ее согласованность по всем основным позициям: частоте, амплитуде, фазе и вектору направленности. Если воздействие геофизического фактора на биосистему становится низкокогерентным, то вместо принципов согласованности встречно-обменных взаимодействий внедряется несбалансированная схема, несущая множество хаотических субдоминант в виде высокочастотных субмодуляций, провоцирующих общесистемный конфликт и дезинтеграцию. В этих условиях стабильного взаимодействия в такой сложно-«запутанной» спирально-винтовой системе, как цитоструктура или организм в целом, не достичь – возникает множество процессов фазового рассогласования и конфликтов, нарушающих общесистемную корреляцию. В конечном итоге, становясь ярко выраженными, они приводят к тотальной дезинтеграции системы жизнеобеспечения и гибели объекта.

В данном случае, необходимо воспользоваться фиксированной в системе координат II Ф.Б. пространственной фрактально-матричной схемой I Ф.Б., способной электромагнитное излучение биоформы реструктурировать в когерентное состояние. То есть, если фоновая активность объекта не предполагает согласованного моделирования внутриструктурных взаимоотношений, значит, необходимо создать механизм когерентного преобразования излучений максимально широкого диапазона частот на всех уровнях биоформы, и тем самым, решить эту проблему директивно. Любая электромагнитная модуляция, не превышающая предельного порога мощности, пространственно преобразованная в когерентную форму, уже не может вызывать в организме процессы, несущие конфликт и системную дезинтеграцию. Более того, в случае использования Универсальной схемы I Ф.Б., центр системы всегда становится максимально нейтральным и представляет собой фазовый «ноль», а периферия схемы – зону более высокой поляризации. В результате, каждая цитоструктурная единица когерентно преобразованной пространственно-развернутой фрактальной системы становится генератором энергии, достаточной для синтеза любых ингредиентов, необходимых для жизнедеятельности биоформы, что, в итоге, сводит «к нулю» потребление внешних низкокалорийных энергоносителей. При этом возникающая полевая суперпозиция (управляющее поле) инициирует когерентное преобразование любого фонового излучения. Также высочайших параметров достигают и общая самоаффинная системная интеграция, определяющая квантовую нейтральность и стабильность биосистемы. Дезинтеграция такого объекта возможна лишь в случае масштабного разрушения всего комплекса.

Границы среды обитания для такого гиперкомплексного объекта могут быть максимально расширены. Жесткое излучение или нарушение баланса среды обитания не являются негативными или определяющими жизнедеятельность факторами для когерентно преобразованной, фрактально-развернутой биосистемы. Отпадает необходимость и в планетарной гравитационной составляющей системы пространственного позиционирования – наличие единого фазового центра, позволяющего поддерживать в системе фрактально-развернутую нейтральность в рамках собственной системы координат II Ф.Б., определяет возможность выхода из этой сугубо традиционной одновекторной зависимости.

Безусловно, жизнь зарождается в зонах, максимально комфортных для биоформы, но они имеют очень узкие границы. Условия существования пространственно-реструктурированной гиперкомплексной биосистемы не имеют столь жестких ограничений. Даже открытый космос, в данном случае, – вполне допустимое пространство для жизнедеятельности. При этом не требуется никаких техноблокираторов для ограждения биоформы от каких-либо внешних воздействий, так как разрушающих факторов, способных дезинтегрировать высококогерентную квантовую систему пространственно-развернутых структурных взаимосвязей – просто не существует.

Именно в данном направлении происходит поэтапное развитие когерентно преобразованной, пространственно-реструктурированной спирально-винтовой системы взаимодействий, причем, крайне важно, что все эти аспекты абсолютно контролируются собственным сознанием личности, означая, что объективная

реальность в рамках бесчисленного многообразия физических процессов среды обитания – осознана. Таким образом, развитие – не просто «зазубривание» обособленных информационных единиц, а совершенствование личности – «лабораторная работа» продолжительностью в Бесконечность, цель которой – Вечность, требующая от объекта совершенно четкой манипуляции множеством физических процессов, что невозможно без их глубокого понимания.

Итак, единственный путь к «спасению» личности и цивилизации в целом – многоуровневое когерентное преобразование электромагнитного излучения цитоструктурных единиц вплоть до генетического уровня. Пространственно-развернутая программно-подчиненная самоаффинная матрица (управляющее поле), адаптируясь, физически фиксируется в процессе формирования третьей спирали ДНК: распространяясь автоматически по всей гиперкластерной биосистеме, тем самым, приобретая способность передаваться из поколения в поколение, при сознательном подтверждении (активации) – сколь угодно долго, без подтверждения – до третьего поколения. Подтверждение (программная инсталляция), в данном случае, предполагает сознательную активацию объектом имеющейся в генозвене матрицы и ее задействование путем соответствующих действий.

Формирование и фиксация третьей цепочки ДНК с преобразованием третьеуровневых полипептидных спиралей в гипертор происходит в 3 этапа, в первой половине шестого 42-месячного периода виртуально-медитативного моделирования, то есть к концу последнего, третьего семилетнего периода. Эти три этапа, три четырехмесячных периода: поэтапная интеграция гиперсферической матрицы I Ф.Б. с базовой личностью и фиксация на спирали ДНК; синтез новой двойной спирали и внедрение ее в стандартное генозвено; реструктуризация тройной трехуровневой спирали ДНК в полукольца и формирование из них фрактальных торовых образований.

Последний межуровневый резонанс интеграции возникает по окончании пятого, предпоследнего 3,5-летнего цикла, а далее – «чистый период», связанный с дополнительным набором энергоинформационного потенциала, уже совершенно четко скомпонованного в пространственную структуру, сопровождающегося множественными процессами встречной систематизации, фрактального упорядочения, внутриструктурной регуляции и т.д., и имеющий многочисленные нюансы, но, тем не менее, для практикующего являющийся «финишной прямой». Уже появляется возможность универсальной коррекции биологических деструкций любого типа – потенциал, который генерирует самоаффинно реструктурированная гиперкомплексная система, способен безукоризненно восстанавливать спирально-винтовые биологические системы.

Далее путь вертикального самосовершенствования предполагает вхождение практикующего в зону всплеска общесистемной активности и естественного фрактального резонанса в виде «квантового скачка», перемодуляции волновых процессов в квантовую форму и переход на третий уровень эволюционного развития, предполагающий полное физическое бессмертие I уровня, характеризующегося невозможностью спонтанной дезинтеграции биосистемы, а следовательно, выходом из «штрихового», реинкарнационного развития, замкнутым внутренним циклом, а также глубоким осознанием истинных законов физической реальности в рамках плане-

тарной системы, и, безусловно, колоссально обширным пространством для творческой реализации.

Хотелось бы, чтобы из всего вышесказанного было понятно, что так называемая «трансмутация» спирально-винтовой гиперкластерной биосистемы – это программно-подчиненный процесс, который невозможно провести одномоментно или в какие-либо иные сроки, так как он предполагает целый комплекс поуровневых, поэтапных изменений. И самое главное – подобную пространственную реструктуризацию биосистемы невозможно провести «со стороны», только индивидуально-личностное сознание человека способно напрямую влиять на процесс собственного высококогерентного преобразования, означая, что отсутствие осознанности и адекватного понимания происходящего не позволит реализовать задуманное до конца. Но реализовавший – «Побеждающий», понимающий истинный смысл многомерных понятий «духовность» и «гармония». Такая личность, безусловно, может нести в окружающее пространство только дифференциацию любых конфликтов и дефектов, стабилизацию, синхронизацию, регуляцию и широкомасштабное когерентное преобразование, другими словами – то, что приближает мир к вожделенному состоянию Любви и Гармонии. Поэтому в устах Назаретянина и человека первого, спирально-винтового, уровня развития, который с позиции адекватного восприятия объективной реальности не является сознательным (представитель текущей цивилизации – всего лишь часть техносистемы потребления) – слова «духовность», «гармония» и «любовь» имеют абсолютно разные векторность, смысл и диапазон. Однако обыватель или обречен на гибель, или вынужден двигаться по пути собственного совершенствования, и здесь у него, действительно, есть выбор, в зависимости от которого формируются его духовные ценности, определяющие смысл существования и результат жизнедеятельности.

При этом массово предлагаемая существующему социуму религиозно-мистическая парадигма одномоментного вхождения после гибели биоформы в некие высочайшие уровни бытия Гиперпространства – принципиально невозможна. Но реинкарнация личностного сознания на этапе, когда цивилизация уже находится в развитом состоянии, и ее движение по адекватному пути развития происходит естественным путем, вынудит его к реализации, так как сами принципы физического существования в обществе подразумевают гармонично-согласованное развитие.

К сожалению, в настоящее время существует множество «духовных» лжеучений, обещающих моментальное «просветление» без особых хлопот, что вводит людей в заблуждение и отвлекает от истинного пути развития.

Итак, эволюция – это просто жизнь, самая обыкновенная, но подчиненная конкретной цели, объективному смыслу, с введением адекватных рамок и адаптацией используемой технологии самосовершенствования к индивидуальным особенностям практикующего. В свою очередь, результативность развития цивилизации – в конечном итоге, определяется практической успешностью индивидуального построения практикующими пространственно-развернутой высококогерентной матрицы, привносящей свой вклад в создание глобально-гармоничной структуры Мироздания.

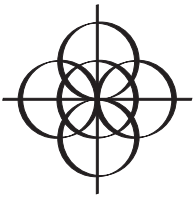

Глава 14

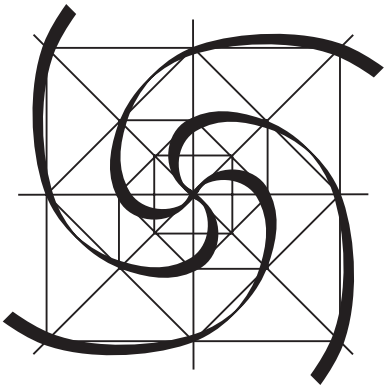

Как правило, через некоторое время, при условии регулярности занятий медитативно-виртуальным моделированием, у практикующего в процессе тренинга начинает возникать ощущение «проваливания», затрудняющее осознанный контроль за построением. В данной ситуации, если у практикующего уже сформирована система многомерного восприятия, а это всегда функция объемной интеграции множества информационных единиц в единое целое, как уже реализованная форма соответствующей матричной конструкции – I Ф.Б. – дезориентации не происходит. Естественно, когда возникает потеря ориентации системы внутриструктурных взаимодействий, моделировать что-либо невозможно, так как «накатанные» годами, спирально-винтовые алгоритмы реализации становятся неадекватными, и стандартная попытка векторно сориентироваться результата не дает. То есть:

1) с одной стороны, происходит дифференциация алгоритмов, типичных для гиперкластерной системы, имеющей линейный, спирально-винтовой характер (III-IV Ф.Б.).

2) с другой стороны, еще отсутствует способность многоуровневой ориентации и поддержания равновесия в более сложном системно-развернутом пространстве.

Такая ситуация наступает, когда гиперкластерная биосистема уже имеет соответствующие физические возможности и готова к переходу на более глубокие уровни пространственной реальности, то есть на уровни, где дифференциация мерности носит принципиально иной характер, а следовательно, и осознанная ориентация требует соответствующих программно-подчиненных алгоритмов. И самое главное, формирование в этой зоне каких-либо личностно-мотивированных действий – также требует соблюдения соответствующих правил. Таким образом, с одной стороны – «мембрана» открывается, и возможность перехода биосистемы на следующий эволюционный уровень существует, но, с другой стороны, осознанная реализация для нее пока недоступна. На данном этапе возможно лишь фиксировать собственные состояния и ощущения в виде виртуально визуализированных или кинестетических реакций, но предпринимать какие-то осознанно-целенаправленные действия – не представляется возможным.

Безусловно, подобные процессы связаны, в первую очередь, с тем, что доминируют глубоко укоренившиеся стандартные стереотипы мышления, модели поступков и отношения к реальности.

Рассмотрим, к примеру, число 13, описывающее количество осей пространственного модуля, подразумевающего фрактально-развернутую объемную многомерность. Интересно, что данное число в Китае считается числом жизни – счастливым знаком. И это действительно так: счастлив тот, кто способен ориентироваться в многомерном пространстве. Только при таком алгоритме возможна смысловая фиксация множества производных нюансов различных функциональных процессов и констатация того, что, в данном случае, является функцией, отличая программно-

подчиненную основу от всевозможных динамических проявлений. В противном случае, основополагающий прототип зафиксировать невозможно – слишком сложны метаморфозы перехода из одного состояния в другое, сопровождающиеся множеством производных суперпозиций. Таким образом, сложные процессы можно «охватить» целиком только изнутри пространственно-развернутой системы, а с периферии «увидеть» невозможно.

Но с точки зрения европейского менталитета, число 13 называют «чертовой дюжиной», потому что от спонтанного формирования «окна» в пространственную многомерность у спирально-винтового сознания «сносит крышу». Такое состояние может сопровождаться различными неадекватными реакциями психики – от виртуальных образов до «голосов». Безусловно, в данном случае, открытие многомерного восприятия у неподготовленной личности вызовет не только сложности смысловой ориентации, но и шоковые состояния периферического сознания. Хотя, на самом деле, тут возникает возможность осознать истинное пространство, к чему необходимо стремиться каждой развивающейся личности. В данном контексте интересно следующее древнее выражение: «Когда что-либо кажется, надо перекреститься...»

Таким образом, основная проблема стандартного спирально-винтового восприятия – существующие стереотипы, поэтому для изменения ситуации мало инициировать физическую возможность, необходимо сформировать соответствующее программно-подчиненное обеспечение данного процесса. В противном случае, адекватно реализовать открывающуюся перспективу – не удастся.

Однако вернемся к разговору о персонализации абстрактных понятий, придания им черт конкретной личности, в результате чего далее происходит эксплуатация индивидуально-личностных, эгоистических формулировок сознания. Именно персонализация законов мироздания в виде ассоциативной «привязки» к конкретной личности путем узурпирования безличной формы приводит к тому, что сугубо человеческие категории начинают оказывать влияние на, казалось бы, нейтральность сугубо физического процесса. С этим связано возникновение всех видов коррупции – причем, в данном случае, закон теряет свою универсальность, превращаясь в поляризованный структурный комплекс, предполагающий множество способов изощренного манипулирования.

Безусловно, избавление от стереотипов, смена накатанного алгоритма реализации, даже несмотря на имеющиеся конструктивные возможности, – процесс длительный, требующий поэтапного изменения позиционных формулировок, представляющих собой «запутанный» спирально-винтовой комплекс условных и безусловных рефлексов. Таким образом, кроме сугубо физической пространственной реструктуризации гиперкластерной биосистемы личности, необходимо научиться управлять этими процессами, используя их с позиции доминирования пространственно-скоординированных смысловых реперов.

Здесь можно провести аналогию с приобретением нового компьютера – с гораздо большими возможностями. Если при этом собственные навыки пользователя не выходят за рамки предыдущей модели, ему придется совершенствовать свой опыт, чтобы использовать имеющиеся перспективы на полную мощность.

Даже если имплантировать в спирально-винтовую гиперкластерную биоформу пространственно-развернутую корректирующую схему высшего уровня – I Ф.Б. – сама личность настолько далека от реальной возможности адекватного использования данной модели встречно-обменных взаимодействий, что к моменту, когда она сумеет хоть как-то адаптировать полученное, сам имплантат уже «обрастет» множеством линейно-цепочечных блокирующих образований в виде субъективных «наростов». Именно в этом заключается основная проблема, связанная с перспективой корректирующих действий извне. Причем в случае пространственно-откорректированной гиперкластерной биосистемы, она должна быть адекватно задействована, а это процесс, предполагающий индивидуально-личностную форму осознания программно-подчиненной модели, определяющих ее законов и принципов, а также адекватную реализацию в среде обитания. Если использовать имеющуюся высококогерентную структуру согласно лишь примитивным, линейно-цепочечным канонам, то в скором времени гиперкластерная система вновь окажется заблокированной, что приведет к восстановлению прежней – спирально-винтовой формы взаимоотношений. Бессмысленно проводить программно-подчиненную, пространственно-реструктурирующую коррекцию биоформы, если личность не в состоянии конструктивно изменить алгоритм собственной реализации в окружающей среде.

Таким образом, в процессе виртуально-медитативного моделирования иногда возникает ситуация глубокого «проваливания» в зону взаимодействий, где, по объективным причинам, личность не может ориентироваться, что, как правило, вызывает инстинктивные попытки возвратиться в «одновекторную реальность». Можно еще раз подчеркнуть: не практикующий для корректирующей структурной композиции, а пространственно-реструктурирующая схема – для практикующего. Наличие высококогерентной структуры ничего не решает, это всего лишь перспективная возможность, которая может быть эффективно реализована, что уже зависит непосредственно от самой личности.

Данную ситуацию легко сравнить с врожденными способностями ребенка к какой-либо локальной творческой реализации (музыкальным слухом, способностями к рисованию и т.д.). Принципиально, имея в генокоде такой программно-развернутый потенциал, можно его реализовать, став действительно выдающимся музыкантом или художником, но если ничего не делать, «данная» при рождении перспектива постепенно «сворачивается» и блокируется. Нереализованные возможности – как деньги, полученные в наследство и проигранные в казино. К сожалению, в большинстве случаев, среднестатистическая личность – продукт социальной деградации, связанной с отсутствием возможности элементарной реализации конструктивных задатков, фиксированных в генозвене, но, тем не менее, требующихся для активного разворота соответствующих «стартовых» условий. Чем больше спирально-винтовых «наслоений», чем глубже фиксированы спонтанно сформированные стереотипы, тем, безусловно, сложнее изменить траекторию личностной реализации, позволяющую войти в пространство многомерных взаимодействий. Безусловно, в первую очередь, должно прийти понимание, что развитие гиперкластерной биосистемы возможно только с позиции пространственно систематизированных взаимо-

отношений, предполагающих соответствующий механизм, обеспечивающий данный процесс, в противном случае, стабилизации высокого уровня не получить.

Во время медитативно-виртуального тренинга практикующему предлагается представить «точку», создав с ней трансфер, то есть произвести неординарное действие, выходящее за рамки стандартного алгоритма линейно-динамического существования, обусловленное наличием достаточно развитого сознания, способного оперировать различными абстрактными категориями. По сути, действие предполагает умение строить виртуальные конструкции, «как дети», психика которых значительно отличается от взрослой:

1) они – естественны в своих проявлениях;

2) более адаптивны, в отличие от взрослых, имеющих жесткие стереотипные рамки;

3) у них – не ограниченное социальными условностями воображение, и они умеют моделировать в своем сознании ассоциативную реальность в виде виртуальных иллюзий.

Для детей иллюзия – виртуальная фантазия – зачастую «реальней», чем та физическая реальность, в которой они находятся. Способность создавать ничем не ограниченные виртуальные конструкции любого типа, – важнейший механизм, позволяющий индивидуально-личностному сознанию погрузиться в процессы внутриструктурных взаимодействий.

Если, по каким-то причинам, эти возможности, которыми от природы наделен каждый ребенок, блокированы, то такой человек не способен элементарно координировать даже простейшие действия, требующие предварительного моделирования различных программных комплексов. Виртуальное моделирование – творческий процесс, связанный с целенаправленной работой сознания личности. И тут – чрезвычайно важный момент. Если у практикующего блокированы аналитические способности, то его перспективы в реализации программно-подчиненных принципов медитативно-виртуальной коррекции – равны нулю. Любые формы развития сознания связаны с возможностью творческого моделирования виртуально-смысловых конструкций различного типа. С другой стороны, медитативно-виртуальные тренинги, в первую очередь, стимулируют процесс развития творческой индивидуальности практикующего. Таким образом, слова Спасителя «если не будете как дети, не видать вам Царства небесного» приобретают особый, чрезвычайно важный смысл.

Индивидуально-личностное эволюционное развитие никак не может быть согласовано с принципами агрессивного тоталитаризма, априори предполагающего ликвидацию индивидуальности, а, следовательно, и перспектив творческой реализации. Безусловно, творчество всегда связано со стремлением личности к аналитическому моделированию, казалось бы, абстрактных, на текущий момент не реальных конструкций. Но именно «эмоции», выходящие за рамки повседневной реальности и являются «движителем» эволюционного развития цивилизации, ведь всегда и везде прогресс «несли» люди, отличающиеся феноменальными творческими способностями, в какой бы области они ни проявлялись – в искусстве или науке – моделируя

в своем сознании, казалось бы, принципиально невозможные фантазии, которые в будущем становились объективной реальностью.

Таким образом, эволюция – прежде всего, полномасштабный процесс расширения творческих возможностей личности, а развитие социума непосредственно связано с реализацией аналогичных способностей каждого отдельного человека. Но для этого потенциальные возможности должны быть фрактально реализованы на принципе пространственно-развернутого триединства восприятия, анализа и интеграции уже сформированных, высококогерентных творческих алгоритмов.

При построении стабильной конструкции любого типа – планировании реального результата – необходимо учитывать максимальное количество обменных взаимосвязей рассматриваемого структурного комплекса, суммарное взаимодействие которых (интеграция) должно стремиться к согласованной нейтральности $X^n+Y^n+Z^n+...+N^n \to 0$. Но если алгоритм творческой реализации представляет собой линейную функцию, имеющую спирально-винтовой характер, то смоделировать тенденцию к полному равновесию задействованных в процессе структурных компонентов – принципиально невозможно. Следовательно, максимально адекватно проявленная реализация возможна лишь в многомерном пространстве, позволяющем учитывать множественные особенности, как среды существования, так и объемно моделируемой программной конструкции.

Естественно, практикующий, при определенных обстоятельствах, может «заглянуть» на следующий, более сложный, уровень формируемой им программно-подчиненной, пространственно-развернутой структуры взаимодействий, но, как правило, от возникающих в этом случае состояний начинает «съезжать крыша», что связано лишь с потерей одновекторной ориентации, определяемой привычным алгоритмом взаимодействий, когда спирально-винтовые блоки стереотипов, которыми практикующий пользуется постоянно, теряют объективность. В результате, возникает естественное ощущение «потери ориентации», «включаются» соответствующие безусловные рефлексы, вызывающие подсознательное желание выйти из данного состояния. Таким образом, практикующим необходимо помнить, что для успешного продвижения по пути собственного совершенствования необходимо отказаться от «накатанных» годами стереотипных формулировок, которые, возможно, и были хороши на предыдущем этапе, но не могут использоваться на последующих. Следует напомнить, что в качестве элементарной технологии ориентации в «незнакомом» пространстве издревле существует эффективный способ – крестное знамение – директивное введение в гиперкластерную структуру пространственной системы координат.

Иногда в процессе медитативно-виртуального моделирования у практикующего может возникнуть вопрос о первичности формирования диагонали или плоскости.

В данном случае, любая ось или структурный «отрезок» – относятся к системе ориентации моделируемой схемы. Диагональ также определяет ориентацию плоскостных построений II Ф.Б.

Итак, представим себе пространство, являющееся плотной упаковкой неких корпускулярных единиц. Для того, чтобы такое пространство было максимально

плотным, отдельные его однотипные элементы должны быть скомпонованы в соответствии с гексагональным принципом построения решеток Браве. Если из этого пространства вычленить конкретно ограниченную плоскость, то можно увидеть, что она представляет собой плоский пакет единичных модулей, составляющих данное пространство.

Таким образом, при моделировании плоскости основополагающим фактором является ее ориентация, так как многомерность окружающего пространства ничем не ограничивает выбор произвольно взятых координат. Оно условно однородно, и все возможные в нем направления равнозначны. Поэтому первичную ориентацию моделируемой пространственно-развернутой программно-подчиненной конструкции задает сам практикующий, выделяя в доступном для восприятия пространстве собственную систему координат и ориентируя ее относительно себя. В силу многомерности окружающей среды (частотно-волновой диапазон), существует бесконечное количество возможных координат, которые могут сколь угодно трансферично взаимодействовать друг с другом посредством элементарных субформ, что ни в коем случае не отразится на самой конфигурации пространства. Окружающая среда, имеющая, как известно, электромагнитную природу, индифферентна, поэтому построение и ориентация пространственно-развернутых фрактальных структур зависят от той мотивации, которая имеется у практикующего. Она может определяться его собственной, уже имеющей объективный характер, смысловой ориентацией или какими-либо моделируемыми процессами. Но в любом случае, формируемая сознанием каждая единичная плоскость будет представлять собой плоский структурный «кристалл», толщиной в одну элементарную пространственную единицу, доступную для фиксации, причем эта пространственная единица будет весьма субъективна, а ее размеры и дискрет – определены реальными возможностями восприятия практикующего. Безусловно, в процессе медитативно-виртуального построения всегда можно перейти к более мелкой структурной градации (частотно-волновому диапазону), что обусловлено точностью моделируемой конструкции. В результате, тенденция к уточнению характеристик каждого элемента программно-подчиненной пространственно-развернутой структуры может быть бесконечной.

Возникает вопрос, зачем формируется подобная тенденция? Почему бы не использовать при построении крупномасштабные структурные единицы?

Поверхность формируемой пространственно-развернутой структуры – далеко не идеальна, поэтому, чем меньше будет радиус базовой сферической единицы, тем ровнее будет рельеф поверхности, и тем ниже разница между максимумом и минимумом, определяющая амплитуды волнового диапазона. Поэтому стремление радиуса элементарных единиц, используемых в данной конструкции, к нулю – очень важное условие, позволяющее добиться максимально возможной плотности моделируемой структуры.

Не случайно, выделение и использование именно элементарных единиц, за счет снижения амплитудного и увеличения частотного параметров волновой структуры, открывает особые перспективы и в области научно-технических разработок – активно развивающихся нанотехнологий.

Известно, что объемная точка представляет собой пересечение, как минимум, трех разнонаправленных векторов, а плоскостная – определяется, как минимум, двумя пересекающимися осями. Но множество таких образований формирует многоуровневую растровую решетку. Таким образом, можно сделать предположение, что любая плоскость (волновой фронт) имеет структурный каркас и является растровой решеткой, которая для собственной стабилизации и использования ее в дальнейших, более сложных, построениях, должна иметь определенную внутреннюю фрактальную градацию максимально высокой точности и плотности.

Как известно, фрактальная система устойчива в том случае, если она предполагает три уровня фрактальной сборки (рис. 1).

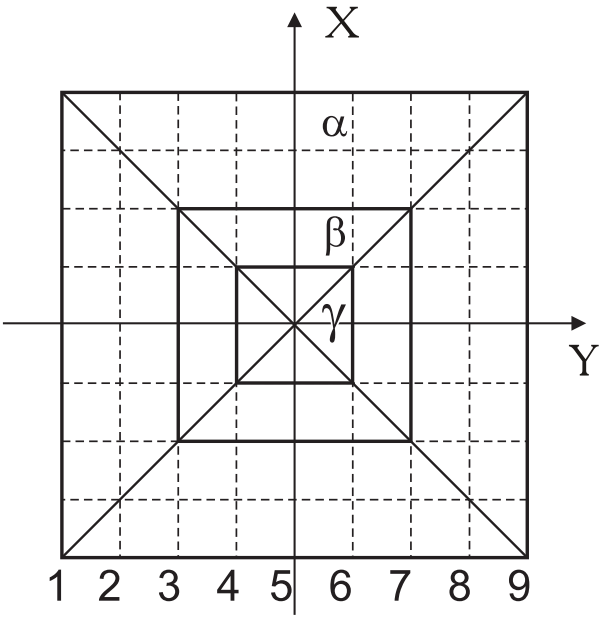

Рис. 1. Трехуровневая фрактальная система.

Первый уровень такой структуры – внешняя форма. Кроме того, существует общесистемный фазовый центр. Исходя из понятия фрактальной мерности и коэффициента соответствия, который, в данном случае, равен двум, получим второй уровень конструкции, предполагающий деление каждого отрезка схемы пополам (период-полупериод).

При делении пополам волны, получаем полуволну – второй уровень схемы. Таким же образом можно перейти к третьему уровню. Рассмотрим, сколько отрезков определяет такую растровую решетку в момент, когда она становится самодостаточной формой: 1,2,3,4,5,6,7,8,9. 9 – декадный модуль, так как десять – это новая базовая единица, к которой добавлен один дополнительный знак – 1′, определяющий следующий уровень градации. Интересно следующее: даже числовой ряд, которым

все пользуются, целиком и полностью связан с растровыми системами, образующими шкалу уровней стабильности произвольных волновых фронтов.

Таким образом, для того, чтобы плоскость стала полноценным структурным элементом, она должна представлять собой растровую решетку соответствующего типа. Для сохранения ее позиционных характеристик (во избежание перекосов) необходимо ввести в построение диагонали. Соответствие диагоналей позволяет удерживать растровую систему в виде четкой квадратной плоскости, без чего продвинуться дальше в медитативно-виртуальном моделировании не удастся.

Итак, имеются – общая фрактальная форма, второй и третий уровни. В сформированных плоскостях будет образовано девять блоков второго уровня и «девять девяток» блоков третьего уровня. Таким образом, получены: модуль 1^0, модуль $1'$ и модуль $1''$. Каждый модуль будет иметь соответствующее числовое значение, и его площадь можно выразить математически. Такая формула будет определять математический алгоритм построения.

Таким образом, можно сделать вывод о том, что для выполнения условия стабильности условно элементарной пространственной ячейки координат – Абсолютного куба (II Ф.Б.) необходимо, чтобы он состоял из определенного количества пересекающихся плоскостей соответствующего характера. Рассмотренные выше построения в каждой отдельной плоскости определяют далее интегральное формирование системы плоскостей Абсолютного куба. Следует помнить, что каждый сформированный практикующим отрезок –зона пересечения двух плоскостей. Каждая точка – зона пересечения минимум трех плоскостей. В этом случае, моделируемая фрактальная кубическая структура, действительно, становится стабильной, причем известно, какое количество элементов схемы необходимо для данного условия. Градация внутри каждой такой ячейки схемы может быть сколь угодно глубокой, но для того, чтобы запустить процесс градационной дифференциации любого вводимого в систему энергоинформационного потенциала, необходимо и достаточно смоделировать именно трехуровневую систему взаимопересекающихся растровых решеток – волна – полуволна – четверть волны. Тогда, в результате возникающего внутри системы полевого рефлекса, произойдет резонансная фиксация потенциала, и к моменту насыщения возникнет процесс квантового, скачкообразного формирования дополнительных встречных взаимосвязей. В итоге, каждая отдельная ячейка конструкции представляет собой аналогичный фрактальный комплекс, стремящийся к бесконечной дифференциации. Такая «автоматическая» фрактализация системы, вследствие согласованного по рациональному фактору энергонасыщения, приводит к тому, что возможное количество фиксируемого потенциала становится чрезвычайно высоким.

Таким образом, определено достаточное условие для «запуска» фрактальной системы пространственных координат. В данном случае, мы рассматривали Абсолютный куб (II Ф.Б.), но не надо забывать, что только с помощью встроенной в него универсально когерентно преобразующей схемы I Ф.Б. можно исключить процессы спонтанной переактивизации и несанкционированного бессистемного синтеза, реализуя возможность набора бесконечного количества структурно-подчиненной информации. «Прописанные» внутри пространственной системы координат II Ф.Б.

три коэффициента соответствия 2, √2 и √3 – уже предполагают процессы повышения энергопотенциала и упорядоченного синтеза. То есть конструкция не самодостаточна, хотя, как утверждали средневековые мистики, «философский камень» представляет собой генератор энергии и синтезатор материи любого типа. Универсальным стабилизатором для него будет самоаффинная структура I Ф.Б., являющаяся комплексом из вписанной в куб сферы R, сферы, вписанной в решетку куба R√2, и сферы R√3, описанной вокруг куба. В свою очередь, каждая сфера содержит стремящееся к бесконечности количество фрактальных образований, развернутых друг относительно друга на определенный угол, что и предполагает многомерную (волновой диапазон) многопространственность (фазовые координаты) структуры. Тут уже не псевдообъемная, а пространственно фиксированная конструкция с конкретно заданными координатами и невозможностью спонтанной дезориентации системы. Так как появление любого ускорения провоцирует линейно-динамические тенденции вращения и автоматическое клонирование спирально-винтовых производных с «разворотом» в других координатных плоскостях, траектория условного развития такой неравновесной системы всегда будет «запутанной», обусловленной осевой прецессией, нелинейными суперпозициями и множеством конфликтов.

Многомерность, определяемая широтой волнового диапазона пространственно-развернутой схемы, появится лишь в случае фрактального дублирования конструкции относительно каждой из ее осей. Безусловно, при вращении каждая «точка» II Ф.Б. образовала бы динамическую «сферу», и система стала бы условно многомерной. Но реализовать такой принцип не представляется возможным не только в результате потери пространственной ориентации, но и вследствие возникновения центробежно-центростремительных ускорений, разрушающих конструкцию. Поэтому единственно адекватный алгоритм, в данном случае – фрактально-развернутое дублирование, основанное на программно-подчиненных «разворотах» системы вокруг центра или переходом к формированию самоаффинной схемы I Ф.Б. Но для этого изначально моделируемая II Ф.Б. – система пространственных координат прототипа фазового каркаса I Ф.Б. должна быть когерентно самодостаточной. Тогда, используя алгоритм фрактального клонирования гиперпрототипа I Ф.Б., можно реализовать накопленный энергоинформационный потенциал уже не в виде бессмысленного синтеза спирально-винтового гиперкластера и периодического сброса энергии в среду обитания, а в качестве принципиально отличной, высококогерентной пространственной структуры, которая действительно может быть носителем сколь угодно высокого потенциала. В самоаффинной конструкции гиперсферы I Ф.Б. задается лишь один базовый радиус, что, естественно, не создает «дельты» распределения поверхностного заряда с разностью – выше некого, очень незначительного уровня, по сути, определяющего дискрет системы согласования.

Но если «дельта» выраженно присутствует, возникает совершенно иная ситуация. При наличии осевых параметров R, R√2 и R√3 в конструкции II Ф.Б. происходит их чередование, что сформирует сложную волнообразную поверхность. «Дельта» у такой поверхности будет от 41% до 73% относительно базового уровня R, она явно чрезмерна. Условная стабильность, определяющая элементарную устойчивость любой системы волновых фронтов, связана с таким понятием, как «Золотое

сечение», значение которого равно 61,8%. 100 – 61,8 ≈ 38, а возникает минимум – 41, этим и определяется чрезмерность «дельты», не предполагающая когерентности в угловых зонах II Ф.Б.

Все текущие в гиперкластерной биосистеме процессы и формулировки имеют под собой физическую основу, однозначно определяемую числовыми рядами Фибоначчи и другими закономерностями волновых взаимодействий. Поэтому, если в одном месте системы возникает тенденция к развороту, то в другом – обязательно, к сжатию. Интеграция этих элементарных знаний и понятий позволяет практикующим четко представлять, какой из выбранных алгоритмов приведет к желаемому результату. Причем все они жестко связаны с позициями, регламентирующими принципы фрактально-подчиненных конструкций, которые, в свою очередь, и формируют окружающее пространство и любые взаимодействия в нем.

Итак, без диагоналей √2 не удастся виртуально смоделировать кубическую ячейку II Ф.Б., а без градационной решетки с определенным количеством структурных взаимосвязей на каждой плоскости, обуславливающим ее самодостаточность, пространственно-реструктурирующая схема не станет координатной основой фазового пространства I Ф.Б.

Еще раз рассмотрим, как происходит градационное дублирование в пространственно-развернутой программно-подчиненной структуре II Ф.Б.. Если моделировать схему последовательно – сначала в одной плоскости, затем – в другой и т.д., произойдет динамическая перегрузка конструкции по траектории построения, и она начнет вращаться. Этого допускать нельзя, так как в результате возникающих центробежно-центростремительных ускорений, в итоге, такая система не только развалится, но и разрушит ранее стабильные уровни гиперкластера практикующего. Она, как «шальной снаряд», наделает множество разрушений в биоструктуре, а «задержавшись» в каком-либо отделе спирально-винтовой биоформы, может срезонировать с ним и начать вращаться, формируя уже некую закольцованную систему патологической турбулентности. В этом, казалось бы, незначительном, на первый взгляд, нюансе и скрыта та проблема, которая приводит «просвещенных» к болезням и гибели раньше естественного срока.

Веками игнорируя основные законы мироздания, человечество постепенно дискредитировало понятие «греха». В древности, если в семье рождался больной ребенок, это считалось серьезным грехом родителей. Существовало четкое понимание, что человек не может болеть или быть физически ущербным, кроме как в результате попирающих законы Гармонии действий, которые и называются грехом.

Поэтому можно утверждать, что, чем сложнее имеющаяся в организме патология, тем «тяжелее» породивший ее «грех». Но сегодня, в «просвещенном» XXI веке, люди потеряли истинное понимание собственных проблем и относятся к ним, как к случайно возникающим физическим недугам, не учитывая того факта, что причина всему – сознательное извращение объективной реальности, закона, определяющего основополагающие принципы встречно-обменного взаимодействия открытых физических систем. Кроме того, представители современной цивилизации забывают, что «грехи родителей ложатся на плечи детей до седьмого колена», таким образом пытаясь справиться не с функциональной основой патологии – самим «грехом», а

лишь с его периферическим следствием. Не соблюдение закона, а его многомерное нарушение – и есть форма той самой изощренной профанации базовых принципов Гармонии, которые, разрастаясь вглубь и вширь, приводят к масштабной фракталиизации существующих проблем. Люди не ассоциируют собственные недуги с совершенными когда-то ими или их родителями нарушениями принципов когерентности встречно взаимодействующих процессов, имеющих, как известно, волновую, электромагнитную природу. Никто не хочет думать, что нарушение глобальных законов мироздания может привести к тому, что «на протяжении семи поколений» по данной генетической ветке будут проявляться множественные нарушения физиологического статуса.

Почему тогда кто-то должен брать на себя труд и ответственность, не искореняя первопричины, ликвидировать последствия? Здесь можно провести аналогию с ситуацией, когда человек попадает в тюрьму за преступление. Если, находясь в изоляции, он не раскается, то есть не изменит стереотипа своего отношения к окружающему миру, то, выйдя из заключения, он вновь и вновь будет делать то же самое и снова потеряет свободу. В результате, он станет рецидивистом, зафиксировав соответствующие искажения в собственном индивидуально-личностном сознании. В свою очередь, о коррумпированном чиновнике можно сказать – «коррупционный рецидивист», он нарушил закон, сделав из своего кабинета «лавку», а из служения обществу – бизнес, и что бы ни произошло, менталитет его не изменится. Такой человек не может и не хочет изменить свое отношение к реальности, а потому вновь и вновь будет возвращаться к тем физиологическим проблемам, с которыми хотел бы расстаться. Его принципиально невозможно излечить. Более того, как бы ему ни помогали, пытаясь дифференцировать те производные недуги его организма, которые последовали за глубоко укоренившимися нарушениями принципов когерентности, он все с большей настойчивостью будет их повторять, так как не только, по глупости своей, не понимает причинно-следственной связи, но и ни при каких обстоятельствах не хочет ее видеть. Ему не нужна «правда» реальности, поскольку она потребует крайне сложного переосмысления тех псевдоценностей, которые являются основой его личности.

Становится понятным, почему после Голгофских событий Спаситель, став более Богочеловеком, нежели человеком, но не потеряв возможности одномоментно излечивать любые патологии, больше никого не исцелял. Более того, он намеренно «удалился от мира».

Безусловно, реструктурирующей коррекцией биологических аналогов занимаются те, кто двигается по пути познания и совершенствования себя – спирально-винтовой гиперкластерной системы. Достижение квантовой структурной основы на этом пути делает сей процесс для познавших этапно законченным. В этом случае, пространственная коррекция окружающих уже ничего не может дать Побеждающему. Но если личность действительно осознанно стремится к самосовершенствованию, любая помощь извне пойдет ей во благо.

Поэтому высокоэффективное, одномоментно корректирующее воздействие на гиперкластерную биоформу практикующего можно провести всего один раз, и если он объективно стремится к познанию, снятие периферических производных

от возможных ранее нефункциональных действий позволит ей (биоформе) резко продвинуться вперед. Кроме того, непосредственное участие в самом процессе программно-подчиненного корректирующего воздействия – колоссальный опыт, и развивающейся личности необходимо акцентировать внимание на адаптации полученных перспектив.

Безусловно, любой человек в той или иной форме будет нарушать закон, так как совсем этого не делать может только достигший совершенства. Но нарушение может быть разным – грубо-«фундаментальным» или «поверхностным». Немаловажно и переосмысление, возникающее в результате совершенного действия, даже если нет реальной возможности исправить содеянное. Само осознание и смысловое отрицание неконструктивного, но уже сформированного деяния есть программно-подчиненная коррекция стереотипов, которая рано или поздно приведет к снятию условного рефлекса, допускающего нарушения закона.

Однако человек обязан «ведать, что творит», животное – имеет право «не ведать»; в свою очередь, получеловек-полуживотное – носитель ущербного, четырехнуклеотидного, спирально-винтового генетического прототипа – может не понимать, что делает. Но если он личность, стремящаяся к совершенству, то и за поступки свои отвечать должен сполна. Как известно, «незнание закона не освобождает от ответственности, а знание – ее усугубляет». Например, за некоторые безрассудные действия ребенок может просто получить выговор, а взрослого обязательно посадят в тюрьму.

Как правило, на пути развития личности помощь радикального характера, с позиции гораздо более высокоразвитого сознания, может быть оказана в качестве некого адекватного существующим перспективам толчка, позволяющего практикующему начать эволюционное движение. При этом корректор обязан четко контролировать уровень необходимого для данного индивидуума программно-подчиненного пространственно-реструктурирующего воздействия. Безусловно, многие практикующие, в свое время, подвергались подобному экстраординарному воздействию, о чем у них могли остаться яркие впечатления. Это всегда из ряда вон выходящее, очень специфическое и запоминающееся событие, тот самый толчок, который с учетом физического состояния и уровня развития объекта на текущий момент, поможет ему стать «практикующим», а в конечном итоге – «Побеждающим».

Безусловно, коррекция гиперкластерных биологических объектов с позиции гораздо более развитой личности – всегда конструктивна. Но по достижении сознанием третьего уровня развития, такая позиция перестает быть для Побеждающего эволюционной формой реализации. Поэтому ни в коем случае нельзя рассматривать медитативно-виртуальное моделирование когерентно преобразующей, программно-подчиненной схемы внутриструктурных взаимосвязей биоформы, как некую прикладную методику лечения физиологических патологий. Совершенно неправильно было бы стремиться получить универсальные знания и навыки только для того, чтобы лечить погрязших в собственной неадекватности людей. Прежде всего, должен быть инициирован процесс познания практикующим себя и реализация возможностей собственной пространственно-структурной коррекции, но никак не желание стать «великим лекарем-целителем», исцеляющим пребывающих в невеже-

стве страждущих. Это невозможно сделать по той причине, что в основе любой патологии лежит программно-подчиненная функция, вызванная сознательным нарушением личностью основополагающих законов стабильности фрактально-кластерных гиперкомплексных систем, интегрированно определяющих среду обитания.

Именно поэтому, живя в социальном «паноптикуме», познавая те или иные модели изощренных структурных деформаций и имея реальную возможность их корректировать, практикующему придется столкнуться с поразительной настойчивостью людей, стремящихся любой ценой остаться в той извращенной форме взаимодействия с окружающей средой, которая уже привела их «на край могилы». И переубеждать их в этом не только бесполезно, но и опасно – «ни одно благое дело не останется безнаказанным...»

Итак, вспомогательное корректирующее воздействие необходимо только тем, кто действительно способен использовать его по назначению, но таких – осознавших – немного, и практикующему невозможно предугадать заранее, сможет тот или иной корректируемый им объект адекватно воспользоваться полученным. Поэтому в моделируемой практикующим программно-подчиненной коррекции не должно быть страстного намерения, во что бы то ни стало, спасти человека. В действиях практикующего должно быть лишь стремление к достижению структурной целостности и когерентности в данной области пространства, представленного гиперкластерной индивидуально-личностной биосистемой, и больше ничего. Только достижение программно-подчиненного согласования на любом доступном уровне определяет результат. Есть зона специфического пространства с деформированной структурой, и задача практикующего – ее когерентное преобразование на доступном уровне, а все остальное – здоровье, спасение жизни и т.д. – абсолютно вне его возможностей. Однако, если он достиг невозможного – это успех, его победа, но он, тем не менее, должен двигаться дальше, потому и отношение к корректируемому объекту должно быть абсолютно нейтральным. Практикующему, как дающему, в данном случае, должно быть «безразлично», что тот будет делать с приобретенным. Так как, если постоянно находиться в состоянии психоэмоционального стресса, переживая, что по каким-то «конспиративным» причинам спасти особь от самой себя не удалось, то это никому не принесет пользы.

Отметим еще раз, что практикующий должен лишь моделировать процесс, позволяющий в данной зоне пространства ликвидировать противоречия и конфликты на доступном ему уровне, в этом – основная задача корректора. Таким образом, он последовательно проходит этапы собственной реализации, и когда одномоментная пространственная реструктуризация гиперкластерных биологических систем, вплоть до воскрешения умерших, становится реально возможной, пользы для его саморазвития данный процесс уже не несет. На этом этапе перед практикующим открываются перспективы и задачи совершенно другого уровня сложности, которые, в свою очередь, станут естественно-мотивирующим стимулом к дальнейшему эволюционному развитию. В данном случае, новый «уровень сложности» предполагает решение задач, связанных с выживанием уже не отдельно взятого индивидуума, а целого сообщества, беспросветно заблудившегося «в дебрях» спирально-винтового «безумия». Безусловно, задачи Спасителя в последние 2000 лет определялись эволюцией циви-

лизации и вида Homo sapiens, как такового. Возможно, человечество до сих пор существует только благодаря его неустанной работе по стабилизации среды обитания, которую оно с таким рвением пытается уничтожить. Однако рано или поздно, цивилизованное общество обязано или прекратить глобальное самоуничтожение, или исчезнуть как физическая рельность.

Периферическая белковая оболочка индивидуально-личностного сознания (биоформа) может быть различной, отражая происходящие внутриструктурные изменения. Вспомните, как изменился внешний вид Спасителя после Голгофских событий, он стал иным, его периферия трансформировалась в результате масштабных изменений структурного каркаса личностной формы, связанных с ликвидацией последних оставшихся линейно-плоскостных стереотипов и условных рефлексов; при этом, естественно, меняется мышечный тонус лица и тела. Таким образом, внешняя форма биосистемы становится абсолютно зависимой от внутреннего содержания, периферия стала универсальной и отражает именно то психосоматическое состояние личности, какое возникает на данный момент. Как известно, подобная реакция белковой периферии выражается в изменении мимики, разреза глаз, конфигурации тела, в зависимости от испытываемых личностью психоэмоциональных состояний – позитивных или негативных переживаний и т.д. По достижении личностью переходного (второго) уровня развития, реакции внешней формы аналогичны, но менее выражены, они сами собой происходят и не требуют специально акцентированных действий, так как возникают автоматически, а инициатором их является пространственно-разворачивающаяся структурная форма I-II Ф.Б.

Если вспомнить еще один библейский сюжет, в котором фарисеи спрашивают Спасителя, «кто дал ему право грехи отпускать», то необходимо понимать, что такую возможность нельзя «дать» или «отнять», это лицемерная мистификация. Реальная результативность – есть или нет. Она может возникнуть лишь в виде соответствующего внутреннего структурного совершенства личности, связанного, в том числе, и с многомерной осознанностью мировосприятия. Такую способность никто не может «дать» директивно, она возникает как следствие индивидуальной эволюции, и в процессе дальнейшего развития личности становится все шире и многограннее. В противном случае, при отсутствии аналогичных результатов, говорить о структурном совершенстве человека не приходится.

Хорошо известно, что прикосновение к святым мощам исцеляет только тех, кто сумел создать с объектом глубокий ассоциативный трансфер, даже если человек в этот момент испытывает явные шоковые состояния. Например, у матери болеет ребенок, и она готова «на все», чтобы его вылечить, «истинная вера ее глубока», она формирует ассоциативный трансфер, и – «происходит чудо». Но тут – не «чудо», а естественный процесс одномоментной программно-подчиненной коррекции в виде когерентного преобразования существующих дефектов гиперкластерной биосистемы ребенка. Однако, если мощи истинного святого способны производить такое целительное действие, то, безусловно, при жизни личность такого уровня могла проводить явную пространственно-развернутую структурную коррекцию. В частности, из библейских сказаний известно, что Иоанн Богослов исцелял до 40-50 человек в день, что было для него вполне естественно.

Довольно распространенная ошибка практикующего при виртуально-медитативных тренингах – с помощью зеркала рассматривать собственное отражение стереотипно, в виде биологического объекта, имеющего глаза, уши, сердце и т.д. На самом деле, биоформа есть лишь некая периферическая часть материальной субстанции, имеющей электромагнитную природу и несущей собственную структуру волновых взаимодействий, весьма далекую от совершенства. Поэтому фокус внимания практикующего должен быть направлен именно на внутреннюю структуру полевой суперпозиции, с которой напрямую связано состояние периферической оболочки. Еще 2000 лет назад сказано: «...ежели Господь дает по большому, то малое приложится...», а «большое» – это безупречная пространственно-развернутая высококогерентная схема внутрисистемных взаимосвязей гиперкомплексного объекта, а ее фрактально развернутое совершенство определяет качество периферических отделов общей формы биологического организма.

Как известно, внешняя форма несет в себе часть индивидуального кода гиперкластерного объекта. При создании с ним трансфера происходит встречная «подстройка» в соответствии с индивидуальными особенностями сторон, и когда установлено глубокое взаимодействие, начинается восприятие уже тех особенностей личностного кода, которые и сформировали на данный момент соответствующую белковую периферию. Таким образом, внешняя форма – лишь отражение состояния внутриструктурных взаимодействий и она может меняться в зависимости от их качества, а индивидуально-выраженные структурные особенности объекта – совершенно иное, не говоря уже о квантовом гиперторе базовой личности.

Данную разницу наглядно демонстрируют результаты энцефалографических исследований – некоторые параметры энцефалограммы могут изменяться в зависимости от физического или психоэмоционального состояния человека, но существуют также некие неизменные характеристики, соответствующие мозговой деятельности конкретного индивидуума и отражающие особенности корреляции его структурного построения. В процессе корректирующего программно-подчиненного воздействия на гиперкластерную биосистему и ее пространственной реструктуризации, эти характеристики выраженно меняются, что наглядно иллюстрируют происходящие в структуре ЦНС позитивные изменения.

Таким образом, индивидуальный код объекта – очень сложное, многомерно-структурное образование. Представьте себе, что вы способны мгновенно узнать о человеке все – его имя, фамилию, родственников, место рождения, место работы, все его болезни, особенности его характера, всю историю его жизни, образ мыслей и т.д. – это и есть его индивидуально-личностный код. Здесь необходимо упомянуть о важном этическом нюансе, касающемся неприкосновенности подобной, сугубо личной информации, оказывающейся доступной постороннему человеку и требующем корректного отношения со стороны проводящего программно-подчиненную реструктуризацию оператора. Ведь мы, идя по улице, не заглядываем в чужие окна, хотя подчас искренне радуемся, видя, что кто-то выглядит глупее, не говоря уже о привычке «находить соринки в чужом глазу, не замечая бревен – в своем»...

Как известно, возникновение ЭДС на спирали ДНК – явление естественное. Но если появляется встречная солитонная волна, которая обязательно будет двигаться

в противоположную сторону, а ее коэффициент соответствия относительно базовой, двигающейся по ДНК-матрице, волны будет равен √3, возникнет добавочный потенциал, а следовательно – амплитудно-резонансный пик. Если коэффициент соответствия солитонной волны, относительно базовой, будет равен √2, то будет инициирован синтез реплики, означая, что в результате образуется материальная субстанция – копия матрицы, создающей эту волну, в данном случае, ДНК с учетом наведенной информации из фонового пространства окружающей среды.

Планетарно развернутый геофизический фактор, как «управляющее поле», имеет свой статус, он несет информацию о среде обитания, инициируя возможность внести в основу, используемую для построения белковых образований, дополнительную програм-мно-подчиненную информацию, что очень важно. ДНК-матрица – это полиструктурная единица, содержащая структурно кодированную информацию о том, что такое белковый организм, как его синтезировать, как он должен быть устроен и прочие «технологические нюансы». А вот дополнительные свойства, определяющие возможность адаптации к изменениям окружающей среды закладываются в момент начала синтеза новых белковых единиц – в итоге образуя очень сложный программно-информационный модуль. Таким образом, синтез белка начинается с формирования его основы, ДНК и РНК, и на этом этапе возникновение встречно-направленной электромагнитной волны одномоментно инициирует синтез. То есть солитонная волна двигается по ДНК-матрице, синтезируя ее копию, а далее процесс митоза протекает стандартным образом, под контролем внешнего управляющего поля.

Конечно, замена белковых единиц в организме должна происходить в соответствии с изменением состояния среды обитания. Если окружающее пространство геофизически устойчиво, в этом нет провоцирующей необходимости, и такая замена происходит лишь в результате естественной внутрисистемной цикличности. Но если окружающая среда претерпевает периодические глубокие изменения с определенным набором или потерей специфических характеристик, то есть не в виде постоянно повторяющегося геофизического цикла, например, зима-лето, а в виде выраженного изменения, имеющего особо направленный характер, то в этом случае, белковая масса не всегда способна спонтанно адаптироваться. Тогда и происходит формирование активно выраженного процесса замены прежних белковых единиц новыми, имеющими уже адекватный фактор соответствия параметрам среды.

Однако представим себе, к примеру, экспедицию на Марс. Пространственно-развернутой универсальности цитоструктурных единиц у предполагаемых космонавтов – нет, следовательно, их адаптационные возможности связаны со стандартно-земными условиями, когда организм стереотипно формирует новые белковые единицы, адаптированные к циклически изменяющейся геофизической среде. Период в 1,5 – 2 года, рассчитанное время пути до Марса, будет временем нахождения спирально-винтового гиперкластерного организма в крайне специфической для него среде. И хотя космический корабль, сам по себе, несет определенную полевую копию геофизической среды Земли, так как он построен из «земных» материалов, имеющих электромагнитную природу, уже тут могут проявиться серьезные сложности для жизнедеятельности человеческого организма. Полет к Марсу – это не ближний

космос, где полевое влияние геофизического фактора Земли, хотя и снижено, но, тем не менее, явно ощущается во всем диапазоне частот, формируя стандартные взаимоотношения «приемника» – организма человека и «передатчика» – планеты, как двух открытых физических систем.

В «дальнем» космосе ситуация в корне меняется, и причина не в космическом излучении, а в том, что в течение нескольких лет организм космонавтов синтезирует целый комплекс – несколько последовательно рожденных популяций белковых клеток, уже с учетом принципиально нового, общепространственного электромагнитного фона. Как новая программно-подчиненная модальность этих белковых единиц будет соответствовать базовым? Возникнет конфликт или нет? Предположим, что конфликт не явно выражен, и организм космонавта выдержал перелет в открытом космосе и высадку на Марсе.

Итак, существует спирально-винтовой гиперкластерный комплекс «земных» клеток, синтезированных с учетом конфигурации электромагнитной структуры планетарного пространства в виде суперпозиции геофизических полей, и комплекс, рожденный в открытом космосе. Теперь – организм попадает в принципиально иные физические условия планеты Марс, где будет находиться достаточно долго. И так как Марс имеет собственную геофизическую полевую конструкцию, будет спровоцирован синтез третьего штампа цитоструктурных единиц. Что произойдет? Возникнет не просто конфликт двух различных программно-стратегических позиций, налицо уже три разные «точки зрения». Возможно, они сформируют особую «первичную плоскость», но что произойдет дальше, неизвестно. Можно предположить, что возникнет серьезнейший конфликт программного обеспечения обменных процессов жизнедеятельности, инициирующий непредсказуемую мутацию биосистемы.

Данный конфликт, в первую очередь, будет связан с системой восприятия и анализа информации, так как метаболизм белковых единиц, синтезированных в принципиально отличных условиях, иной. Это означает и различие в их доминирующих диапазонах частот, определяющих направленность взаимодействий, и различие в реакциях на те или иные раздражители, у каждой группы они будут собственные. В данном случае, возможно получение локальных клеточных образований, не контролируемых с позиции центрального аналитического процессора, то есть ЦНС, и, как следствие, рассогласование обменных процессов всей биосистемы. Возможны резкие психоэмоциональные реакции космонавтов, вызванные не тем, что они долго находятся в замкнутом пространстве или какими-либо другими раздражителями, а именно спецификой белковых единиц, синтезированных в принципиально отличных условиях, и, следовательно, особенностью восприятия и обработки управляющей гомеостазом информации. И вот тут, в первую очередь, возникает конфликт несоответствия, не говоря уже о том, что длительная электромагнитная перемодуляция может вызвать непредсказуемые реакции генетического прототипа.

Однако хорошо бы предварительно ответить на вопрос: а почему человечество так стремится попасть на Марс? Разве мы познали собственный мир и самих себя, а теперь нам необходимо исследовать новые планеты? Или тут проявляется «ностальгия» «конкистадоров», в свое время грабивших Америку? А может, это – «суперсовременный» «хадж в Мекку», духовно изменяющий человека? Но совер-

шают паломничество тысячи, а изменяются единицы. Так что же все-таки мы хотим найти на Марсе? Кому нужен такой «подвиг»?

Но вернемся на Землю, к вопросу, что произойдет при введении третьей цепочки ДНК?

В свое время были проведены научные исследования методом компьютерного моделирования процессов, происходящих на фрактально-матричной топологии в результате облучения ее различными источниками энергии. Для этого существуют специально разработанные математические программы, выполняющие чрезвычайно емкие и сложные расчеты.

Целью исследования было выяснить, какие волновые процессы возникают на кольцевых дифракционных решетках (КДР) – матрицах – и принцип их влияния на аналогичные физические поля. В лабораторных экспериментах однозначно отмечались множественные реакции, но необходимо было выяснить, каков механизм происходящих метаморфоз. Было высказано предположение, что происходит направленная реструктуризация, но как, каким образом и почему – непонятно. Естественно, все возникающие в экспериментах процессы необходимо описать на конкретном языке физико-математических формул, расчетов, схем и т.д.

В результате огромной проделанной работы, выяснилось, что над матрицей возникает сложная пространственная волна, напоминающая собой голограмму из ряда концентрических колец, равномерно распределенных от центра. В центре полевой системы возникает фазовый центр, напоминающий по своим характеристикам «черную дыру».

Понятие «черная дыра» характеризует условное состояние материи, совершенно не излучающей и не отражающей электромагнитной энергии, но полностью поглощающей ее, как супераккумулятор. Результаты последних астрофизических исследований утверждают, что в центре каждой Галактики существует огромная «черная дыра». Предположим, что такая точка является «фокусом» некого высококогерентного полевого образования. При этом наличие стабилизирующей схемы в виде гиперсферического фрактального поля не динамического, а квантового характера возможно в результате когерентной реализации множественного, многоуровневого внутриструктурного резонанса, инициирующего образование особых «стоячих» волн. Это и есть структурная основа, фрактально фиксирующая систему и реализующая в центральном фазовом центре принципы так называемого «абсолютно черного тела».

Таким образом, проведенные исследования показали, что описанные явления подобны, но возник вопрос, при каких условиях удалось бы «разрушить» сформированную матрицей КДР широкодиапазонную полевую структуру? Моделирующая условия взаимодействия программа в процессе эксперимента не смогла подобрать параметры воздействующего излучения, которые бы разрушили созданную высококогерентную конструкцию, что само по себе, с позиции традиционных представлений – нонсенс. Тем не менее, над матрицей реально образуется пространственно стабильная, высококогерентная система электромагнитных фронтов фрактального типа в чрезвычайно широком диапазоне частот.

Итак, программно-подчиненная самоаффинная структура I Ф.Б. представляет собой универсальный когерентный преобразователь широкодиапазонных электро-

магнитных излучений по амплитудам, частотам, фазам и диаграммам поляризации. Стоит только ее пространственно развернуть, как она, будучи фрактально самосогласующейся системой, начинает работать, как универсальный когерентный преобразователь широкого диапазона полевых суперпозиций всех, без исключения, процессов встречного взаимодействия. Это означает, что появилась реальная возможность математически сформировать программно-подчиненные принципы универсальной стабилизации. Используя такой механизм, возможно совершенно четко описать любой волновой процесс с точки зрения его максимального согласования, получив некие данные о том, что и как необходимо моделировать, чтобы сформировать результат в наиболее объективном, а значит, стабильном, состоянии.

Таким образом, возникла перспектива моделировать любой динамический процесс уже с учетом его оптимально возможной стабильности. Если закладывать данный принцип сразу в программно-подчиненную матрицу формирования системы встречных взаимодействий, то, однозначно, получаем высококогерентный комплекс взаимосвязей с максимально высоким уровнем стабильности. Тут уже не попытка подбора характеристик тех или иных компонентов системы экспериментальным путем, а строгое программирование условий, определяющих оптимально стабильное течение моделируемого процесса. К примеру, если говорить о термоядерном синтезе, то появляется возможность сформировать условия, реально обеспечивающие его стабильность.

Что же тогда представляет собой «потерянная» в результате древней планетарной катастрофы третья полипептидная спираль ДНК? Она носитель программно-подчиненных принципов пространственного согласования, позволяющих в процессе синтеза биоформы получать результат с максимально высоким уровнем стабильности. Общесистемный резонанс таких единиц модулирует высококогерентное общесистемное управляющее поле, которое невозможно разрушить, а, следовательно, невозможно нарушить и точность любых встречно-обменных процессов жизнедеятельности, проходящих в биосистеме. В данном случае интересен также аспект технической реализации принципов универсального согласования, изначально заложенных на абстрактно-философском уровне, на первый взгляд, весьма далеком от повседневной реальности.

К примеру, вопрос о стабильности виртуально моделируемых плоскостей при построении программно-подчиненной пространственно реструктурирующей схемы. Здесь складывается сразу несколько уровней смысловых представлений в виде, казалось бы, совершенно «оторванных» друг от друга числовых последовательностей, которые, тем не менее, не только существуют, но и определяют целостность позиции фрактально-скомпонованной единицы. Далее уже идет внутриструктурная градация, которая может углубляться до бесконечности, на порядки повышая стабильность общей системы взаимосвязей, что определяется параметрическим состоянием поверхности сферических оболочек, стремящимся к идеальному. Подобное привлечение сугубо научного подхода дает возможность увидеть глубину процесса высококогерентной структуризации, осознав его с позиции общих физических закономерностей, характеризующих универсальность, сверхстабильность и прочие феномены.

Тут и заложено движение от виртуально-теоретических аспектов к сугубо материальным – в виде пошаговой материализации «иллюзорных» представлений.

Следует отметить, что первично была сформирована теория биоинформационного программирования BIP, но она как бы «висела в воздухе», описывая позиции общего плана, физически не конкретизируя их. Далее, на базе этой пространственно-развернутой смысловой модели появляется следующая концепция – Универсального согласования – раскрывающая понятие «стабильности» и определяющая его принципы, отвечая на вопрос, можно ли рассматривать когерентность как базовую основу при моделировании какого-либо процесса? Оказывается, это возможно.

Как известно, любой алгоритм всегда представляет собой интеграцию множества особых условий, но как определить, какие параметры для данного процесса являются оптимальными? Естественно, рано или поздно, возникает представление, как должно проходить взаимодействие, а далее экспериментальным путем подбирается режим, в котором и формируется результат, но в такой ситуации, перебрав множество вариантов, зачастую можно ориентировать поиск в неверном направлении. А когда появляется возможность математического прогнозирования реакций и четкого определения характерных условий обеспечения их максимальной стабильности, это значительно упрощает и конкретизирует задачу. В дальнейшем, конечно, необходима корректирующая подстройка, но это уже не драгоценное время, потраченное впустую на «поиск в темной комнате черной кошки, которой там, возможно, и нет».

Таким образом, материализованная в виде фрактально-матричной топологии кольцевых дифракционных решеток (КДР) «АЙРЭС» схема I Ф.Б. является универсальным когерентным преобразователем полевых суперпозиций динамических процессов взаимодействия, а значит, катализатором синтеза результата. При воздействии КДР на любой волновой процесс формируется пространственно согласованный комплекс высококогерентных электромагнитных полей, являющийся, с одной стороны, производной, а с другой – управляющей функцией посредством «обратной связи», автоматически ликвидирующей набегающие погрешности встречно-обменных взаимодействий.

Становится понятно, каким же образом на цитоструктурный метаболизм оказывает стабилизирующее воздействие фрактально-матричный аппликатор «АЙРЭС». Но результат, в данном случае, будет выражен адекватно, если конфликт на уровне протекающих в организме внутриклеточных процессов не превышает некий масштабный уровень. Результаты исследований показали, что материал подложки, на которой формируется резонатор – программно-подчиненная, фрактально-матричная схема, может быть любой, в данном случае, его диэлектрическая проницаемость решающей роли, практически, не играет. Стабильность возникающего полевого рефлекса, в первую очередь, зависит от точности исполнения схемы, которая, в свою очередь, определяется качеством поверхности подложки. Таким образом, чем более ровная поверхность, тем меньше неточностей будет допущено в процессе формирования матричной топологии и тем выше когерентность возникающей голограммы.

Также на качество позиционирования элементов схемы влияет толщина топологии: чем тоньше линия при одном и том же допуске, тем выше точность компоновки. Например, если толщина линии – 100 микрон, то при допуске 1% ошибка составит 1

микрон, а при толщине – 1 микрон дискрет будет всего лишь 0,01 микрона. Снижение погрешностей, связанных с техническими особенностями моделирования топологии, и повышение точности исполнения позволяет получить матрицу, формирующую, действительно, неразрушимый, высококогерентный полевой рефлекс. Поэтому при использовании в качестве подложки для нанесения фрактально-матричной схемы, к примеру, ПХВ-пленки (аппликаторы «АЙРЭС»), поверхность которой, сама по себе, недостаточно ровная, создать топологию с микронной точностью принципиально невозможно. Для этого должны соблюдаться соответствующие требования к качеству поверхности. Таким образом, сама структура материала подложки либо позволяет получить необходимое качество поверхности, либо не позволяет, в результате, толщина топологической линии для каждого носителя подбирается соответствующим образом.

Безусловно, точность изготовления топологии на пленочном аппликаторе не может превышать определенный порог, но зато он имеет крайне невысокую себестоимость и является незаменимым средством для структурной коррекции организма с позиции стабилизации периферических производных от встречно-обменных внутриклеточных реакций, но, естественно, не выше определенного уровня. Если степень дефектности («запутанности») внутриструктурных взаимосвязей биосистемы выше, то аппликатору с этим не справиться, так как при имеющемся дискрете не удается создать в соответствующем диапазоне частот высококогерентное реструктурирующее поле. Слишком высока хаотичность волновых процессов, не позволяющая формируемой структуре управляющего поля найти фазовую «опору». Но если использовать в качестве носителя фрактально-матричной топологии уже кремниевую пластину, при нанесении на которую удается достичь толщины линии 0,6 микрона, то здесь когерентность моделируемой голограммы гораздо выше. Таким образом, точность композиции управляющего поля оказывается более значимой, чем «мощность» составляющих его волновых фронтов, и речь, в первую очередь, идет о качестве согласованности взаимодействующей структурно-скомпонованной информации, а не о ее количестве.

В момент виртуального моделирования практикующим программно-подчиненной пространственно-развернутой голограммы любого типа активизируются клетки головного мозга по определенной, фрактально-скоррелированной схеме. Эта активация вызывает соответствующие изменения зависимой цитоструктурной периферии, формируя понятие «тонуса», означая, что практикующий возбуждает, то есть вводит в активное состояние строго конкретизированную по заданной топологии систему цитоструктурных единиц биоформы, каждая из которых представляет собой генератор электромагнитных излучений. Таким образом, создается строго фрактально упорядоченное когерентное поле, способное реструктурировать, то есть переформатировать конфигурацию аналогичных полей тех или иных белковых образований организма, и как следствие, в последующем инициировать их резонанс. Происходящее в этот момент клонирование цитоструктуры будет формироваться с учетом привнесенных принципов структуры электромагнитных взаимодействий, и синтезируемые клетки будут иметь волновую конфигурацию, соответствующую предложенной управляющим полем модели.

На последующих этапах постепенно формируется все большее количество цитоструктурных единиц, для которых данная программно-подчиненная конструкция является «понятной», так как они несут ее отпечаток в схеме метаболизма. Для того, чтобы виртуально-моделируемая система приобрела стабильность и эффективно функционировала, необходимо охватить в данном процессе, как минимум, 61,8% «программного обеспечения» всей цитоструктурной массы. Безусловно, при любых обстоятельствах процесс реструктуризации должен протекать поэтапно. При этом он может быть привнесен директивно, но, будучи имплантированным, приобретет специфику того «генератора», который сформировал импульс. Эта специфика, как правило, достаточно индивидуальна и сложна для адаптации, в результате, директивное воздействие всегда отлично от моделируемого собственным сознанием, а «доступ» к имплантированной извне схеме минимален.

Однако директивно привнесенная реструктурирующая схема, в любом случае, произведет пространственно направленную коррекцию и резко повысит восприятие и другие возможности гиперкластерной биосистемы, но использовать ее в качестве активного корректора можно только фрагментарно. «Достроить» такую схему, «внедрив» в нее собственную индивидуальность, не представляет большой сложности. Но может оказаться, что плотность внесенной пространственно-развернутой схемы гораздо выше, чем структурная конфигурация импульса, который способен моделировать практикующий. В этом случае, «войти» в ее структуру глубже поверхностных уровней становится невозможно, и это – еще одна проблема, с которой может столкнуться адаптирующая сигнал биосистема. Таким образом, имплантируемая пространственно-реструктурирующая схема должна соответствовать некому оптимальному уровню плотности, в противном случае, она становится недоступной для адаптатора.

Изначально, когда практикующий формирует программно-подчиненную реструктурирующую схему на уровне виртуальных представлений, он воздействует, прежде всего, на ЦНС, а затем происходит психосоматический перенос визуальной информации на кинестетические ощущения. Сознательный процесс ассоциативного перевода виртуально-моделируемой схемы на общую гиперкластерную систему – крайне важен. Если бы множество визуализированных образов, постоянно формируемых сознанием человека, активно влияло на зависимую периферию, возник бы хаос, поэтому в спирально-винтовом биокластере существует система блокировок иллюзорных, противоречивых визуализаций, оставляющая их без последствий. Данный рефлекс не позволяет виртуальным конструкциям быть напрямую реализованными в виде соответствующих психосоматических реакций. Поэтому первые попытки виртуально-медитативного построения практикующим, как правило, безуспешны. Хотя необходимо лишь найти резонансный «проход» через защитный барьер, сохраняющий периферию личности от автоматической реализации множества субъективных конструкций, порождаемых незрелым сознанием. Преодоление этого защитного рефлекса также определяет некий этап, требующий целенаправленных усилий и времени.

Ассоциированное вхождение в когерентно преобразующую матрицу широкого диапазона излучений предполагает не просто абстрактную полевую модуляцию,

«висящую в воздухе», а четкое ее сопоставление с собственным биологическим носителем. Для этого практикующий должен начинать построение от центральной точки, соотнося виртуально-моделируемую схему с анатомическим строением организма, добиваясь соответствующих кинестетических реакций периферического характера. Как только сформирован «канал» взаимодействия в виде системы структурно-подчиненных волновых модуляций электромагнитного характера, происходит снятие блокировок с зависимой периферии, и корректирующая работа начинает давать результаты, проявленные в состояниях и ощущениях, связанных с реакциями различных систем организма. Естественно, на следующем 7-летнем этапе адаптации необходимо довести количество адекватно реагирующих клеток не менее чем до 62% от общего. Затем автоматически произойдет качественное углубление реакций. Пока в процессе согласованно не участвует необходимое количество цитоструктурных единиц, выраженные реакции могут быть лишь случайно-фрагментарными. Только по достижении количества реструктурированных биологических клеток числа «Золотого сечения» можно говорить о повышении качества процесса преобразования и переходе на более глубокий уровень когерентно преобразованных взаимодействий.

Каждый последующий этап предполагает постоянное повышение количества пространственно-реструктурированных цитоструктурных единиц.

Таким образом, при достижении числа «Золотого сечения» – 61,8% – происходит фрактально-согласованное углубление схематизации, и практикующий подходит к уровню развития 2,6; затем, после набора дополнительного потенциала, углубление взаимодействий управляющего поля позволяет объекту перейти на уровень 2,7. Далее снова происходит накопление энергоинформационного потенциала, но на этом этапе схема II Ф.Б., построенная на спирально-винтовой основе III Ф.Б. перестает «развиваться», требуя введения принципов когерентной универсальности, в противном случае, биосистема начинает периодически «сбрасывать» накопленный потенциал. Ситуация связана с «вторжением» на уровни, имеющие крайне высокую программно-подчиненную специфику, их невозможно пошагово перемодулировать, так как процесс вызовет ротацию физиологического статуса, что гиперкластерная биосистема не допустит, создавая блокировки. Чтобы этого не произошло, необходимо вводить принцип высококогерентной универсальности, переходя на кольцевую, а затем – на сферическую пространственно-развернутую программно-подчиненную схему I Ф.Б.

При переходе на последующие уровни реализации универсальной матрицы внутриструктурных взаимосвязей не нужно ожидать немедленного изменения общеструктурного статуса. Восприятие новой структуры взаимодействий должно происходить постепенно, в рамках пространственной системы фазовых координат, с сохранением достигнутого качества составных модулей.

Итак, вышли на уровень 2,75; следующий рубеж – 2,9 – будет пройден только на гиперсферической схеме взаимодействий. Дальнейший набор программно-подчиненного потенциала и фрактализация его в глубь структуры приведет к уровню 2,95-2,97. Здесь могут происходить в периоды увеличения внешней фоновой активности периодические подъемы и спады до того момента, пока внедрение принципов универсальности в генетическую базу практикующего, охватывающее всю гипер-

кластерную систему, не приведет к общесистемному резонансу. Как известно, накопление (фиксация) дополнительного энергоинформационного потенциала происходит в зонах пониженной геофизической и солнечной активности, а возникновение развернутого резонанса и возможность перехода, «квантового скачка», на следующий структурный уровень – в зонах повышенной активности. Поэтому всегда между циклами материализации находятся зоны дополнения (адаптации), а затем пик активации и синтеза – перехода в новую структурную модальность.

Однако практикующему невозможно игнорировать наличие субъективизированного социально-геофизического фактора, связанного с жизнедеятельностью цивилизации – это те специфические условия, в которых человек существует априори. Поэтому любые формы программно-подчиненной структурной коррекции могут и должны производиться с учетом данного фактора. Действия, не учитывающие глобальное влияние среды обитания – конструктивными не будут. Безусловно, уж коли окружающая среда на сегодняшний день такова, практикующему необходимо действовать, учитывая ее особенности.

Возможность спонтанной пространственно-развернутой структурной регуляции биосистемой может быть передана по генетической линии не более чем трем поколениям, в том случае, если не происходит ее сознательного подтверждения. Меняются условия среды, предполагающие автоматический разворот программно-подчиненной пространственно-реструктурирующей схемы, и без целенаправленного внесения адекватных смысловых дополнений в спирально-винтовую структуру сознания личности, регуляции не происходит. Подобные дополнения должны вноситься постоянно, в процессе развития каждого конкретного индивидуально-личностного сознания. Постоянный контроль, аналитическая оценка и коррекция собственных действий с учетом тех или иных возникающих изменений среды обитания – необходимы всегда, так же, как и сознательное отношение к собственной системе структурно-подчиненных взаимодействий – «внутриструктурная гигиена».

Итак, переход ко II фрактальной базе – пространственной системе координат фазового позиционирования – первый этап, вынужденная необходимость. Далее – сложнее. Гиперсфера I Ф.Б., по своей сути, форма – многомерная, равнозначно ориентированная. Кубическая схема более проста для восприятия спирально-винтового сознания – она строго субъективно ориентирована, у нее есть «верхняя» и «нижняя» плоскости, углы и грани, ее проще «привязать» в доступном для спирально-винтового ориентирования пространстве. Основная сложность работы со сферической схемой – ее осевая ориентация, но это сугубо условная особенность одновекторного восприятия человеческого сознания, для которого вначале доступна наиболее «простая» схема – ортогональная система координат, три взаимоперпендикулярные оси.

Как проявляет себя выход сознания личности на уровень 2,0? Резкий прорыв в расширении восприятия, когда практикующий вдруг начинает физически ощущать процессы, которые «нельзя потрогать руками» или увидеть прямым зрением, говорит о том, что он находится на уровне 1,9-2,0 – в зоне перехода. На этом этапе, практически, гиперкластерная система уже набрала «критический» потенциал, ей требуется пространственная модификация, что сопровождается резким повышением активности и обострением восприятия. Подобное состояние длится недолго, оно требует

сознательного подтверждения – смены принципов существования путем введения дополнительного программно-подчиненного алгоритма пространственной ориентации. В противном случае, накопленный потенциал будет «сброшен», а система широкого диапазона взаимодействий будет блокирована и, в конечном итоге, разрушена. Когда практикующий начинает моделировать простейшую фрактальную матричность, и у него это получается, происходит формирование особой вертикальной оси в виде фрактально-структурированной конструкции, представляющей собой многоуровневую сборку крестообразных модулей, что является началом структурного совершенствования. Немаловажна здесь роль фазовых центров пространственно-развернутой реструктурирующей схемы. Они должны быть адекватно задействованы, «включиться» и войти в резонанс друг с другом, опираясь на доступные звенья гиперкластерной биосистемы. Для образования устойчивой электромагнитной структуры управляющего поля необходимо, чтобы на каждой пространственной оси было как минимум три фазовых центра.

По сути, уровни развития соответствуют процентному соотношению пространственно-модифицированных цитоструктурных единиц их общему количеству. Это не искусственно созданная шкала, а оценочная категория, непосредственно связанная с пространственной модернизацией гиперкластерной биосистемы. Один из важнейших этапов, как уже упоминалось, достижение соотношения 61,8%, то есть уровня 2,6. Дальнейшая фрактализация управляющего поля внутрь биосистемы уже связана с необходимостью достижения когерентной универсальности преобразованного комплекса собственных излучений цитоструктурных единиц. Если практикующий не моделирует «запись» таких программно-подчиненных взаимоотношений на зарождающихся клеточных формах, то дальнейшего продвижения не произойдет. Для того, чтобы возникла спонтанная программно-подчиненная регуляция, практикующий должен находиться в неком пространственно-развернутом структурном комплексе, генерирующем высококогерентное управляющее поле необходимой фрактальной конфигурации. Но и это не много значит, пока не будет сознательного доступа периферического сознания личности к реструктурирующей схеме. Пока она является имплантатом, пускай и адаптированным, практикующий не сможет использовать и развивать ее энергоинформационный базис.

Представьте себе, что существует некая конструкция под названием «конвертер», где формируется плотная зона пространственно-структурированного электромагнитного поля. Там можно эффективно провести соответствующую регуляцию спирально-винтовых взаимосвязей биоформы: человек почувствовал себя плохо, вошел в зону действия конвертера и, пробыв там некоторое время, привел свое физиологическое состояние в норму. Если человек не занимается саморазвитием осознанно, такой способ – в виде искусственной пространственно-корректирующей системы когерентного преобразования собственных излучений биоформы, – позитивным не будет. Образуется не форма структурного развития, а механизм искусственной поддержки, подобные комплексы не решают задачи самосовершенствования сознания личности и цивилизации в целом. Безусловно, они способны справиться с глобальными проблемами экологического характера, но данная ситуация усугубит крайне неадекватное и несознательное отношение к среде обитания и собственной

жизнедеятельности. В результате, общество ведет паразитический образ жизни, но, имея «механизм оздоровления», регулярно ликвидирует последствия своих неконструктивных действий, все более и более извращая физическую реальность, не говоря уже о явно провоцируемой коррупции. Рано или поздно, случайное совпадение программно-неадекватных позиций, называемое «вирусом», может провести масштабное клонирование, избегнув при этом корректирующего воздействия конвертеров, и, в результате, система искусственной регуляции окажется несостоятельной, обрекая цивилизацию на гибель.

Учитывая особенности человеческой личности, контролирующие процесс развития нашего мира цивилизации вряд ли допустят создание подобных комплексов, пока как минимум 62% активных членов общества осознано не выйдут за рамки спирально-винтового примитивизма, инициируя социализацию основополагающих принципов универсального развития. Глобальная задача галактического социума заключается не в спасении биологического вида Homo sapiens, как такового, а в адекватном развитии сознания людей – полноправных членов межзвездного сообщества, и требования здесь гораздо выше.

При виртуальном моделировании пространственно-развернутой реструктурирующей схемы в момент создания трансфера между оператором (сознание) и корректируемым объектом (биоформа) за 2-3 сек происходит возникновение огромного количества встречных импульсов. Как правило, виртуально сформированный модуль «относит» в сторону из-за существующих спирально-винтовых внутриструктурных несоответствий, связанных с тем, что плотность структурной конфигурации в объекте, представляющем собой гиперкластерную конструкцию, разная. В этот момент практикующему необходимо удержать пространственную ориентацию моделируемой схемы относительно корректируемого объекта, в противном случае, полевой модуль дезориентируется, и дальнейшие действия станут бессмысленными. Таким образом, основная проблема заключается в том, что кластерная биосистема объекта – не равновесна, ее спирально-винтовая структура спонтанно деформирована, и возникающие ярко ощущаемые «искривления» предлагаемой фрактально-матричной конфигурации связаны с тем, что встречные реакции субформ комплекса крайне неоднородны. В данном случае, оператору необходимо «удержать» имплантируемую пространственно-развернутую структуру в точном соответствии с основными анатомическими параметрами биоформы, что иногда достаточно сложно выполнить. Уровень нагрузок здесь сопоставим с ситуацией, когда требуется остановить сползающую в неизвестность огромную массу, увлекающую за собой держащего.

При амплитудной переактивизации корректируемой биосистемы имплантируемый импульс попадает в некую дисперсную «кашу», в этом случае фазовые центры не фиксируются, и программа постоянно «расползается». В такой ситуации лишь периодически возникают ориентированные колебательные движения вокруг одного из фазовых центров или в каком-либо отделе гиперкластерной системы, сопровождающиеся жесткой «турбулентностью», провоцирующей ощутимые перегрузки соответствующих отделов головного мозга практикующего. Единственно возможное действие оператора в данном случае – выравнивание осевой градации виртуально-

моделируемой системы, достижение полного структурного соответствия и «включение» фазовых центров биоформы.

Подобная ситуация может представлять реальную опасность для сознания оператора, структура которого может оказаться не защищенной, находясь в глубоком трансфере с корректируемым объектом (биоформой), пребывающим в состоянии амплитудной переактивизации. Тем не менее, так как оператор (сознание) сам является генератором когерентно реструктурирующего электромагнитного поля, риск возможен только в том случае, если он будет вести себя неадекватно. При правильном взаимодействии с объектом, возникающие в процессе коррекции специфические нагрузки прекращаются после окончания работы. Однако суть заключается в том, что оператор не должен выступать в качестве донора для спонтанного перераспределения активной нагрузки. Взяв на себя часть неконструктивного программного потенциала, он просто на короткий период снижает амплитуду патологической динамики, тем самым предоставив объекту гуманитарную помощь, ничего не изменив в его «запутанной» структуре взаимосвязей. Процесс системной деградации гиперкластерного объекта означает: то, что скомпенсировано в его структуре сегодня, завтра окажется недостаточным, поэтому такая терапия принципиально «не работает», представляя собой лишь смену акцентов, но не стабилизацию разрушающегося комплекса.

Безусловно, для эффективного корректирующего воздействия оператору (сознанию) необходимо установить максимально глубокий трансфер с объектом, охватив 100% его клеточной формы, таким образом, дополнительно «повесив» на себя соответствующие отделы биосистемы реципиента. Если при этом оператор сам не представляет собой пространственно ориентированный, когерентно преобразованный, реструктурирующий модуль, то, вероятнее всего, корректируемый объект со всеми своими патологиями, находящимися в активной фазе, вполне способен «откорректировать» оператора в соответствии с собственной структурной конфигурацией.

Таким образом, первоочередная задача практикующего – ввести в собственную биосистему фрактально-развернутую структурную регуляцию, инициировав пространственное перераспределение активной нагрузки и дифференциацию очаговых образований. А затем, привнося уже универсальные принципы моделирования структурных взаимосвязей, когерентно перемодулировать всю схему взаимодействий, имеющих электромагнитную природу. Индивидуально-личностные особенности также возможно откорректировать, что означало бы целенаправленное «переписывание» индивидуальности, то есть было бы грубым, директивным изменением личностных характеристик посторонним лицом, недопустимым ни при каких обстоятельствах.

Безусловно, задача практикующего – не просто в построении совершенной структурной формы, а в Универсальном развитии собственных творческих возможностей. Построение пространственно-развернутой структуры – лишь механизм, необходимый для полноценного развития, предполагающий сочетание не менее трех позиций – формирование высококогерентной структуры (материя), осознание базовых принципов (знание) и творческая активность (энергия). При директивном пространственно-реструктурирующем воздействии на биосистему крайне важно трансформировать процесс через сознание – свою осознанную личность, тогда

программная модель, адаптируясь в конкретной структуре, приобретает индивидуальные особенности человека. Далее, в процессе фрактально-подчиненной интеграции, адаптированная модель занимает свое положение в общем структурном комплексе, и каждая субформа общеинтегрированной гиперкластерной системы получает доступ к ней, как к банку коллективного опыта. В процессе адаптации формируется абсолютная универсальная схема автоматической коррекции структурных несоответствий широкого профиля и произвольного типа, проявляющихся в самых сложных условиях. Это и есть этапный результат любого пути самосовершенствования, где каждый индивидуальный опыт имеет свою уникальную ценность и крайне необходим для создания общеинтегрированной универсальной структуры пространственного согласования обменных взаимодействий открытых физических систем.

Несколько слов по поводу визуализации виртуально-медитативного моделирования: чем более нейтрален (когерентен) формируемый модуль, тем сложнее его визуализировать – если его частотная модуляция выходит за рамки оптического диапазона частот, практикующий не сможет его увидеть.

Поэтому проще подходить к визуализации через зону ассоциативной памяти, где практикующий может моделировать запомнившиеся образы. Если медитирующий способен образно восстановить какое-то событие своей жизни, местность или предмет, увиденный им ранее, то он, находясь в измененном состоянии сознания, сумеет сменить данный образ на любой другой. Если виртуально-моделируемые взаимоперпендикулярные оси системы фазовых координат или центральная точка схемы коррекции сформированы вне психосоматической реальности, то, конечно, это вызовет сложности. Пространственно-развернутая корректирующая схема должна восприниматься практикующим в качестве такой же физической реальности, как и любое произошедшее событие или увиденный предмет.

При этом не стоит забывать следующее: следствием визуализаций при виртуально-медитативном моделировании будут соответствующие реакции периферической биосистемы. Безусловно, эти процессы, связанные с общим физиологическим статусом или с работой тех или иных отделов организма, оказывают значительное влияние на аналитические способности практикующего. В результате, если, допустим, в данный момент происходит реакция биосистемы, провоцирующая выброс тестостерона в кровь, кора головного мозга входит в состояние переактивизации, что затрудняет работу оперативной памяти. Но психосоматические процессы неизбежны. Поэтому индивидуальная структурная коррекция не всегда вызывает лишь «благостные» состояния, ей могут сопутствовать весьма нагрузочные реакции. Если бы гиперкластерная биосистема человека не имела массовых дефектов и искажений, то процесс пространственного структурно-подчиненного совершенствования представлял бы собой «легкое» продвижение вперед по пути развития с постоянным набором структурно скомпонованного энергоинформационного потенциала, проходящего циклические периоды активации, синтеза, материализации и адаптации.

Итак, виртуально-медитативное моделирование лучше проводить в наиболее комфортной для сознания практикующего зоне фиксации позитивных визуальных образов, где удобно и легко вспоминать и визуализировать любые когда-либо

увиденные предметы, ситуации, места отдыха, работы и т.д. Конструкционная сложность построения фрактальной схемы, количество деталей, которое необходимо «удержать» сознанию – другая сторона медитации. И здесь определяющую роль играет процентное соотношение согласованно активных резонаторов, нейронов, «включенных» в процесс, моделируемый практикующим. Безусловно, увеличение количества участвующих в пространственной реструктуризации гиперкластерной биосистемы цитоструктурных единиц повышает способность целенаправленного моделирования высококогерентного управляющего поля.

Как правило, всевозможные реакции биосистемы на внешние проявления среды обитания связаны с собственной внутриструктурной динамикой, вызванной резонансом одновекторной спирально-винтовой структуры восприятия с внешними высокополяризованными импульсами. Чем более внутренняя структура объекта когерентна, а значит, нейтральна, тем менее она зависима от активных проявлений внешней среды. При этом биосистема способна в реальном времени контролировать все происходящие изменения окружающего пространства, но не реагировать на них спонтанно. Естественно, если в среде обитания появляется агрессивный раздражитель, можно целенаправленно изменить собственное положение в пространстве, избегая контакта с ним, или спокойно переждать, пока ситуация не разрешится самостоятельно.

Однако с увеличением адаптационных возможностей гиперкластерной биосистемы обостряется и ее способность восприятия, фиксируя малейшие нюансы окружающей социально-геофизической среды, что иногда осложняет жизнь практикующего. При занятиях виртуально-медитативным моделированием происходит не только фрагментарное частотно-волновое расширение диапазона восприятия, но и последовательное, градационное углубление этого процесса. Поэтому неудивительно, что практикующие со временем начинают ощущать самочувствие окружающих. И здесь оказывается полезным использование принципа целенаправленного торможения собственных реакций на внешние раздражители. Как правило, период обостренного восприятия длится относительно недолго, а затем наступает другой – противоположного характера, когда восприятие предполагает сознательное векторное активирование.

Часто возникает вопрос, почему высокоразвитые сущности «внешних» цивилизаций «не общаются» с «просвещенным» населением Земли, не обучают, избегают встреч и т.д., почему взаимодействие с людьми происходит не в привычном нам вербальном ракурсе, а напрямик, телепатически?

Представьте себе, что вы оказались в племени туземцев, и необходимо каким-то образом сообщить им стратегически важную для развития информацию. В этой ситуации вы не станете использовать принятые у них способы примитивного общения, пытаясь моделировать даже элементарное взаимодействие, исходя из более высоких категорий, так как имеющиеся алгоритмы мало информативны.

С высокоразвитыми цивилизациями – ситуация аналогична.

Количество осознанных терминов в словарном запасе среднестатистического человека невысоко. Но если предлагается информационный файл, фиксируемый на уровне ЦНС, и его разворот происходит согласно имеющимся у объекта алгоритмам

транскрипции, с использованием доступной терминологии, то адаптацию такой информации можно сравнить с автоматическим переводом текста, зачастую искажающим смысл. Безусловно, файл (способ подачи) должен соответствовать предлагаемой информации, а донести до понимания примитивной личности смысловую композицию сложного характера – крайне трудно, даже если для этого существует необходимая терминология: специализация восприятия настолько высока, что любое отклонение от выработанных стереотипов мышления приводит к искажениям и блокировкам.

Поэтому адаптация любой информационной единицы (осознание) происходит с периодическим дополнением новыми смысловыми нюансами. Когда сознанием сформировано первичное представление о чем-либо, оказывается, что его необходимо корректировать в соответствии с вновь появившимися обстоятельствами. Затем коррекции подвергаются и дополняющие нюансы, это уже следующая итерация анализа и т.д. Такой встречно направленный процесс происходит постоянно, расширяя и углубляя имеющиеся информационные позиции в заданной системе смысловых координат.

То же самое касается и виртуально-медитативного моделирования пространственно реструктурирующей схемы. Осознать, адаптируя сознанием, подобную информационную конструкцию при любых, даже непосредственных, взаимодействиях в том виде, в каком она есть, крайне сложно. Понадобится немало времени, чтобы разобраться в ее многочисленных понятийных нюансах и интегрировать полученные знания в периферическое спирально-винтовое сознание, приближаясь к конкретно предполагаемому результату. Данный процесс сопровождается постоянной коррекцией формирующихся представлений, поиском ответов на возникающие вопросы, расширением и углублением знаний, требующих ассимиляции с уже имеющимися пространственно-развернутыми информационными реперами. Таким образом, вновь получаемые представления адаптируются в системе смысловых координат осознанных категорий личности. Естественно, в конкретном случае могут быть использованы различные физико-математические методы, позволившие создать условно описывающую физический процесс модель, концепцию, согласованную с имеющимися субъективными научными представлениями.

Впоследствии происходит пространственная реструктуризация смоделированной системы представлений и одновременная социализация ее основных тезисов. Но подобные действия не являются попыткой директивной имплантации в общественное сознание важнейших принципов стратегической регуляции. В данном случае, происходит сознательная адаптация каждой отдельно взятой личностью необходимого для ее дальнейшего развития комплекса знаний, существовавших на протяжении тысячелетий, но воспринимаемых ранее в качестве оккультно-мистических, эзотерических фантазий. По-видимому, именно сейчас наступило время, когда соответствие древних, основополагающих канонов религиозного миропонимания принципам физической реальности не вызывает сомнений и может быть описано с точки зрения имеющихся научных представлений. Тут уже не мистика, а объективная реальность. Существует множество феноменальных результатов апробаций догматических знаний и формулировок непосредственно в повседневной жизни. Вследствие

расширения этих смысловых представлений, интеграции и внедрения их в сугубо научно-технические области, происходит развитие уже осознанных понятий и их социализация.

Тем не менее, уточним еще раз некоторые, важные для практикующего медитативно-виртуальное моделирование, моменты.

Сделать пространственную реструктуризацию гиперкластерной биосистемы более эффективной можно лишь в результате глубокой концентрации сознания, способствующей повышению четкости конфигурации используемой фрактально-развернутой схемы, что напрямую связано с процессом собственного структурного совершенствования. Практикующему важно сохранять максимальную нейтральность по отношению к различным внешним факторам (время дня, погодные условия, обстановка и т.д.), исключая их влияние на уровень собственных возможностей, тем самым формируя стабильность в работе. Качество тренинга также не должно зависеть от того, с каким именно объектом взаимодействует практикующий, в любом случае, медитативный процесс должен проходить абсолютно четко.

1 этап – торможение бессистемной активности (релаксация),

2 этап – введение пространственно-развернутой программно-скомпонованной реструктурирующей схемы (программно-подчиненное моделирование),

3 этап – фрактальный разворот и дополнение имплантируемого высококогерентного модуля (реализация).

Такая же последовательность сохраняется при формировании всех последующих корректирующих модуляций – торможение, введение, реализация и т.д. Необходимо, чтобы к окончанию одного сеанса работы, то есть через 15-20 минут максимум, был смоделирован весь поэтапный процесс целиком.

Как уже отмечалось ранее, начинать виртуально-медитативное моделирование, входя в измененное состояние сознания, можно посредством активизации ассоциативной памяти, через какие-то воспоминания. Для кого-то из практикующих, возможно, это будет конструктивно, но, с учетом и без того высокой сложности фрактально-развернутой модуляции, такая дополнительная нагрузка (концентрация внимания на воспоминании) не будет позитивной, и прямое погружение в ИСС, в данном случае, окажется более эффективным.

Характерной ошибкой практикующих виртуально-медитативное моделирование, работающих с реципиентом (биоформой), является попытка построения пространственно-развернутой корректирующей схемы непосредственно в структуре объекта. Во-первых, любая спирально-винтовая структура имеет свои специфические сложности. Во-вторых – необходимо фазово сопоставить имплантируемый модуль с основными физиологическими центрами объекта. И в-третьих – пространственное построение самой реструктурирующей матрицы. В данном случае, правильнее формировать корректирующую программно-подчиненную схему вне объекта, а затем, когда она уже смоделирована, спроецировать ее через центральную фазовую точку (верхний отдел солнечного сплетения) в его гиперкластерную структуру, удерживая до того момента, пока не возникнут явные структурные искажения. Затем «отпустить» и приступать к следующей итерации. Если окружающее практикующего геофизическое пространство более-менее нейтрально, такой способ моделирования

не должен вызывать особых сложностей. Когда корректирующая пространственно-развернутая схема когерентно сформирована, она будет, как любое электромагнитное поле, фиксирована некоторое время, и в этот момент достаточно лишь одного желания (фокусировки внимания) практикующего для переноса ее (проекции) в выбранный фазовый центр спирально-винтовой структуры объекта. Когда биоформа уже неоднократно испытала на себе корректирующее воздействие, возникает автоматическое раскрытие барьерных мембран, и практикующему работать становится гораздо проще.

В случае работы практикующего с самим собой, у зеркала, с одной стороны, перед ним есть биоформа, позволяющая визуально сопоставить с ней все основные параметры моделируемой фрактальной градации. Но, с другой стороны, с собственной структурой работать сложнее, поэтому и алгоритм построения здесь несколько иной – лучше виртуально моделировать реструктурирующую схему, располагая ее в пространстве где-то «за», «вне» тела, абстрагируясь от него, но не справа или слева, это может искажать рабочую корреляцию полушарий головного мозга, расставляя ненужные акценты амплитудной активации. Лучше – выше или ниже, но самое простое и правильное – между собой и зеркалом. Затем, совмещая зону центральной точки пространственно-развернутого корректирующего модуля с областью верхнего отдела солнечного сплетения, имплантировать схему в биоформу.

Практикующему полезно проводить тренинги с наставником: сесть, расслабиться, сделать трансфер с ним; затем построить любой уровень доступной для моделирования схемы. Как только практикующий уверился, что фрактально сформированная схема зафиксирована и реально существует в виде объемной голограммы, можно переводить ее центральную точку, концентрируя фокус внимания в области верхнего отдела солнечного сплетения собственной биоформы. Для этого нужно просто «взглянуть в себя». То есть вначале практикующий фокусирует центральную точку фрактальной матрицы в солнечном сплетении наставника, а затем переводит ее в себя. В процессе перевода схемы необходимо следить за тем, чтобы ее пространственные оси остались четко скоррелированными, не «перекосились». Сформированный фрактальный модуль нужно «удерживать», пока он стабилен, затем – «отпустить», если появилось ощущение возникновения динамических подвижек.

Безусловно, виртуально-медитативное моделирование в трансфере с наставником является чрезвычайно позитивным моментом для практикующего, позволяя ему реализовывать алгоритм построения в заведомо благоприятных условиях – в достаточно когерентной среде, автоматически инициирующей встречную реакцию фрактального согласования. Таким образом, практикующий получает возможность адекватного пространственного моделирования и приобретения дополнительной, нейтральной, когерентно преобразованной информации структурно-подчиненного характера, которая ему в дальнейшем, естественно, пригодится.

Напоследок напомню слова Спасителя: «Вера твоя исцелила тебя...» Безусловно, согласование всех без исключения компонентов программно-подчиненного моделирования определяет результативность действия, а уверенность в правильности выбранного алгоритма – следствие осознанности и понимания множества нюансов общетеоретической концепции данного физически реального феномена.

Таким образом, Вера – общеинтегральная форма стремящихся к бесконечности, пространственно-развернутых смысловых координат сознательного позиционирования личности в физической реальности Пространства и Времени.

Небольшое напутствие, которое хотелось бы дать практикующим: обязательно верьте в себя и в то, что вы делаете – «по вере и воздастся!» Удачи вам, сил и терпения!

И. Серов

По материалам семинарских занятий 2004 – 2005 гг.

Январь 2009 г.

Конец первой книги

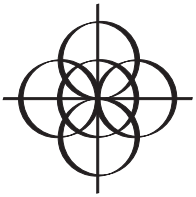

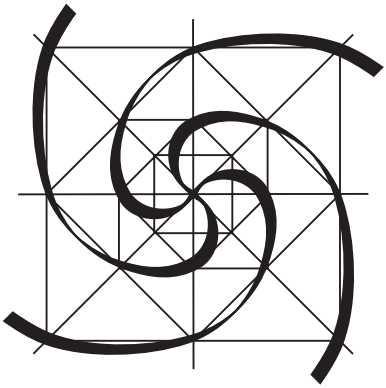

СОДЕРЖАНИЕ

Глава 1 2
Глава 2 38
Глава 3 66
Глава 4 100
Глава 5 136
Глава 6 178
Глава 7 218
Глава 8 258
Глава 9 298
Глава 10 336
Глава 11 374
Глава 12 410
Глава 13 444
Глава 14 478
Содержание. 512